FR

MANUEL D'INSTRUCTIONS CHAUDIÈRES À GRANULÉS

CHAUDIÈRE À GRANULÉS

EV 14 - EV 20 - EV 24 - EV 34

EVA STAMPAGGI

IMPORTANT :
À LIRE
ABSOLUMENT

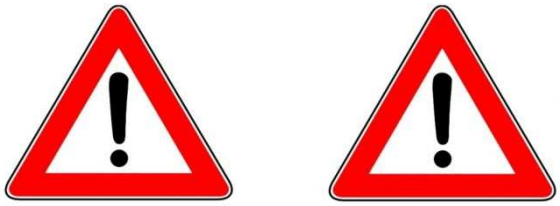

1. La garantie n'est valable que si le PREMIER ALLUMAGE est effectué par un TECHNICIEN AGREE.
2. Pendant les phases de transport et d'installation, NE PAS RETOURNER LE PRODUIT ni LE METTRE EN POSITION HORIZONTALE.
3. L'installation de la chaudière doit être effectuée par du personnel compétent et dans le respect des normes nationales en vigueur.
4. En cas d'allumage raté ou de coupure électrique, avant de rallumer la cuisinière, VIDER OBLIGATOIREMENT LE BRASERO. Le non-respect de cette procédure peut causer la rupture de la vitre de la porte.
5. NE PAS INTRODUIRE MANUELLEMENT les granulés dans le brasero afin de faciliter l'allumage du poêle.
6. En cas de comportement anormal de la flamme ou dans n'importe quel cas, NE JAMAIS ÉTEINDRE la chaudière en coupant l'alimentation électrique, mais avec la touche d'extinction. Couper le courant électrique ne permettrait pas l'évacuation des fumées.
7. Au cas où la phase d'allumage se prolonge (granulés humides, de mauvaise qualité) et entraîne la formation de fumée excessive à l'intérieur de la chambre de combustion, il est nécessaire d'ouvrir la porte afin de faciliter l'évacuation de la fumée, tout en se mettant à l'abri.
8. Il est très important d'utiliser des GRANULES DE BONNE QUALITE ET CERTIFIES. L'utilisation de granulés de mauvaise qualité peut engendrer un mauvais fonctionnement et dans certains cas, des ruptures de parties mécaniques pour lesquelles la société n'endosse aucune responsabilité.
9. L'entretien ordinaire (brasero et chambre e combustion) DOIT ETRE EFFECTUE TOUS LES JOURS. L'entreprise n'est en aucun cas responsable en cas d'anomalies dues à une défaillance de l'entretien.

Eva Stampaggi S.r.l. n'endosse aucune responsabilité pour des dommages aux personnes ou aux objets en cas de non-respect des points indiqués précédemment et pour des produits n'ayant pas été installés dans le respect des normes.

SOMMAIRE

01. SÉCURITÉ DU PRODUIT 3
01.1 CONSIGNES DE SÉCURITÉ 3
01.2 NORMES GÉNÉRALES DE SÉCURITÉ 4
02. DESCRIPTION DU PRODUIT 6
02.1 DESCRIPTION DES COMPOSANTS 8
03. INSTALLATION DU PRODUIT 9
03.1 PRÉMISSE 9
03.2 COLLECTEUR DES FUMÉES 9
03.3 PARTIE TERMINALE DE LA CHEMINÉE 12
03.4 TIRAGE 13
03.5 EFFICACITÉ DE LA CHAUDIÈRE 14
03.6 INSTALLATION 15
04. UTILISATION DU PRODUIT 23
04.1 ÉLECTRONIQUE AVEC AFFICHAGE LCD 6 TOUCHES 23
05. NETTOYAGE ET ENTRETIEN 31
05.1 PRÉMISSES 31
05.2 NETTOYAGE QUOTIDIEN 31
05.3 RESPONSABILITÉ DU FABRICANT 31
06. ANOMALIES ET SOLUTIONS POSSIBLES 32
07. CERTIFICAT D'INSTALLATION ET TEST DE BON FONCTIONNEMENT 35
08. ENTRETIEN PROGRAMMÉ ANNUEL 37
09. CERTIFICAT DE GARANTIE 38

01.1 AVERTISSEMENTS EN MATIÈRE DE SÉCURITÉ

Les poêles sont fabriqués selon la norme EN13240 (poêles à bois) EN 14785 (poêles à granulés) EN 12815 (cuisinières et poêles à bois), EN 303-5:2012 (chaudières à combustibles solides), utilisant des matériaux non polluants et de haute qualité. Pour une utilisation optimale de votre produit, il est recommandé de suivre les instructions de la brochure suivante.
Lire attentivement ce manuel avant toute utilisation ou opération d'entretien.
Notre but est de fournir aux utilisateurs toutes les informations pour garantir une utilisation sûre et éviter des dommages aux choses, aux personnes ou aux composants de la chaudière.
Chaque chaudière est testée avant d'être envoyée et il est possible de trouver des résidus à l'intérieur.

CONSERVER CE MANUEL POUR TOUTE CONSULTATION FUTURE
POUR TOUTE QUESTION OU CLARIFICATION, CONTACTER LE
REVENDEUR AUTORISÉ

- L'installation et le raccordement doivent être effectués par du personnel qualifié dans le respect des normes européennes (UNI 10683 pour l'Italie) et nationales, des règlements locaux et des instructions de montage jointes. L'installation électrique de la pièce où le poêle est installé doit être réalisée selon les normes en vigueur.
- La combustion des déchets, en particulier des matériaux plastiques, endommage la chaudière et le collecteur des fumées, et elle est par ailleurs interdite par la loi concernant la protection contre les émissions de substances nocives.
- Ne jamais utiliser de l'alcool, de l'essence ou d'autres liquides hautement inflammables pour allumer le feu ou pour le raviver pendant le fonctionnement.
- Ne pas remplir l'appareil avec plus de carburant que ce qui est indiqué dans le manuel.
- Ne pas modifier le produit.
- Il est strictement interdit d'utiliser l'appareil avec sa porte ouverte ou sa vitre cassée.
- Ne pas utiliser l'appareil comme un porte-vêtements, une surface d'appui ou une échelle, etc.
- Ne pas installer la chaudière dans les chambres à coucher ou dans les salles de bain.

Il est recommandé d'utiliser les granulés suivants :

Les poêles à granulés (pellet) fonctionnent exclusivement avec des granulés de différentes essences de bois conformes à la directive
DIN plus 51731, EN plus 14961-2 A1, PEFC/04-31-0220 ou ONORM M7135, c'est-à-dire ayant les caractéristiques suivantes :
Pouvoir calorifique min 4,8 kWh/kg (4180 kcal/kg)
Densité 630-700 kg/m3
Humidité max 10% du poids
Diamètre : 6 ±0.5 mm
Pourcentage cendre : max 1% du poids
Longueur : min 6 mm- max 30 mm
Composition : 100% de bois non traité de l'industrie du bois ou après consommation sans ajout de substances liantes et sans écorce, conformément aux normes en vigueur.

01.2 RÈGLEMENTATIONS GÉNÉRALES EN MATIÈRE DE SÉCURITÉ

- Utiliser ce produit exclusivement selon les indications reportées dans ce manuel. Toute autre utilisation non conseillée par le fabricant peut causer des incendies ou des dommages aux personnes.
- S'assurer que le type d'alimentation électrique est conforme à ce qui est indiqué sur la plaque de données (230V~/50Hz).
- Ce produit n'est pas un jouet. Les enfants doivent absolument être surveillés afin de s'assurer qu'ils ne jouent pas avec l'appareil.
- Pour leur sécurité, cet appareil n'est pas destiné à des personnes (enfants inclus) ayant des capacités physiques, sensorielles ou mentales réduites ou sans expérience ou connaissance nécessaire, à moins qu'ils n'aient reçu la formation nécessaire pour l'utilisation de l'appareil sous la supervision d'une personne responsable.
- Débrancher l'alimentation du réseau en cas de non-utilisation ou de nettoyage.
- Pour débrancher l'appareil, mettre l'interrupteur en position O et débrancher la fiche de la prise de courant. Tirer sur la fiche et non pas sur le cordon électrique pour débrancher l'appareil.
- Ne fermer en aucun cas les ouvertures d'arrivée d'air comburant et d'évacuation des fumées.
- Ne pas toucher la chaudière avec les mains mouillées ; en effet, il est équipé de composants électriques
- **Ne pas utiliser l'appareil en présence de fils ou de fiches endommagées. L'appareil est classé Y : câble d'alimentation remplaçable par un technicien qualifié. Si le câble d'alimentation est endommagé, il doit être remplacé par le fabricant, par son service d'assistance technique ou par une personne ayant une qualification similaire.**
- Ne rien placer sur le câble et ne pas plier le câble.
- Il est déconseiller d'utiliser des rallonges, car la rallonge pourrait chauffer et provoquer un incendie. Ne jamais utiliser une simple rallonge pour faire fonctionner plusieurs appareils.
- **Pendant le fonctionnement normal, certaines parties de l'appareil, comme la porte, la vitre, la poignée peuvent atteindre des températures élevées. Faire particulièrement attention aux enfants. Éviter le contact de la peau non protégée avec la surface chaude.**
- **ATTENTION ! NE PAS TOUCHER, sans les protections adéquates, la PORTE, la VITRE, la POIGNÉE ou le TUBE D'ÉVACUATION DES FUMÉES PENDANT LE FONCTIONNEMENT : la chaleur intense générée par la combustion des granulés les surchauffe !**
- Mettre les matériaux inflammables comme les meubles, les coussins, les couvertures, les papiers, les vêtements, les rideaux, etc. à une distance de 1,5 m à l'avant et de 30 cm sur les côtés et à l'arrière.
- Il existe un risque d'incendie si, pendant le fonctionnement, La chaudière est couverte ou entre en contact avec un matériau **inflammable** comme des rideaux, des draperies, des couvertures, etc. **CONSERVER LE PRODUIT LOIN DE CES MATÉRIAUX.**
- Ne pas plonger le fil, la fiche ou tout autre élément de l'appareil dans l'eau ou dans d'autres liquides.
- Ne pas utiliser la chaudière dans des pièces poussiéreuses ou en présence de vapeurs inflammables (par exemple dans un atelier ou dans un garage).
- Une chaudière contient des composants qui génèrent des arcs ou des étincelles. Il ne doit jamais être utilisé dans des zones qui pourraient se révéler dangereuses par exemple des zones à risque d'incendie, d'explosion, chargées de substances chimiques ou des atmosphères chargées d'humidité.
- Ne pas utiliser l'appareil à proximité des baignoires, des douches, des lavabos ou des piscines.
- Ne pas positionner l'appareil sous une prise. Ne pas l'utiliser à l'extérieur.
- Ne pas essayer de réparer, de démonter ou de modifier l'appareil. L'appareil ne contient pas de parties réparables par l'utilisateur.
- Éteindre l'interrupteur, débrancher la fiche avant d'effectuer l'entretien et intervenir uniquement lorsque la chaudière est froide.
- **AVERTISSEMENT : DÉBRANCHER TOUJOURS LA FICHE AVANT D'EFFECTUER L'ENTRETIEN.**
- **ATTENTION ! Ces poêles fonctionnent exclusivement avec des granulés (pellets) et BMS (Biomass Multi-fuel System) si la chaudière est prédisposée ; NE PAS UTILISER D'AUTRES COMBUSTIBLES : tout autre matériau brûlé causera une panne et un mauvais fonctionnement de l'appareil.**
- **Conserver les granulés dans un lieu frais et sec : la conservation dans des lieux trop froids ou humides peut comporter une réduction du potentiel thermique de la chaudière. Faire particulièrement attention au stockage et au déplacement des sacs de granulés afin d'éviter leur broyage et la formation de sciure.**
- Le combustible se présente en petits cylindres dont les dimensions sont 6-7mm de diamètre, 30mm de longueur maximale, avec une humidité maximale de 8% ; la chaudière a été fabriquée et calibrée pour brûler des granulés composés de différents types de bois pressés dans le respect des normes de protection de l'environnement.
- Le passage d'un type de granulés à un autre pourrait comporter une petite variation du rendement, quelques fois imperceptible. Une telle variation peut se résoudre en augmentant ou en diminuant d'un seul niveau la puissance d'utilisation.
- **Nettoyer régulièrement le brasero, à chaque allumage ou recharge de granulés.**
- Le foyer doit être maintenu fermé, sauf pendant les opérations de recharge et d'enlèvement des résidus, afin d'éviter la perte des fumées.
- Ne pas allumer et éteindre par intermittence la chaudière ; en effet, elle est équipée de composants électriques et électroniques qui peuvent s'endommager.

- Ne pas utiliser l'appareil comme incinérateur ou de tout autre manière que celle pour laquelle il a été conçu.
- Ne pas utiliser de combustibles liquides.
- N'effectuer aucune modification non autorisée, sur l'appareil.
- Utiliser uniquement les pièces de rechange originales et recommandées par le constructeur.
- Il est important que le transport de la chaudière se fasse dans le respect des normes de sécurité et il faut éviter les déplacements imprudents et les chocs sont à éviter, car ils pourraient causer des dommages aux céramiques et aux structures.
- La structure métallique est traitée avec du verni spécial hautes températures. Pendant les premiers allumages, il est possible qu'il se dégage une mauvaise odeur due au verni des parties métalliques se desséchant : cela ne comporte aucun risque, il suffit d'aérer les pièces. Le vernis, après les premières mises en marche, atteint sa résistance maximum et ses caractéristiques chimiques et physiques définitives.
- Pour le recharger, il suffit de soulever le couvercle d'accès et de renverser les granulés, même avec la machine allumée, en faisant attention à viser le réservoir. Recharger le réservoir avant de longues absences afin d'en garantir l'autonomie.
- Il peut arriver qu'à cause du vidage du réservoir, le convoyeur à vis se décharge entièrement jusqu'à l'arrêt de la machine. Pour la redémarrer dans des conditions idéales, deux allumages peuvent être nécessaires, car le convoyeur à vis est particulièrement long.
- **ATTENTION ! Si l'installation n'est pas effectuée selon les procédures indiquées, en cas d'absence de courant, une partie des fumées de combustion pourrait se répandre dans l'atmosphère. Dans certains cas, il pourrait être nécessaire d'installer un groupe de continuité.**
- **ATTENTION ! La chaudière étant un appareil de chauffage, elle présente des surfaces très chaudes. Pour cette raison, la plus grande précaution pendant son fonctionnement est recommandée:**
  AVEC L'APPAREIL ALLUMÉ :
  - il ne faut jamais ouvrir la porte ;
  - il ne faut jamais toucher la vitre de la porte, car elle est très brûlante ;
  - il faut faire attention que les enfants ne s'approchent pas ;
  - il ne faut pas toucher l'évacuation des fumées ;
  - il ne faut pas jeter de liquide à l'intérieur du foyer ;
  - il ne faut effectuer aucun entretien tant que la chaudière n'est pas refroidie ;
  - il ne faut effectuer aucune intervention sans la présence de personnel qualifié ;
  - il faut respecter et suivre toutes les indications présentes dans ce manuel.

Anti-explosion

Certains produits sont équipés de dispositifs de sécurité anti-explosion. Avant d'allumer le produit ou avant tout nettoyage, contrôler attentivement que le dispositif est correctement placé dans son logement. Le dispositif se trouve dans la partie supérieure de la porte du foyer.

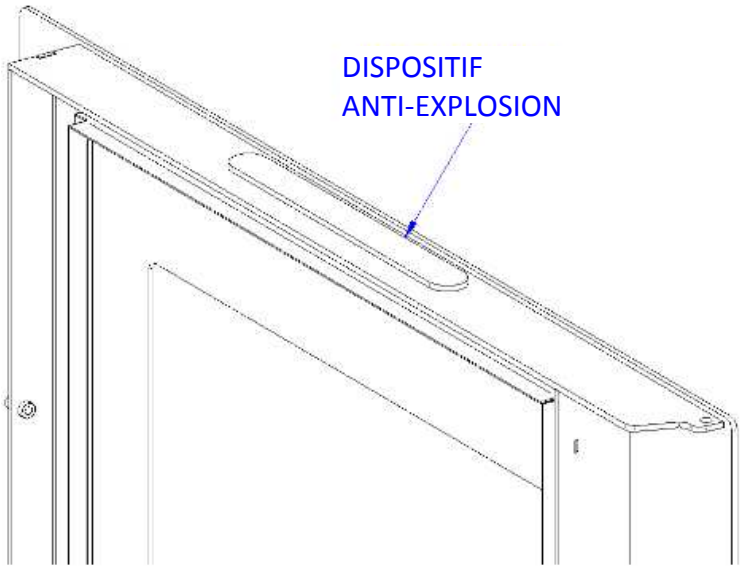

Chaudières à granulés EV 34

Répond à la classe 5 (EN 303-5:2012) et accède aux contributions majeures. Parmi les caractéristiques les plus évidentes : très compacte, évacuation des fumées arrière ou supérieure, brasero autonettoyant, ouverture séparée pratique du tiroir à cendres dans la partie inférieure, système de transport des granulés imbrûlés pour optimiser la combustion et réduire les émissions, pompe de recirculation, vase d'expansion, soupapes de sécurité. Elle a été conçue de manière à simplifier considérablement l'entretien extraordinaire.

DESSIN TECHNIQUE
EV 34

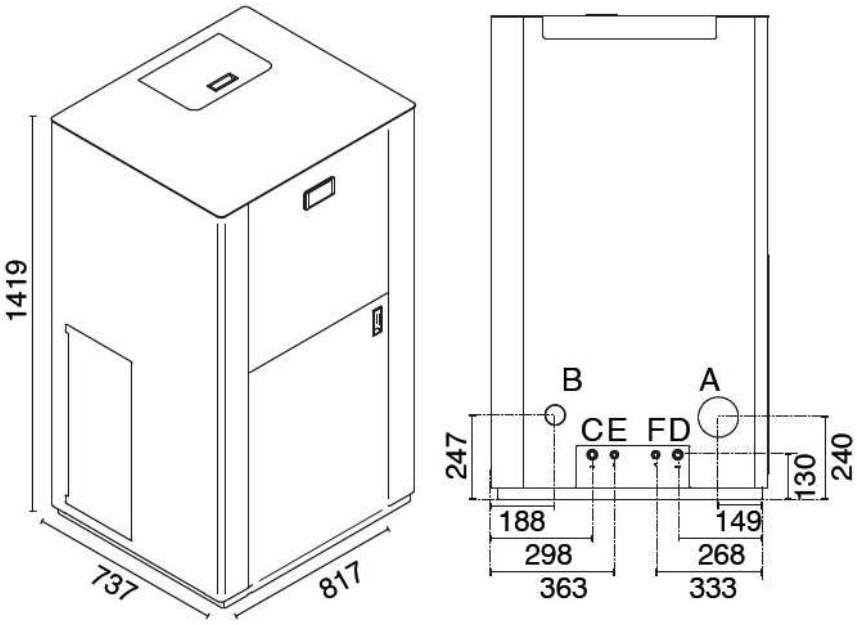

A = Ø 100 mm Scarico fumi / Flue / Cheminée / Rauchabzug / Evacuación de humos / Descarga de fumos
B = Ø 50 mm Ingresso aria primaria / Primary air inlet / Entreé d'air primaire / Primärlufteinlass / Entrada aire primario / Admissão de ar primário
C = 3/4 Ritorno riscaldamento / Heating return / Retour chauffage / Heizungsrücklauf / Retorno calentamiento / Retorno aquecimento
D = 3/4 Andata riscaldamento / Heating flow / Départ chauffag / Heizungsvorlauf / Ida calentamiento / Partida do aquecimento
E = 1/2 Entrata acqua fredda sanitaria / Incoming cold water / Entrant eau froide / Einströmende kalte Wasser / Entrada agua fría sanitaria / Entrada de água fria sanitária
F = 1/2 Prelievo acqua calda sanitaria / Sampling hot water / Échantillonnage de l'eau chaude / Sampling heißem Wasser / Retirada agua caliente sanitaria / Recolha de água quente sanitária

Chaudières à Granulés EV 14 - EV 20 - EV 24

Répond à la classe 5 (EN 303-5:2012) et accède aux contributions majeures. Parmi les caractéristiques les plus évidentes : très compacte, évacuation des fumées arrière ou supérieure, brasero autonettoyant, ouverture séparée pratique du tiroir à cendres dans la partie inférieure, système de transport des granulés imbrûlés pour optimiser la combustion et réduire les émissions, pompe de recirculation, vase d'expansion, soupapes de sécurité. Elle a été conçue de manière à simplifier considérablement l'entretien extraordinaire.

DESSIN TECHNIQUE
EV 14 - EV 20 - EV 24

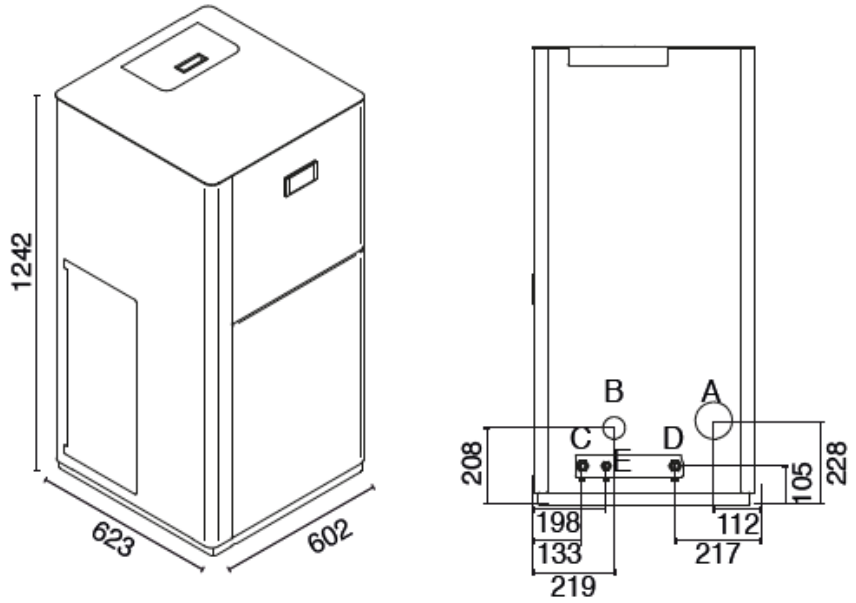

ONLY EV 14

A = Ø 80 mm Scarico fumi / Flue / Cheminée / Rauchabzug / Evacuación de humos / Descarga de fumos

A = Ø 100 mm Scarico fumi / Flue / Cheminée / Rauchabzug / Evacuación de humos / Descarga de fumos
B = Ø 50 mm Ingresso aria primaria / Primary air inlet / Entreé d'air primaire / Primärlufteinlass / Entrada aire primario / Admissão de ar primário
C = 3/4 Ritorno riscaldamento / Heating return / Retour chauffage / Heizungsrücklauf / Retorno calentamiento / Retorno aquecimento
D = 3/4 Andata riscaldamento / Heating flow / Départ chauffag / Heizungsvorlauf / Ida calentamiento / Partida do aquecimento
E = 1/2 Carico/scarico impianto / System load/discharge / Remplissage/vidage installation / Be-/Entladen der Anlage / Carga/Descarga instalación / Carga/descarga sistema

DONNES TECHNIQUES

Technical data of the appliance: *Données techniques de l'appareil :*		EV 14		EV 20		EV 24		EV 34	
Designation: *Désignation :*		**Max**	**Min**	**Max**	**Min**	**Max**	**Min**	**Max**	**Min**
Fuel throughput *Consommation horaire*	Kg/h	2.95	0.9	4.08	1.18	5.08	1.18	7.14	1.97
Necessary flue draught *Exigences minimum du tirage de la cheminée*	Pa	10	10	13	12	11	12	12	13
Flue gas temperature *Température des fumées*	°C	75	55	83	56	92	56	95	51
Flue gas mass flow *Flux maximum des fumées*	g/s	9.4	3.4	10.7	4.4	13.1	4.4	19.0	7.3
Nominal heat input *Puissance Brûlée*	kW	13.9	4.3	20.1	5.7	24.4	5.7	34.0	9.5
Nominal heat output *Puissance thermique nominale*	kW	12.7	3.8	18.0	5.0	22.5	5.0	31.8	8.5
Efficiency *Rendement*	%	91.3	87.9	94.5	92.0	93.5	92.0	94.5	91.5
CO emission at 10% of O_2 *Émissions de CO avec 10% de O_2*	mg/Nm³	88	180	44	185	103	185	66	45
OGC emission at 10% of O_2 *Émissions de OGC avec 10% de O_2*	mg/Nm³	1.5	4.0	1.3	1.9	1.3	1.9	0.5	3.0
NO_x emission at 10% of O_2 *Émissions de NO_x avec 10% de O_2*	mg/Nm³	116	95	169	145	170	145	169	130
DUST emission at 10% of O_2 *Émissions de Particules avec 10% de O_2*	mg/Nm³	13.0	16.3	7.5	5.0	8.0	5.0	11.4	7.2
Maximum/minimum water operating pressure *Pression maximum/minimum de service de l'eau*	Bar	2.5 / 0.5		2.5 / 0.5		2.5 / 0.5		2.5 / 0.5	
Maximum water pressure (safety valve) *Pression maximum de l'eau (soupape de sûreté)*	Bar	3.0		3.0		3.0		3.0	
Boiler Class (EN 303-5:2012) *Classe de la chaudière (EN 303-5:2012)*		5		5		5		5	
Electrical power supply *Puissance électrique absorbée*	W	380		400		400		390	
Electrical power supply of circulator *Puissance électrique absorbée de la pompe*	W	45		45		45		45	
Electrical power consumption *Puissance électrique absorbée*	W	Max 72 Min 57 St-By 3		Max 87 Min 73 St-By 3		Max 91 Min 73 St-By 3		Max 85 Min 66 St-By 3	
Rated voltage *Tension nominale*	V	230		230		230		230	
Rated frequency *Fréquence nominale*	Hz	50		50		50		50	
Boiler water inventory *Contenu eau*	litres	35		35		35		40	
Energy Efficency Class *Classe d'efficacité énergétique*		A+		A+		A+		A+	
Energy Efficency Index *Indice d'efficacité énergétique*		113		114		114		119	
Self cleaning brazier and turbolator *Système autonettoyant du brasero et des turbulateurs*		OUI		OUI		OUI		OUI	
Type of wood pellet *Type de combustible*	Ømm	6		6		6		6	
Max Humidity of pellet *Pourcentage d'humidité maximum du combustible*	%	6.5		6.5		6.5		6.5	
Reservoir Capacity *Capacité du réservoir*	kg	45		45		45		90	
Dimension of door of reservoir *Dimensions porte chargement granulés*	mm	240X110		240X110		240X110		270x155	
Exhaust smoke *Évacuation fumées*	mm	80		100		100		100	
Primary air inlet *Arrivée d'air primaire*	mm	48		48		48		48	
Expansion vessels *Vase d'expansion*	litres	8		8		8		8	
Max admissible temprature *Température maximum admise*	°C	90		90		90		90	

02.1 DESCRIPTION DES COMPOSANTS

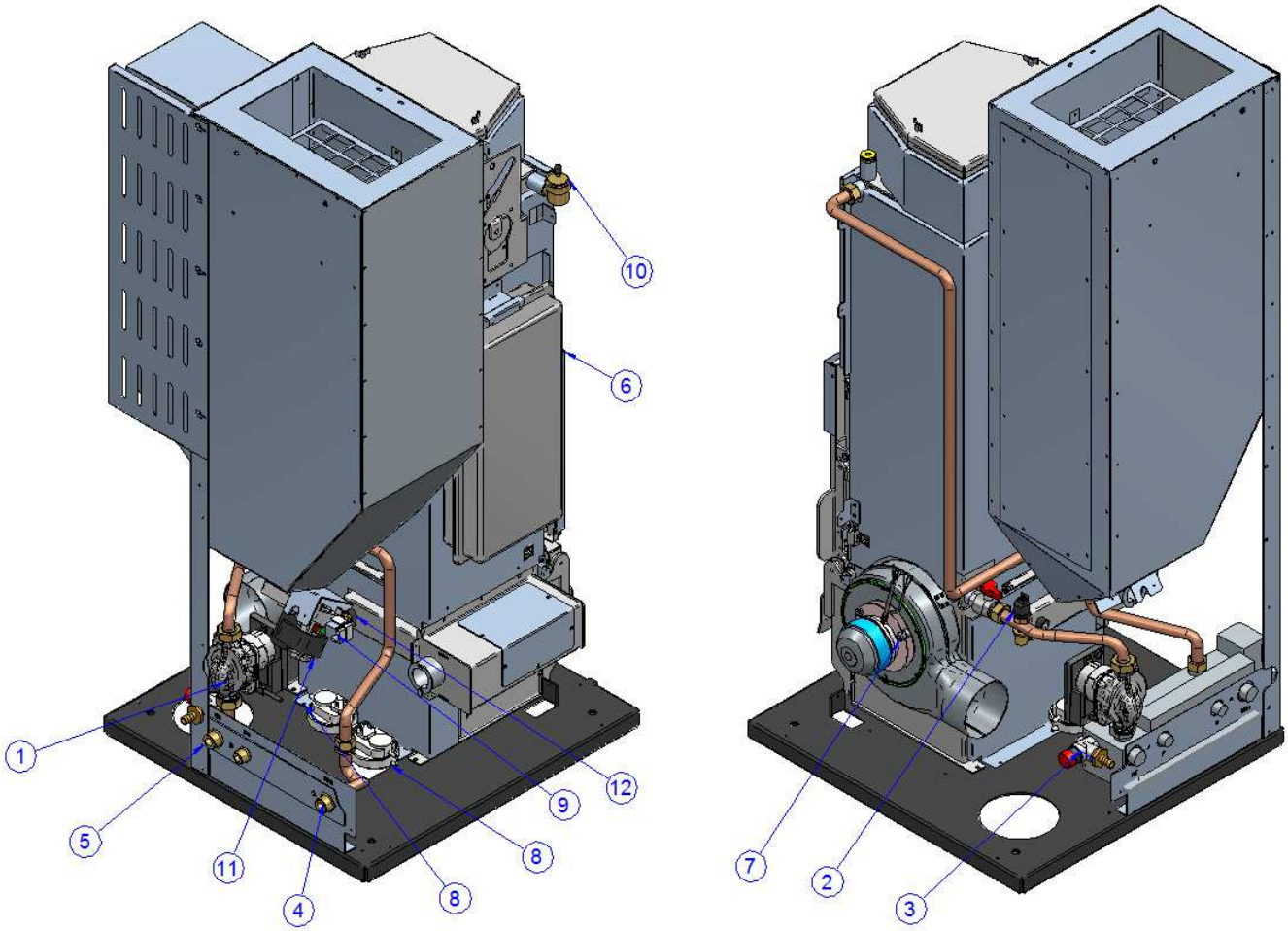

1 - Pompe électronique
2 - Capteur de pression
3 - Vanne de sûreté 3 bar
4 - Amenée chauffage
5 - Retour chauffage
6 - Vase d'expansion
7 - Moteur fumées
8 - Dépressiomètre
9 - Thermostat à réarmement manuel
10 - Soupape de décharge automatique
11- Moteur Convoyeur à vis
12- Bougie d’allumage

03.1 AVANT-PROPOS

IL EST INTERDIT D'INSTALLER L'ÉVACUATION DES FUMÉES AU MUR ; L'ÉVACUATION DES FUMÉES DOIT ÊTRE AU TOIT, CONFORMÉMENT AUX DISPOSITIONS DE LA LÉGISLATION NATIONALE.

Eva Stampaggi S.r.l. n'endosse aucune responsabilité pour des dommages aux personnes ou aux objets en cas de non-respect du point indiqué précédemment et pour des produits n'ayant pas été installés dans le respect des normes.

Il est nécessaire d'installer la chaudière dans le respect des réglementations en vigueur dans le pays d'installation respectif.

Par exemple, en Italie, la norme UNI 10683-2012 prévoyant 4 points s'applique :

1. activités préliminaires - relevant de la compétence et de la responsabilité du revendeur/installateur au moment de la visite sur le lieu d'installation avant le montage définitif. Les activités préliminaires comprennent :

- la vérification que la pièce d'installation est adaptée ;
- la vérification que le système d'évacuation des fumées est adapté ;
- la vérification que les prises d'admission d'air extérieur sont adaptées.

Pendant cette phase, il est nécessaire de vérifier que le produit peut fonctionner de manière sûre et répondant à ses caractéristiques techniques. Les **conditions de sécurité** doivent être évaluées au cours d'une visite préliminaire.

Les poêles et les cheminées sont des systèmes de chauffage et doivent être installés de manière sécurisée et conforme aux dispositions du fabricant !

2. Installation - relevant de la compétence du fabricant. Pendant cette phase, il convient de prendre en compte l'**installation** du produit et du système d'évacuation des fumées et d'affronter les thèmes suivants :

- **Distance de sécurité** par rapport à des matériaux combustibles ;
- **Réalisation de cheminées**, collecteurs des fumée, systèmes de tubes et terminaux de cheminée.

3. remise de la documentation complémentaire - relevant de la compétence de l'installateur.

La documentation technique doit comprendre :

- Manuel d'utilisation et d'entretien de l'appareil et des composants de l'installation (par exemple, collecteurs des fumées, cheminée etc.) ;
- photocopie ou photographie de la plaque de la cheminée ;
- Livret de l'installation (si prévu) ;
- Déclaration de conformité selon le DM 37/08.

4. contrôle et entretien - relevant de la compétence du technicien d'entretien qui devra s'occuper du contrôle et de l'entretien du produit pendant son utilisation au fil du temps. L'opérateur chargé du contrôle et de l'entretien des installations pour la climatisation en hiver et en été, effectue des activités **selon les règles de l'art**, dans le respect des lois en vigueur. L'opérateur, une fois ces opérations terminées, doit rédiger et signer un rapport de contrôle technique conformément aux modèles prévus par les dispositions du présent décret et par les lois d'application, en fonction du type et des potentialités de l'installation, à transmettre au sujet qui en signe une copie pour réception et prise de connaissance."

03.2 COLLECTEUR DE FUMÉES

CARACTÉRISTIQUES POUR DIMENSIONNER LE COLLECTEUR DES FUMÉES

Les chaudières à granulés EV 20 présentent les caractéristiques suivantes :
Tirage cheminée : 13 Pa
Température des fumées : 83 °C
Flux massif des fumées : 10,7 g/s

Les chaudières à granulés EV 24 présentent les caractéristiques suivantes :
Tirage cheminée : 11 Pa
Température des fumées : 92 °C
Flux massif des fumées : 13,1 g/s

Les chaudières à granulés EV 14 présentent les caractéristiques suivantes :
Tirage cheminée : 10 Pa
Température des fumées : 75 °C
Flux massif des fumées : 9,5 g/s

Les chaudières à granulés EV 34 présentent les caractéristiques suivantes :
Tirage cheminée : 12 Pa
Température des fumées : 95 °C
Flux massif des fumées : 19,0 g/s

Utiliser un collecteur de fumées et un raccordement des fumées au collecteur résistants à la corrosion. La température des fumées de la chaudière à granulés est très basse. Possibilité de formation de condensat et de corrosion de l'évacuation.

Le collecteur des fumées est un élément-clé pour le bon fonctionnement de la chaudière. Les meilleurs conduits sont ceux en acier (inoxydable ou aluminate) pour la qualité des matériaux, leur résistance, la durée dans le temps, la facilité de nettoyage et l'entretien.

- La chaudière est équipée sur sa partie postérieure d'une sortie des fumées circulaire et d'un terminal auquel doit être raccordé le collecteur des fumées.
- Pour faciliter le raccordement au collecteur des fumées rigide en acier, il est conseillé d'utiliser les raccords télescopiques correspondants qui, en plus de faciliter l'opération, compensent également la dilatation thermique du foyer et du collecteur des fumées.
- Il est conseillé de bloquer le collecteur à al partie terminale de la chaudière avec du silicone résistant aux hautes températures (1000°C). Dans le cas où l'entrée du collecteur des fumées existant n'est pas parfaitement perpendiculaire à la sortie des fumées du foyer, leur raccordement doit être effectué en utilisant un raccord incliné correspondant. L'inclination, par rapport à la verticale, ne doit jamais dépasser les 45° et il ne doit pas y avoir d'étranglements.
- En cas de passage à travers un plancher, intercaler un manchon isolant d'une épaisseur de 10 cm.
- Il est absolument nécessaire d'isoler le collecteur des fumées tout le long de sa longueur. L'isolation permettra de maintenir une haute température des fumées afin d'optimiser le tirage, d'éviter la condensation, de réduire les dépôts de particules imbrûlées sur les parois du collecteur. Utiliser, pour ce faire, des matériaux isolants appropriés (laine de verre, fibre céramique, matériaux incombustibles de classe A1).
- Le minimum technique pour un tirage correct d'une chaudière à granulés est de 2m à la verticale.
- Le collecteur des fumées doit être imperméable aux agents atmosphériques et il faut éviter des changements de direction trop nombreux.
- L'utilisation de tuyaux métalliques flexibles et extensibles est interdite.

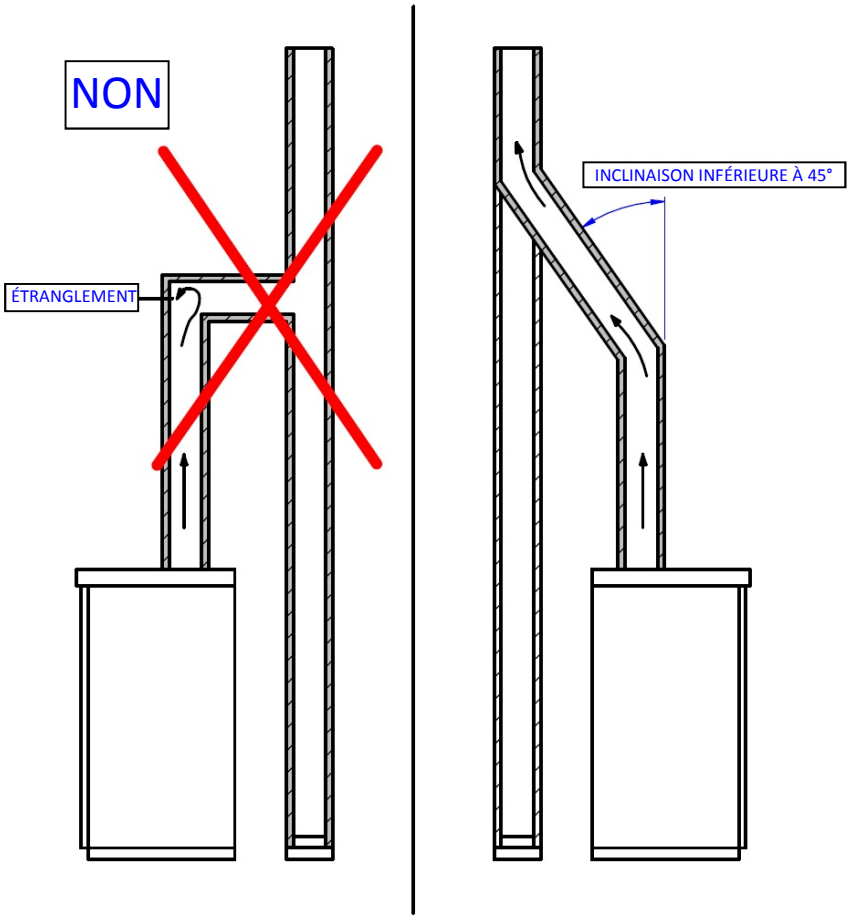

COLLECTEUR DE FUMÉES EXISTANT (TRADITIONNEL)

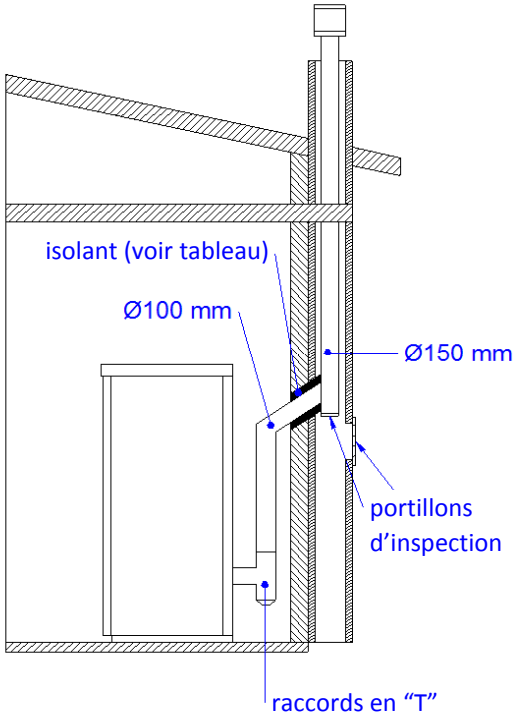

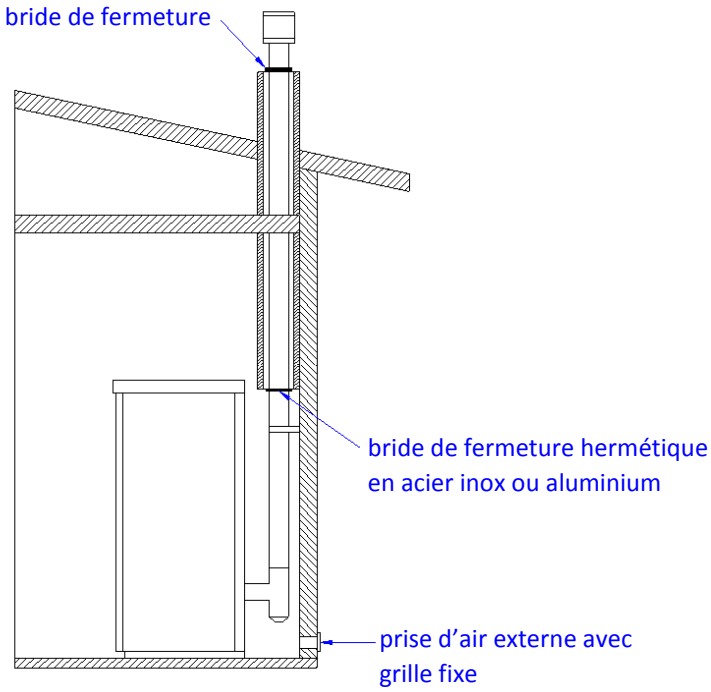

Types de collecteur des fumées

Exemples de collecteur de fumées :

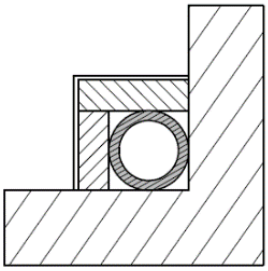	Conduit en acier avec double chambre isolée avec un matériau résistant à 400°C. Efficacité optimale.	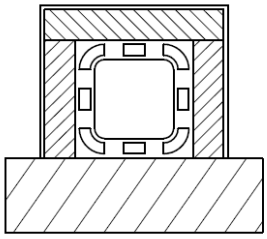	Collecteur des fumées traditionnel en argile avec ouvertures. Efficience optimale.
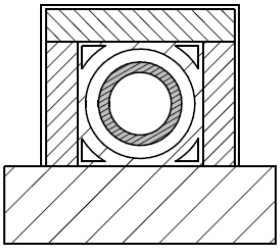	Conduit réfractaire avec double peau isolée et revêtement externe en béton allégé. Efficience optimale.	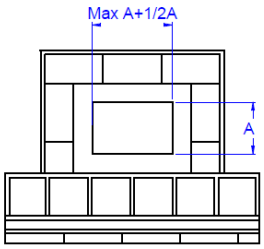	Il convient d'éviter les collecteurs de fumées avec des sections rectangulaires internes dans lequel le rapport entre le petit côté et le côté principal est de 1.5. Efficience médiocre.

03.3 PARTIE TERMINALE DE LA CHEMINÉE

L'installation correcte de la partie terminale de la cheminée permet d'optimiser le fonctionnement de la chaudière. La cheminée anti-vent doit être composée d'un certain nombre d'éléments de manière à ce que la somme de leur section en sortie soit toujours le double de celle du collecteur des fumées. La cheminée doit être positionnée de manière à ce qu'elle dépasse le faîte du toit d'environ 150 cm, afin qu'elle soit en plein vent.
Les parties terminales doivent :

- avoir une section utile de sortie au moins égale au double de celle du collecteur des fumées.
- être réalisés de manière à empêcher la pénétration de la pluie ou de la neige ;
- être construits de manière à garantir, en cas de vents provenant de quelque direction que ce soit, l'évacuation des produits de la combustion ;
- être exempts d'aides mécaniques d'aspiration.

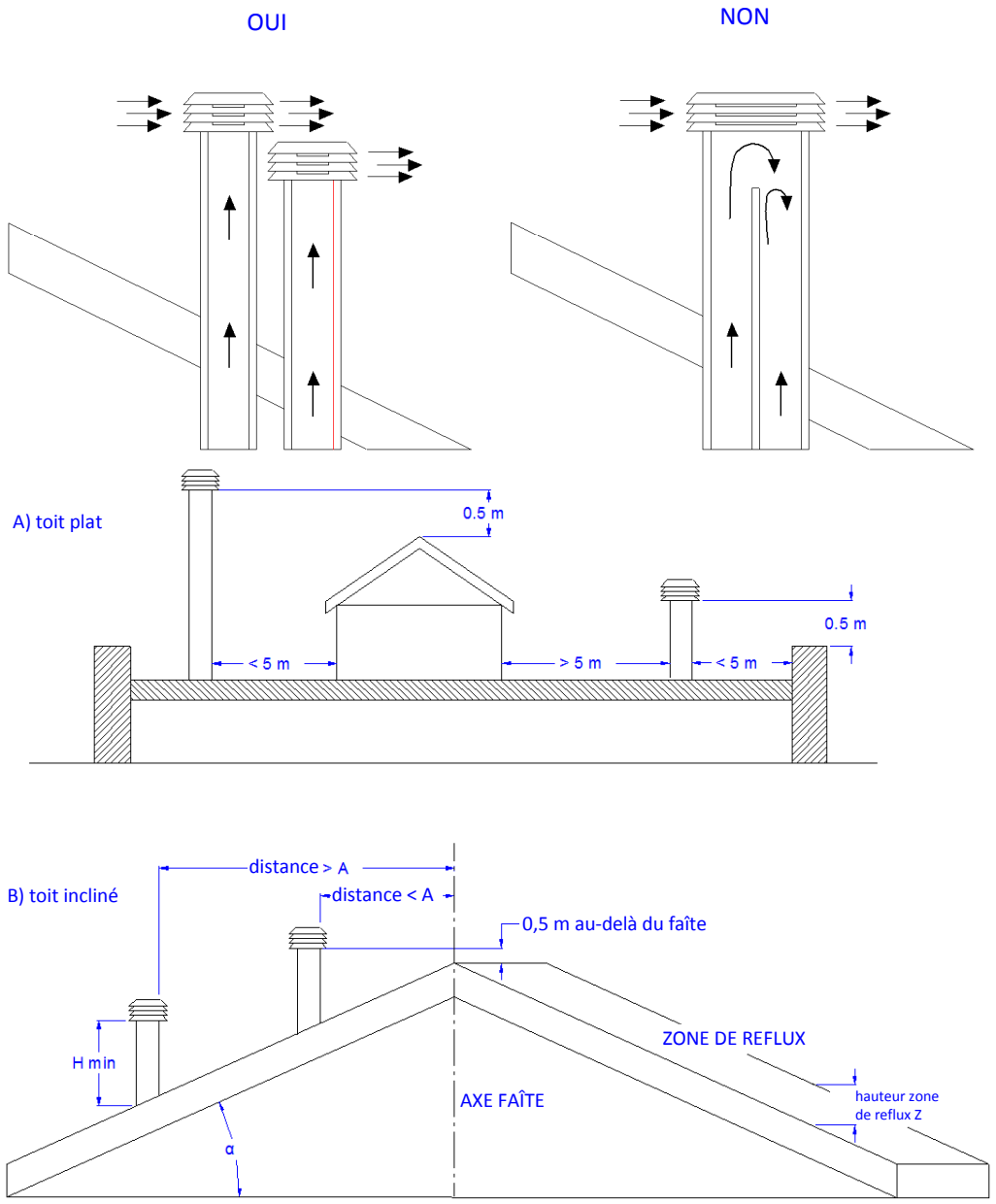

Inclinaison du toit α [°]	Largeur horizontale de la zone de reflux de l'axe du faîte A [m]	Hauteur minimale de la sortie depuis le toit H min =Z+0,50 m	Hauteur de la zone de reflux Z [m]
15	1,85	1,00	0,50
30	1,50	1,30	0,80
45	1,30	2,00	1,50
60	1,20	2,60	2,10

03.4 TIRAGE

Les gaz qui se forment durant la combustion subissent, en se réchauffant, une augmentation de volume et, par conséquent, ont une densité inférieure à l'air environnant plus froid.
Cette différence de température entre l'intérieur et l'extérieur de la cheminée détermine une dépression appelée dépression thermique qui est aussi grande que le collecteur des fumées est haut et la température élevée.
Le tirage du collecteur des fumées doit être capable de surmonter toutes les résistances du circuit des fumées de manière à ce que les fumées produites à l'intérieur de la chaudière pendant la combustion soient aspirées et dispersées dans l'atmosphère à travers le conduit d'évacuation et le collecteur des fumées. Les facteurs météorologiques influençant le fonctionnement du collecteur des fumées sont variés : pluie, brouillard, neige, altitude, mais le facteur le plus important est certainement le vent, car il peut provoquer, en plus de la dépression thermique, la dépression dynamique.
L'action du vent varie selon qu'il s'agit de vent ascendant, horizontal ou descendant.

- Un vent ascendant a toujours pour effet d'augmenter la dépression et donc le tirage.
- Un vent horizontal augmente la dépression dans le cas d'une installation correcte de la cheminée.
- Un vent descendant a toujours l'effet de diminuer la dépression, en l'inversant quelques fois.

Un tirage excessif provoque une surchauffe de la combustion et par conséquent une perte d'efficacité de la chaudière.
Une partie des gaz de combustion et de petites particules de combustible sont aspirées dans le collecteur des fumées avant d'être brûlées ce qui a pour conséquence de diminuer l'efficacité de la chaudière, d'augmenter la consommation de granulés et de provoquer l'émission de fumées polluantes.
Simultanément, la température élevée du combustible, due à l'excès d'oxygène, use prématurément la chambre de combustion.
Au contraire, un tirage insuffisant ralentit la combustion, refroidit la chaudière, produit des retours de fumée dans la pièce diminuant l'efficacité et provoque des incrustations dangereuses dans le collecteur des fumées.

Pour remédier à un tirage excessif il est possible d'utiliser :
Régulateur de tirage

03.5 EFFICACITÉ DE LA CHAUDIÈRE

Paradoxalement, les poêles de grande efficacité peuvent rendre plus difficile le travail de la cheminée.
Le bon fonctionnement d'une cheminée dépend de l'augmentation de la température à l'intérieur de la cheminée provoquée par les fumées de la combustion.
Maintenant, les bonnes performances d'une chaudière sont déterminées par sa capacité à transférer la plus grande partie de la chaleur produite à l'espace à réchauffer : par conséquent, plus la chaudière est efficace, plus les fumées résiduelles de la combustion sont « froides » et donc plus le tirage est réduit.
Une cheminée de toit traditionnelle, de conception et d'isolation approximatives, fonctionne mieux au service d'une cheminée ouverte traditionnelle ou d'une chaudière de mauvaise qualité où la plus grande partie de la chaleur est perdue avec les fumées.
Acheter une chaudière de qualité implique donc souvent une intervention sur le collecteur des fumées, même s'il existe déjà et qu'il fonctionne avec de vieilles installations afin de mieux l'isoler.
Si la chaudière ne chauffe pas ou fait de la fumée, cela est toujours dû à un mauvais tirage.

- Raccorder le tube de la chaudière à une cheminée existante en laissant cette dernière au service de la vieille installation est une erreur commune. De cette manière, les deux installations à combustible solide sont unies au même collecteur de fumées ce qui constitue une erreur et un danger.
- Si les deux installations sont utilisées en même temps, la charge totale des fumées peut être excessive pour la section existante de la cheminée provoquant des retours de fumée ; si une seule chaudière est utilisée, la chaleur des fumées provoque le tirage de la cheminée, laquelle aspirera de l'air froid même depuis l'ouverture de l'installation éteinte, refroidissant de nouveau les fumées et bloquant le tirage.
- Enfin, si les deux installations sont placées à des niveaux différents, outre les problèmes exposés, le principe des vases communicants peut interférer, provoquant un mouvement des fumées de combustion irrégulier et imprévisible.

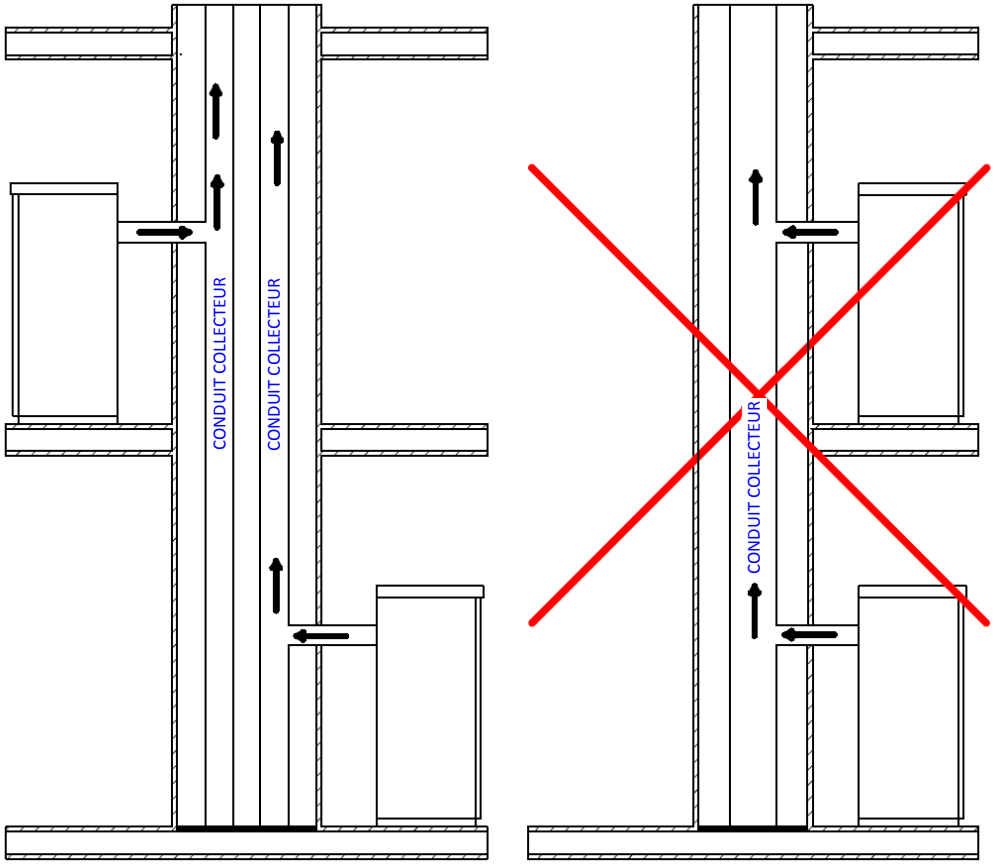

03.6 INSTALLATION

Si l'installation est correctement raccordée avec un tube d'aspiration, l'oxygène de la pièce n'est pas consommé.

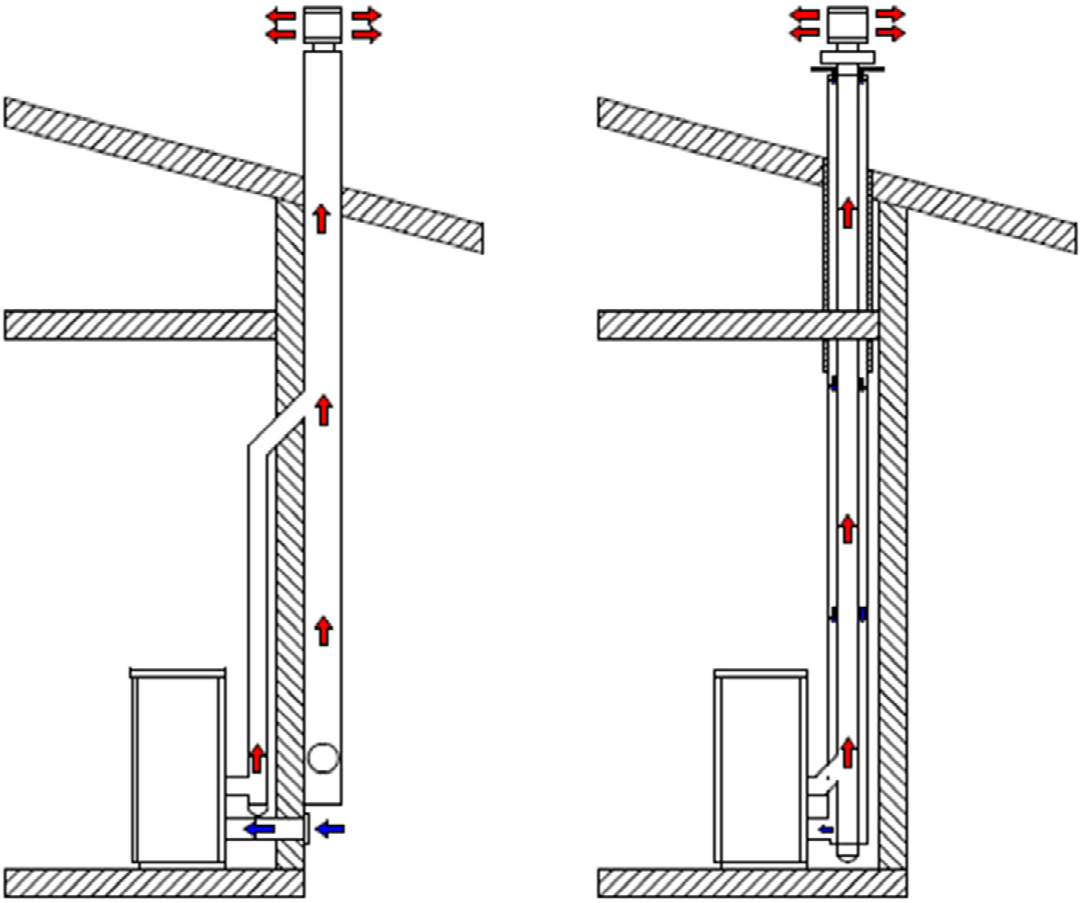

Avant de procéder à l'installation, il est nécessaire de respecter les indications suivantes :
Choisir un point définitif où placer la chaudière, puis :

- Prévoir le raccordement au collecteur des fumées pour leur expulsion.
- Prévoir la prise d'air extérieur (air de combustion).
- Prévoir le raccordement pour la ligne électrique équipée d'installation de décharge de terre.
- L'installation électrique de la pièce où est installée la chaudière doit être équipée d'une mise à la terre.Si ce n'est pas le cas, des anomalies dans le cadre de commandes pourraient apparaître.
- Poser la chaudière sur le sol dans une position permettant le raccordement avec le collecteur de fumées et près d'une prise « air de combustion ».
- L'appareil doit être installé sur un sol ayant une capacité de charge adaptée.
- Si la construction existante ne satisfait pas cette exigence, les mesures appropriées (par ex. plaque de distribution de charge) devront être prises.
- Il est nécessaire de protéger de la chaleur toutes les structures qui pourraient prendre feu si elles sont exposées à une chaleur excessive. Les sols en bois ou en matériau inflammable doivent être protégés avec du matériau non combustible (par exemple une tôle de 4 mm ou du verre céramique).
- L'installation de l'appareil doit garantir un accès facile pour le nettoyage de l'appareil, des conduits des gaz de décharge et du collecteur de fumées.
- L'appareil n'est pas approprié à une installation sur des collecteurs partagés.
- Pendant son fonctionnement, la chaudière prélève une quantité de l'air ambiant ; une prise d'air extérieur à la hauteur du tube situé à l'arrière du poêle est nécessaire. Les tubes à utiliser pour l'évacuation des fumées doivent être des tubes spéciaux pour poêles à granulés : fabriqués en acier peint ou en acier inoxydable, d'un diamètre de 8 cm, avec des joints appropriés

- La prise « air de combustion » doit rejoindre un mur donnant sur l'extérieur ou sur les pièces adjacentes à celle de l'installation, à condition qu'elles soient équipées d'une prise d'air extérieur et qu'il ne s'agisse pas de chambres, d'une salle de bain ou de pièces où il existe un risque d'incendie, comme les remises, les garages, les entrepôts de matériaux combustibles, etc. Ces prises d'air doivent être réalisées de manière à ce qu'elles ne puissent pas être obstruées ni de l'intérieur ni de l'extérieur et doivent être protégées par une grille, un filet métallique ou des protections adaptées à condition que cela ne réduise pas leur section minimum.
- Quand la chaudière est placée dans des pièces où elle est entourée de matériaux combustibles (par exemple des meubles, des revêtements en bois, etc.) les distances suivantes doivent être respectées :

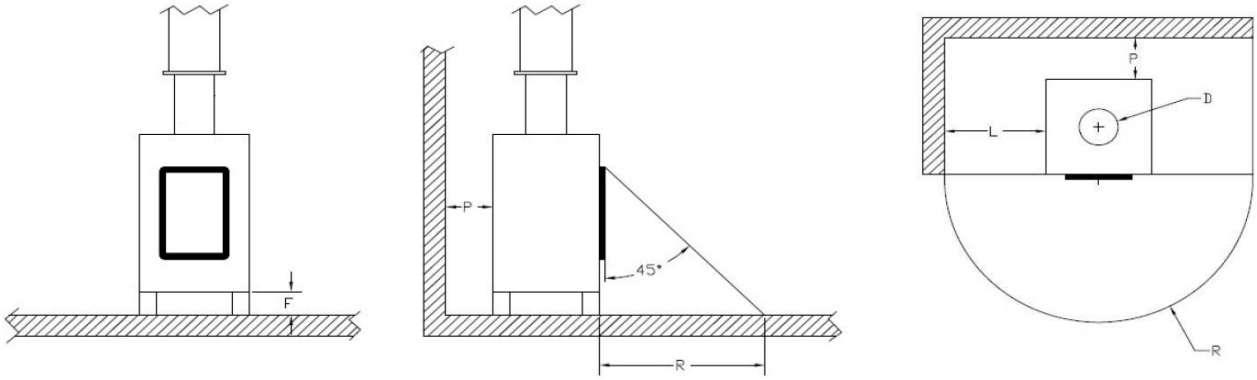

DISTANCE DE SÉCURITÉ PAR RAPPORT À DES MATÉRIAUX INFLAMMABLES :	DISTANCE DE SÉCURITÉ PAR RAPPORT A DES MATÉRIAUX **NON** INFLAMMABLES :
MUR ARRIÈRE P = 200 mm MUR LATÉRAL L = 200 mm PLANCHER F = 30 mm AVANT R = 1500 mm	MUR ARRIÈRE P = 100 mm MUR LATÉRAL L = 100 mm PLANCHER F = 5 mm AVANT R = 1000 mm

- En plus de respecter les distances minimales, il est également conseillé d'installer des panneaux isolants ignifuges résistants à la chaleur (laine de roche, béton cellulaire, etc.)
  Panneau conseillé :

  Promasil 1000
  Température de classification : 1000 °C
  Densité : 245 kg/m^3
  Rétractation à température de référence, 12 heures : 1,3/1000°C %
  Résistance à la compression à froid : 1,4 MPa
  Résistance à la flexion : 0,5 MPa
  Coefficient d'expansion thermique : 5,4x10^{-6} m/mK
  Chaleur spécifique : 1,03 Kj/kgK
  Conductivité thermique à température moyenne :
  200 °C → 0,07 W/mK
  400 °C → 0,10 W/mK
  600 °C → 0,14 W/mK
  800 °C → 0,17 W/mK
  Épaisseur : 40 mm

- Quand la chaudière est allumée, une dépression peut se créer dans la pièce où elle est installée, il ne doit donc pas y avoir dans cette pièce d'autres appareils à flamme libre, exception faite des chaudières de type c (étanches).
- Vérifier la présence d'air comburant : il doit être capturé par un espace libre (pas d'espace où il existe des ventilateurs extracteurs ou sans ventilation) ou à l'extérieur.
- Ne pas installer la chaudière dans les chambres à coucher ou dans les salles de bain.
- Retirer le carton, faire attention de ne pas frotter le carton sur la chaudière lors du déballage.
- Contrôler les pieds de la chaudière et les régler de façon à ce que la chaudière soit parfaitement stable.
- Placer la chaudière de manière à ce que la porte et les autres ouvertures ne touchent pas les murs.
- Après avoir raccordé la chaudière à la prise d'air comburant, brancher l'appareil au collecteur des fumées.

EXEMPLE D'INSTALLATION :

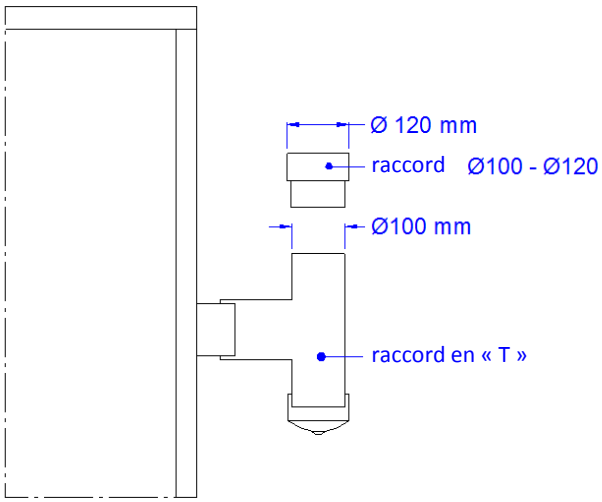

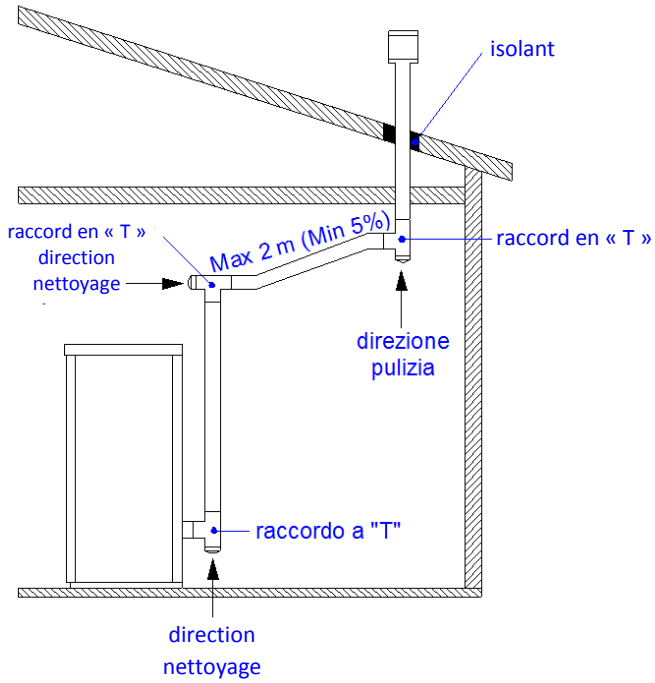

EXEMPLE D'INSTALLATION ERRONÉE :

Les tubes d'expulsion des fumées ne doivent jamais être installés de façon à ce que les gaz d'évacuation aient une sortie directe horizontale ou soient dirigés vers le bas.

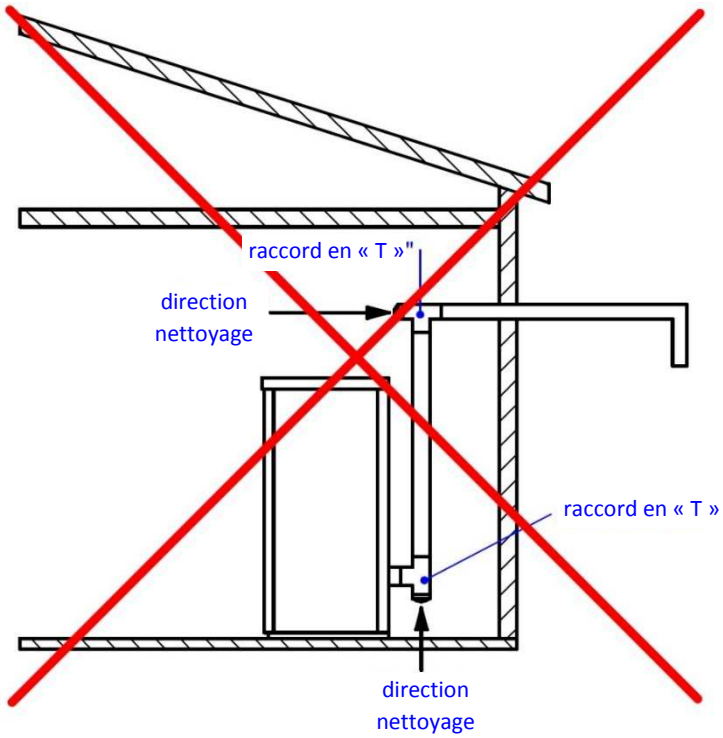

EXEMPLE D'INSTALLATION CORRECTE :

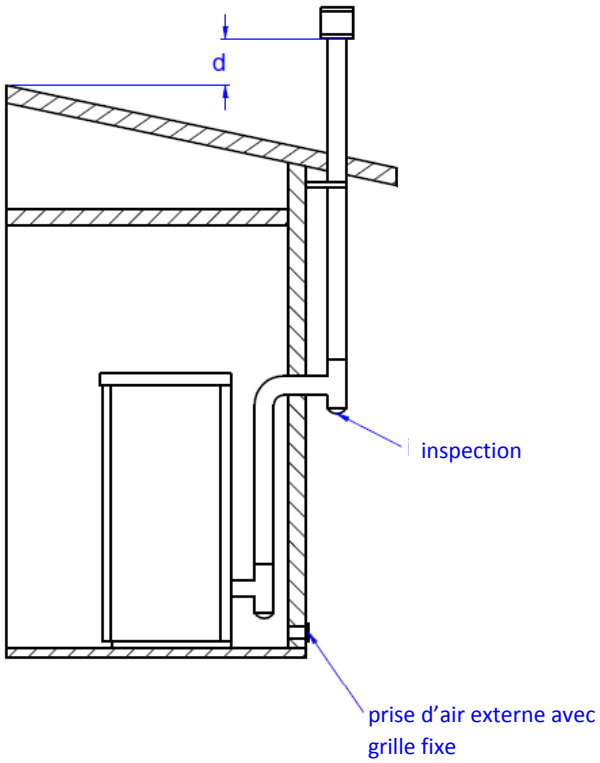

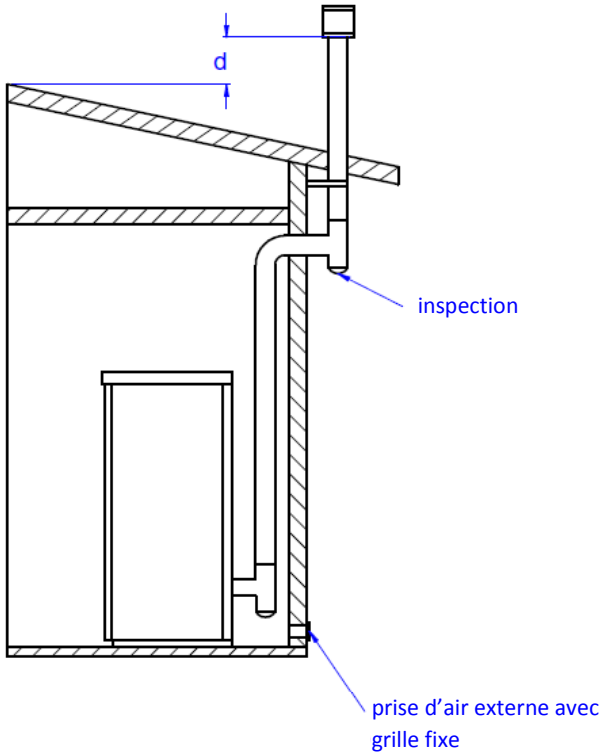

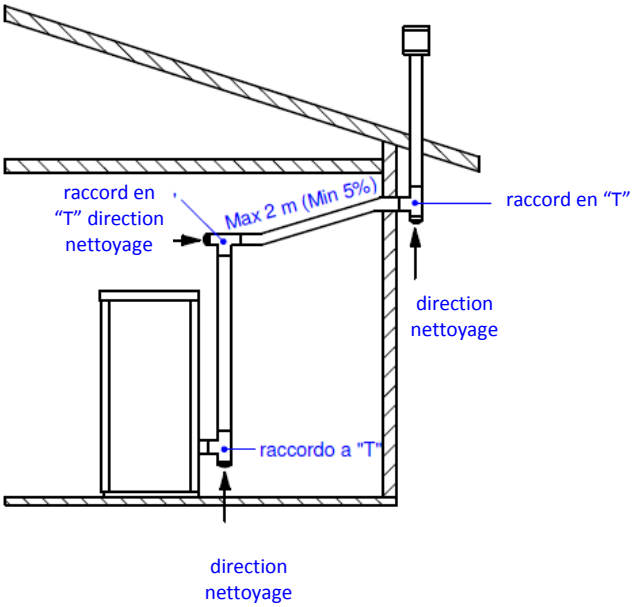

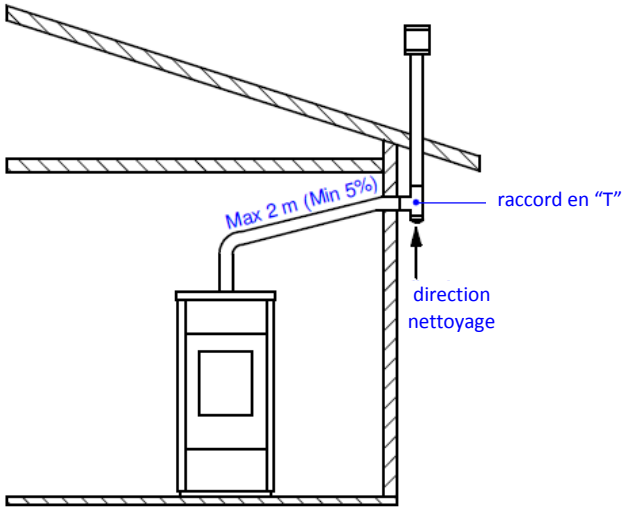

EXEMPLES DE RACCORDEMENT, SCHÉMAS DE L'INSTALLATION

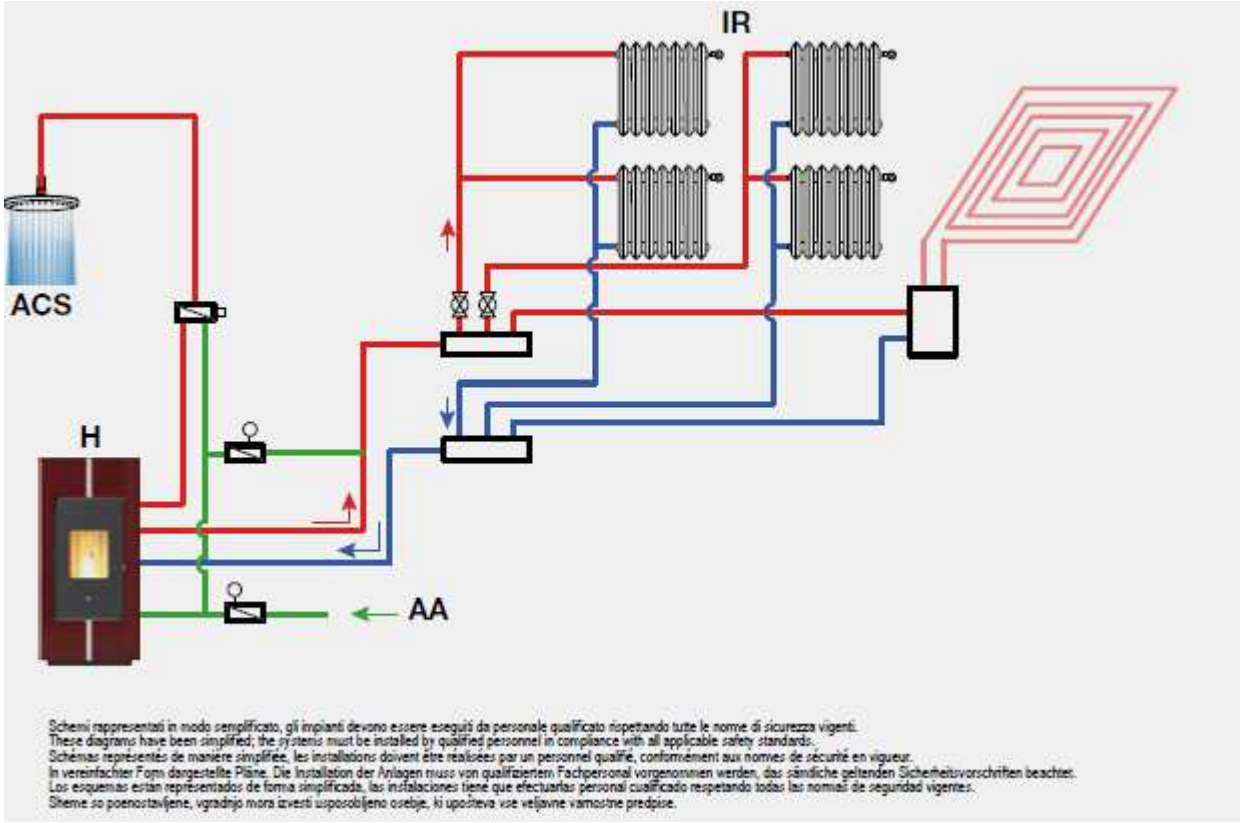

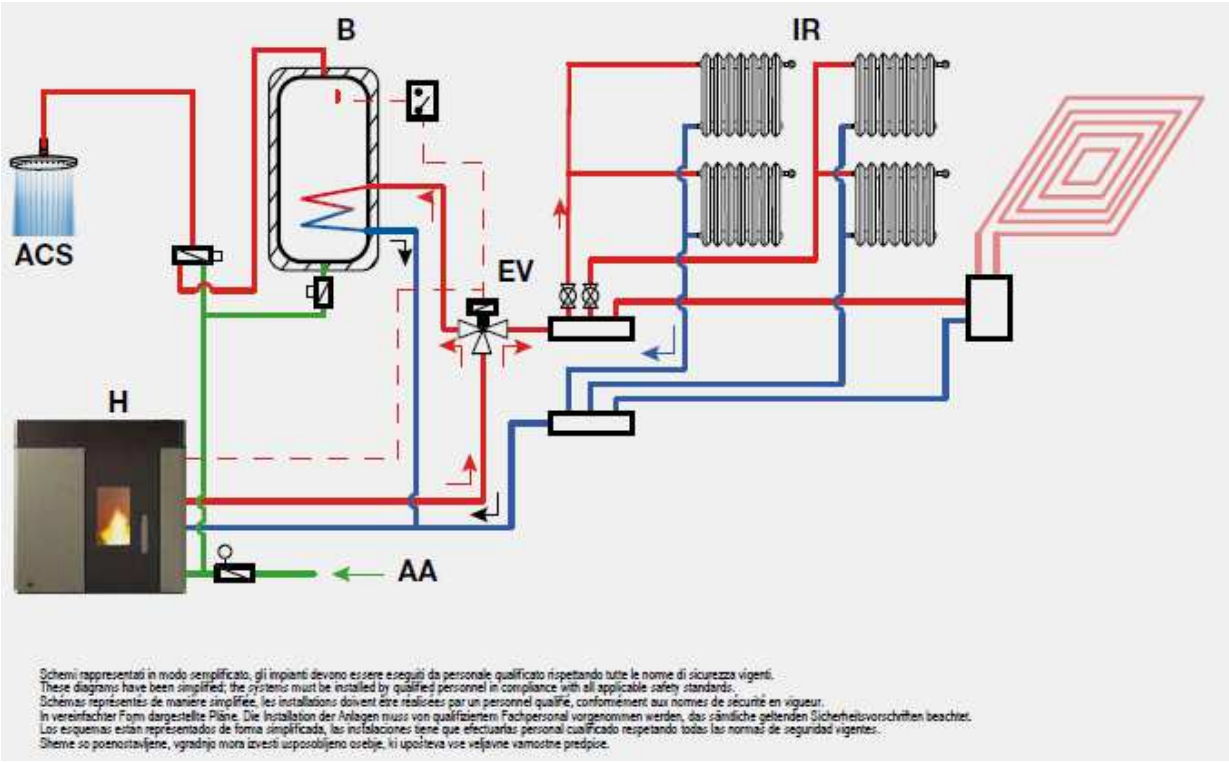

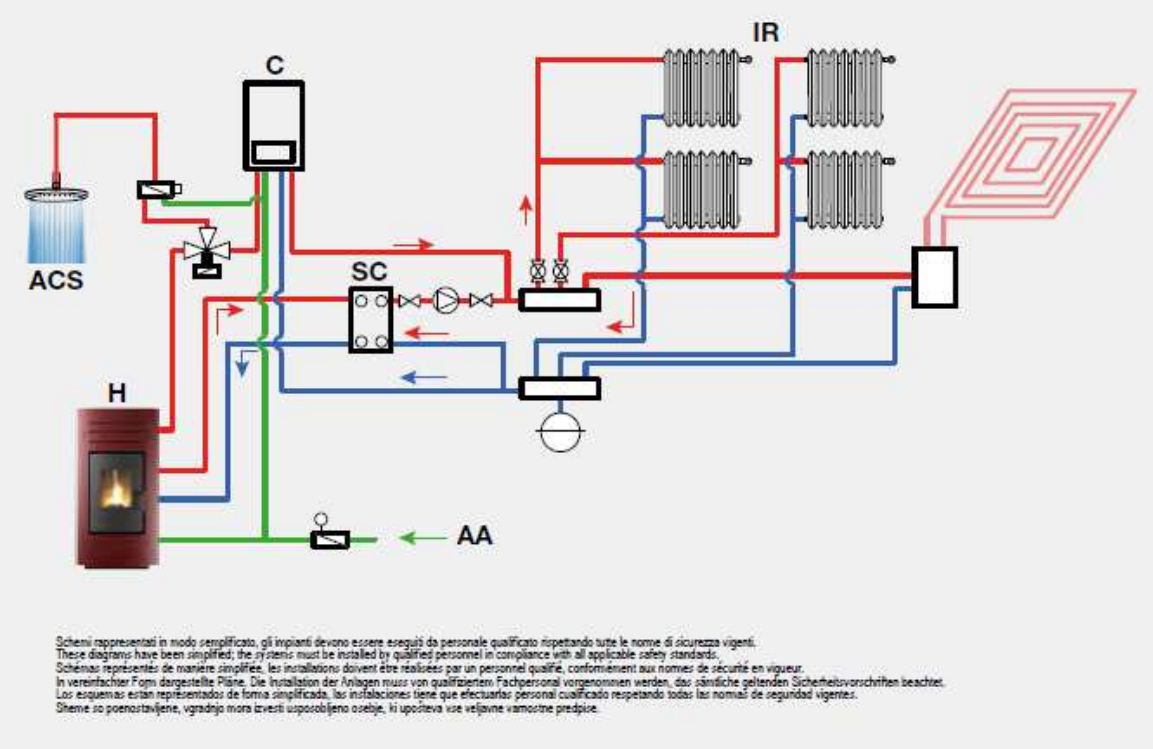

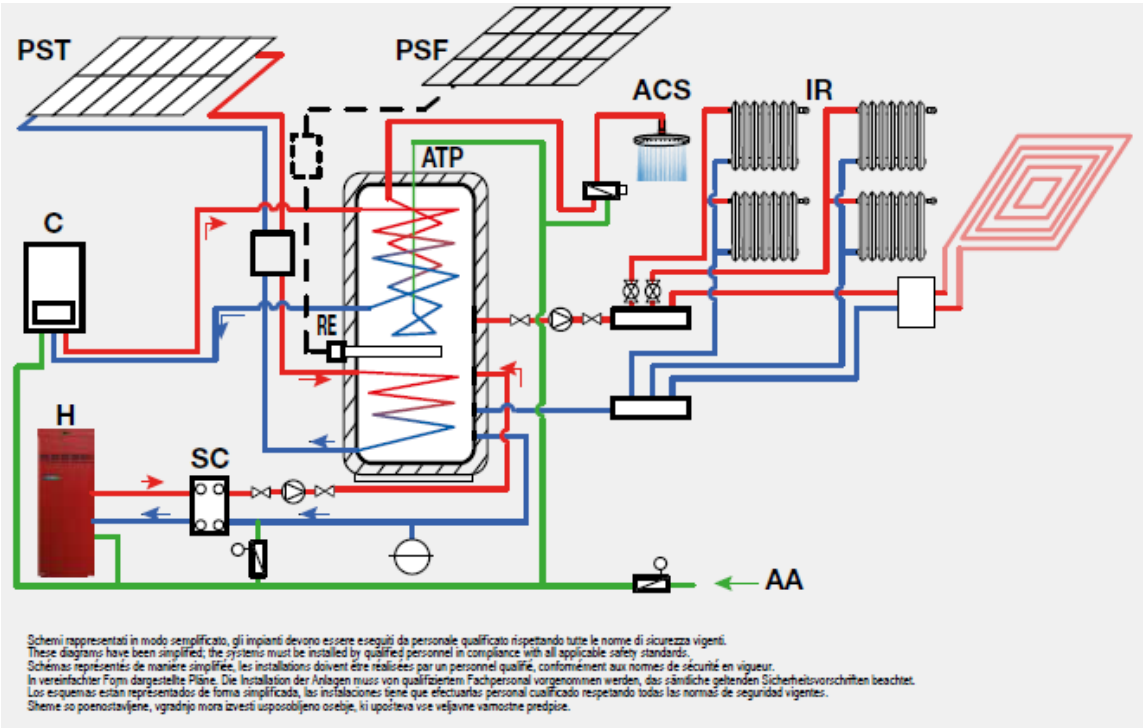

TYPE D'INSTALLATION

La fonction TYPE D'INSTALLATION est présente à l'intérieur de la centrale électronique (demander au technicien installateur). Cette fonction permet de choisir 2 types d'installation :

N° 0 : la chaudière travaille en fonction de la température chaudière, température ambiante ou thermostat.

N° 1 : la chaudière fonctionne sur la base d'une sonde pour le PUFFER. Il est possible d'installer en position AMB (schéma électrique) une sonde qui contrôle la température du PUFFER externe.

MANUTENTION ET DÉBALLAGE

Ne pas placer le produit à l'horizontale pendant son transport. Le produit doit être déchargé à l'aide d'engins de levage appropriés dont les caractéristiques correspondent au poids de la chaudière. L'opérateur doit s'assurer que lors du déchargement ou du levage de la chaudière, aucune personne ou objet ne se trouve à proximité. Lors du déballage, essayer de ne pas endommager le produit avec des couteaux ou des instruments contondants. Garder l'emballage hors de la portée des enfants. Dévisser les vis qui le fixent à la palette par le dessous et utiliser un chariot normal pour positionner la chaudière à l'endroit prévu à cet effet, en faisant attention aux obstacles qui pourraient gêner l'installation ou endommager le produit.

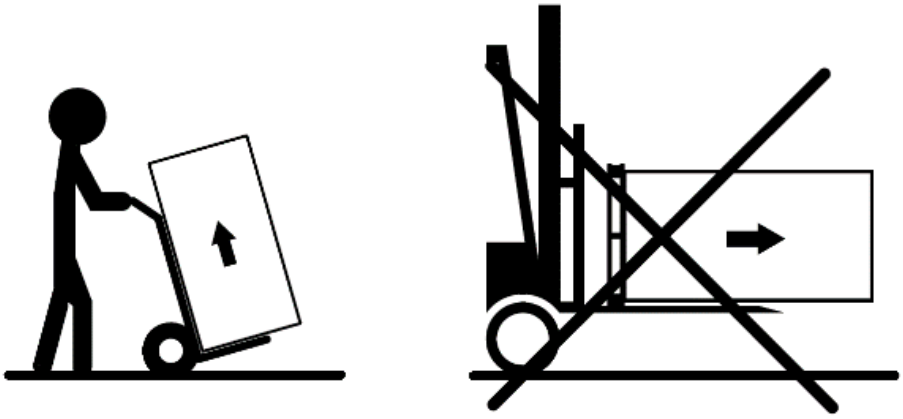

LIEU D'INSTALLATION

La chaudière à granulés doit être installée dans un LOCAL TECHNIQUE. Le local technique doit présenter des caractéristiques adéquates pour l'installation de la chaudière : la surface d'appui doit supporter le poids de la chaudière, ne doit pas être en matériau inflammable et doit être nivelée. Il en va de même pour les parois du local : elles ne doivent pas être en matériau inflammable et doivent pouvoir supporter le poids des composants hydrauliques. Respecter les distances de sécurité décrites ci-dessus.

Dans le respect des normes actuelles d'installation, la chaudière à granulés doit être placée dans un lieu ventilé où afflue suffisamment d'air à garantir une bonne combustion et donc un bon fonctionnement. La pièce ne doit pas avoir une volumétrie inférieure à 20m3 et pour assurer une bonne combustion (40m3/h d'air), une « prise d'air de combustion » doit atteindre un mur donnant sur l'extérieur ou sur les pièces adjacentes à celle de l'installation, à condition qu'elles soient équipées d'une prise d'air extérieure (Ø80 mm) et qu'il ne s'agisse pas de chambres, d'une salle de bain ou de pièces où il existe un risque d'incendie, comme les remises, les garages, les entrepôts de matériaux combustibles, etc. Ces prises d'air doivent être réalisées de manière à ce qu'elles ne puissent pas être obstruées ni de l'intérieur ni de l'extérieur et doivent être protégées par une grille, un filet métallique ou des protections adaptées à condition que cela ne réduise pas leur section minimum.
Quand la chaudière à granulés est allumée, une dépression dans la pièce où elle est installée peut se créer ; il ne doit donc pas y avoir dans cette pièce d'autres appareils à flamme libre (exception faite des chaudières de type C (étanches) à moins qu'ils ne soient équipés de leur propre afflux d'air).
La cuisinière à granulés ne doit pas être placée près de rideaux, de fauteuils, de meubles ou d'autres matériaux inflammables.
Elle ne doit pas être installée dans des atmosphères explosives ou des pièces pouvant potentiellement devenir explosives à cause de la présence de machines, de matériaux ou de poudres pouvant causer l'émission de gaz ou pouvant s'enflammer facilement avec des étincelles. Avant d'installer la chaudière à granulés, il faut vérifier que toutes les finitions ou les éventuelles poutres en matériaux combustibles sont placées à bonne distance et en dehors de la zone de rayonnement du poêle. Il faut également tenir compte que, pour ne pas compromettre le bon fonctionnement de l'appareil, il est indispensable de créer à l'intérieur de son logement une recirculation d'air. Pour éviter la surchauffe du logement, respecter les distances minimales et pratiquer des trous d'aération.

BRANCHEMENT HYDRAULIQUE

La chaudière est équipée à l'intérieur de tous les composants de sécurité : purgeur automatique, soupape de sécurité 3 bar, vase d'expansion, thermostat de sécurité chaudière, capteur de pression d'eau.
Néanmoins, il est **OBLIGATOIRE** d'installer une soupape anti-condensation et un manomètre pour la lecture de la pression. Se rappeler de purger l'installation hydraulique avant l'allumage de l'appareil.
Il est conseillé d'utiliser des tuyaux flexibles qui raccordent l'appareil à l'installation hydraulique étant donnée qu'en cas d'entretiens ordinaires ou extraordinaires, cela facilite le déplacement. De plus, il est conseillé d'installer un dispositif pour éliminer la boue étant donné que la pompe électronique pourrait capturer la saleté de l'installation et se bloquer.
Voir chapitre DESCRIPTION DU PRODUIT pour la distance entre les raccords hydrauliques et les dimensions.
La pression du système doit être comprise entre 0,5 et 2,5 bar. Si ces seuils sont dépassés, l'alarme de PRESSION D'EAU est activée et le produit s'éteint. La pression conseillée est de 1,5 bar.

KIT EAU SANITAIRE.

Si vous avez acheté la chaudière avec kit sanitaire, vous devrez également prévoir l'entrée d'eau sanitaire froide et la sortie d'eau sanitaire chaude. A l'intérieur de la chaudière, il y a déjà un robinet à trois voies et un commutateur de débit qui se met automatiquement en marche en cas d'appel d'eau chaude sanitaire. Voir chapitre DESCRIPTION DU PRODUIT pour la distance entre les raccords hydrauliques et les dimensions.

BRANCHEMENT ÉLECTRIQUE
Le branchement électrique doit être effectué par du personnel qualifié. Il convient aussi de prévoir un interrupteur magnétothermique en amont. Une attention particulière doit être portée lorsque la chaudière est intégrée au système et que tous les équipements doivent fonctionner comme prévu.
Eviter des installations avec des câbles électriques suivant un parcours à proximité de tubes des fumées ou de pièces très chaudes dument isolées.
La tension est de 230 V et la fréquence de 50 Hz.
Le circuit électrique auquel la cuisinière est raccordée doit être doté du conducteur de terre, conformément aux directives 73/23 CEE et 93/98 CEE.

THERMOSTAT EXTÉRIEUR
Il est possible d'installer dans ses chaudières un thermostat externe. Cette opération ne peut être effectuée que par du personnel autorisé. Il est possible d'utiliser un câble à 2 pôles à double isolation disponible dans le commerce. Connecter les deux pôles au connecteur 7 de la carte électronique. Si le thermostat est fermé, la chaudière fonctionne à la puissance réglée. Si le thermostat s'ouvre, la chaudière fonctionnera à l'état MODULÉ jusqu'à ce que le thermostat se ferme.

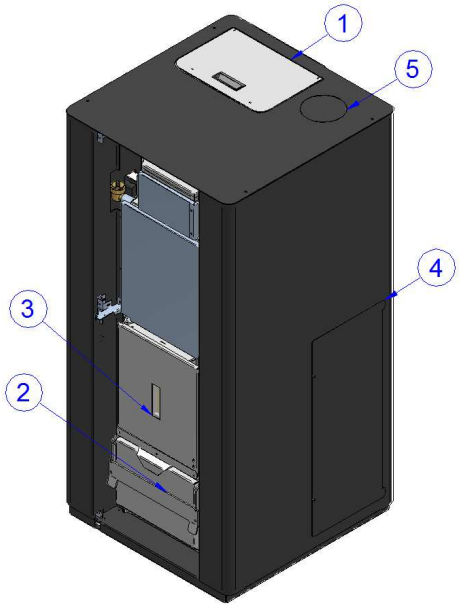

1 - réservoir granulés
2 - compartiment cendres
3 - porte foyer
4 - inspection latérale
5 - évacuation supérieure fumées

MISE EN MARCHE
La première opération à effectuer est relier la fiche de la chaudière à l'installation électrique ; puis remplir le réservoir de granulés.
Pour cette opération, il faut faire très attention de ne pas vider tout le sac directement d'un seul coup, mais d'effectuer l'opération lentement afin de ne pas verser la poussière des granulés dans le sac situé à l'intérieur de la trémie. Veillez à ne pas endommager le joint d'étanchéité de la porte de la trémie de granulés et à garder la surface de la trémie propre.
Les granulés ne doivent pas être de mauvaise qualité, les caractéristiques sont énumérées dans le chapitre SÉCURITÉ DU PRODUIT. L'utilisation de granulés de mauvaise qualité peut empêcher la chaudière d'atteindre son efficacité maximale en raison d'une mauvaise combustion et de la dégradation de la chaudière elle-même. Vérifier que la porte de la trémie à pellets soit correctement fermée jusqu'au fond, autrement la chaudière ne fonctionnera pas correctement.
Le compartiment de récupération des cendres doit être fermé avant de fermer la porte de la chambre de combustion, autrement celle-ci ne se ferme pas.
Il y a un contact de fin de course dans la porte qui, si elle n'est pas fermée correctement, coupe l'alimentation du convoyeur à vis et place le poêle en alarme DEP.
Appuyer et maintenir la touche P5 enfoncée pour afficher la pression du système. Une fois la pression vérifiée, le système purgé, les granulés chargés et la charge initiale effectuée, mettre la chaudière en marche.
La chaudière dispose d'un mécanisme de nettoyage du brasero et des turbulateurs. Avant de charger les granulés, la chaudière active ces dispositifs de nettoyage afin que le brasero soit toujours propre et que les canaux de l'échangeur soient toujours propres pour une efficacité maximale. Cette phase de nettoyage dure en moyenne 4 minutes. A la fin de la phase de nettoyage, si tous les mécanismes ont correctement terminé leur cycle, on obtient CHARGER PELLET, autrement il y aura une alarme qui interrompra la phase de démarrage.

04.1 ÉLECTRONIQUE AVEC ÉCRAN LCD 6 TOUCHES

Fonctionnement correct et dispositifs de réglage des commandes

Console

La console affiche les informations sur l'état de fonctionnement de la chaudière. En accédant au menu, il est possible d'obtenir différents types d'affichage et d'effectuer les réglages disponibles selon le niveau d'accès.
Selon le mode opérationnel, les affichages peuvent avoir différentes significations selon leur position sur l'écran.

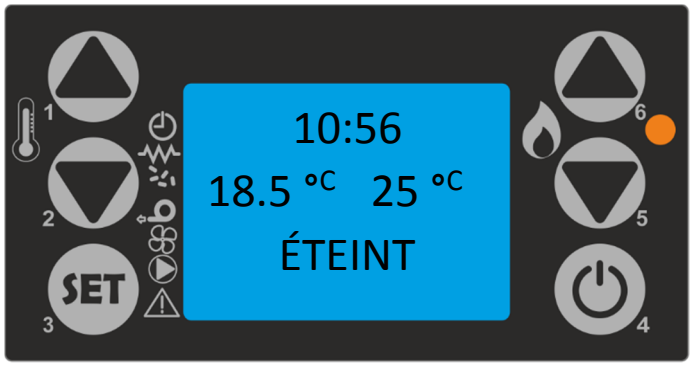

Signification des signaux d'état sur la partie gauche de l'affichage.

Chronothermostat activé
Bougie d'allumage activée
Convoyeur à vis activé
Ventilateur fumées activé
Ventilation ambiante activée
Pompe activée
Alarme

L'activation de l'un des segments de la zone "état" de l'écran indique l'activation de l'appareil correspondant.

Description du panneau

TOUCHE 1 (P1) - Incrément température :
En mode programmation, la touche modifie/augmente la valeur du menu sélectionnée, en mode de fonctionnement/d'extinction elle augmente la valeur de la température de la chaudière.
En maintenant la Touche P1 appuyée, on affiche les secondes de chargement des granulés et la puissance réelle de la chaudière.

TOUCHE 2 (P2) - Diminution de la température :
En mode programmation, la touche modifie/diminue la valeur du menu sélectionnée, en mode de fonctionnement/d'extinction elle diminue la valeur de la température du thermostat ambiant.
En maintenant la Touche P2 appuyée, on affiche la température des fumées et les tours du moteur des fumées

TOUCHE 3 (P3) – Set/menu :
La touche permet d'accéder au réglage de la température et au menu des paramètres utilisateur et technicien. À l'intérieur du menu, on accède au niveau suivant du sous-menu.Pendant la phase de programmation, on règle la valeur et on passe à la rubrique suivante du menu.

TOUCHE 4 (P4) - ON/OFF déblocage :
La pression de la touche pendant deux secondes permet l'allumage ou l'extinction manuelle de la chaudière selon qu'elle soit respectivement éteinte ou allumée.
Dans le cas où des alarmes ont mis la chaudière en état de Blocage, la touche permet le déblocage et le passage à l'état Éteinte. En phase de menu/programmation on passe au niveau du menu supérieur, les modifications effectuées sont enregistrées.

TOUCHE 5 (P5) - Diminution puissance :
En mode fonctionnement, la touche permet de diminuer la valeur de la puissance. En mode menu, on passe à la rubrique suivante du menu, alors qu'en mode programmation on passe à la rubrique suivante du sous-menu. Les modifications effectuées sont enregistrées.
En maintenant la Touche P5 appuyée, on affiche la température de la carte et la pression de l'eau.

TOUCHE 6 (P6) - Augmentation de puissance :
En mode fonctionnement, la touche permet de modifier la valeur du ventilateur échangeur. En mode menu, on passe à la rubrique précédente du menu, alors qu'en mode programmation on passe à la rubrique précédente du sous-menu.Les modifications effectuées sont enregistrées.

Le menu

En appuyant sur la touche P3 (MENU), on accède au menu.
Ce dernier est divisé en différentes rubriques et niveaux permettant d'accéder aux réglages et à la programmation de la carte.
Les rubriques du menu permettant d'accéder à la programmation technique sont protégées par une clé.

Menu utilisateur

Le tableau suivant décrit de manière synthétique la structure du menu en se concentrant dans ce paragraphe sur les sélections disponibles pour l'utilisateur.

Menu 01 - set horloge

Programmer l'heure et la date actuelles. La carte est équipée d'une batterie au lithium permettant à l'horloge interne une autonomie d'environ 3/5 ans.

Menu 02 - set chrono

Sous-menu 02 – 01 – activation chrono
Permet d'activer et de désactiver globalement toutes les fonctions du chronothermostat.

Sous-menu 02 – 02 – programme journalier
Permet d'activer, de désactiver et de régler les fonctions de chronothermostat journalier.

Il est possible de régler deux phases de fonctionnement délimitées par des horaires programmés selon le tableau suivant où la programmation OFF indique à l'horloge d'ignorer la commande.

sélection	***Signification***	***Valeurs possibles***
START 1	heure d'activation	heure - OFF
STOP 1	heure de désactivation	heure - OFF
START 2	heure d'activation	heure - OFF
STOP 2	heure de désactivation	heure - OFF

Sous-menu 02 - 03 - programme hebdomadaire
Permet d'activer, de désactiver et de régler les fonctions de chronothermostat hebdomadaire.
Le programmeur hebdomadaire dispose de 4 programmes indépendants dont l'effet final se compose de la combinaison des 4 programmations.
Le programmeur hebdomadaire peut être activé ou désactivé.
De plus, en réglant le champ horaires sur OFF, l'horloge ignore la commande correspondante.
Attention : effectuer avec soin la programmation en évitant de manière générale à ce que les heures d'activation et/de désactivation dans une même journée, mais dans des programmes différents, se chevauchent.

Sous-menu 02 - 04 - programme weekend
Permet d'activer, de désactiver et de régler les fonctions de chronothermostat pendant le weekend (jours 5 et 6, c'est-à-dire samedi et dimanche).

CONSEIL : dans le but d'éviter une confusion ou des opérations de démarrage et d'extinction non désirées, activer un seul programme à la fois si on ne sait pas exactement ce que l'on veut obtenir.
Désactiver le programme journalier si l'on désire utiliser le programme hebdomadaire. Toujours maintenir désactivé le programme weekend si on utilise le programme hebdomadaire dans les programmes 1, 2, 3 et 4.
Activer la programmation weekend seulement après avoir désactivé la programmation hebdomadaire.

Menu 03 - choix de la langue

Permet de sélectionner la langue de dialogue parmi celles disponibles.

Menu 04 - mode stand-by - active la modalité 2

Active le mode « STAND-BY » qui arrête la chaudière lorsque la température de la chaudière est restée supérieure à celle du SET au-delà du temps défini par Pr44.
Après l'extinction suite à cette condition, le ré-allumage sera seulement possible quand la condition suivante sera vérifiée : TSET < (Tchaudière - Pr43)

POUR L'INSTALLATION :
3 modes de stand-by sont disponibles :

Mode 1
PAR RAPPORT À LA SONDE AMBIANTE ET À LA TEMPÉRATURE DE L'EAU
Une fois que la température de l'eau a été configurée, la chaudière se met en marche.
1 - Quand le point de consigne ambiant paramétré est atteint, la chaudière se met en stand-by.
2 - Avec Set air non atteint, la chaudière fonctionne.
Quand on s'approche du point de consigne de l'eau, la chaudière se place en mode modulation et reste dans ce mode.
Il se met en stand-by quand le point de consigne d'air est atteint.
Il se rallume quand il descend en dessous du point de consigne de l'air.
La PRIORITÉ EST DONNÉE À LA sonde d'air ambiant.
Dans ce cas, la pompe s'arrête pour maintenir la température dans la chaudière.

Mode 2 :
UNIQUEMENT PAR RAPPORT A LA TEMPÉRATURE DE L'EAU
Une fois que la température de l'eau a été configurée, la chaudière se met en marche.
Quand on s'approche du point de consigne de l'eau, la chaudière se met en mode modulation et quand le point de consigne est dépassé, la chaudière se met en mode modulation, puis en mode stand-by.
En dessous du point de consigne, la chaudière se rallume et se remet en marche.
La chaudière ne tient aucunement compte de la température détectée par la sonde ambiante de la chaudière elle-même.
La PRIORITÉ EST DONNÉE À L'EAU

Mode 3 :
PAR RAPPORT À LA SONDE AMBIANTE ET À LA TEMPÉRATURE DE L'EAU
Une fois que la température de l'eau a été configurée, la chaudière se met en marche.
1 - Avec le thermostat ouvert, la chaudière se place en mode modulation puis en stand-by.
2 - Avec le thermostat fermé, la chaudière est en fonctionnement.
Quand on s'approche du point de consigne de l'eau, la chaudière se place en mode modulation et reste dans ce mode. Il se met en stand-by quand le thermostat ouvre le contact. Il se rallume quand le thermostat ferme le contact.
La chaudière ne tient aucunement compte de la température détectée par la sonde ambiante de la chaudière elle-même.
La PRIORITÉ EST DONNÉE AU THERMOSTAT
Dans ce cas, la pompe s'arrête pour maintenir la température dans la chaudière.

Menu 05 - mode buzzer

Quand "OFF", le signal acoustique est désactivé.

Menu 06 - charge initiale

Cette fonction est importante si la chaudière est neuve ou si la chaudière a été arrêtée par manque de granulés dans la trémie.
LE PREMIER ALLUMAGE DOIT ÊTRE EFFECTUÉ PAR DU PERSONNEL AUTORISÉ, ET NON PAS PAR VOUS.
CONTACTER LE CENTRE D'ASSISTANCE QUI ENVERRA UN TECHNICIEN SPÉCIALISÉ.
Permet d'effectuer, avec la chaudière éteinte et froide, une pré-charge de granulés pendant un temps prédéfini. Démarrer avec la touche P1 et interrompre avec la touche P4. La charge initiale est validée seulement si la chaudière est en état Éteinte.

Menu 07 - état chaudière

Affiche l'état instantané de al chaudière en reportant l'état des différents dispositifs auxquels elle est raccordée. Différentes pages affichées sont disponibles par la suite. Vous pourrez visualiser : Temps des états, y compris marche-arrêt, travail, etc., charge des granulés et puissance, température des fumées et régime du moteur fumées, température de la carte et pression de l'eau.

Menu 08 – Étalonnages Technicien

Menu destiné exclusivement aux techniciens et aux installateurs.

Fonctions utilisateur

Nous décrivons ci-dessous le fonctionnement normal du contrôleur régulièrement installé dans une chaudière par référence aux fonctions disponibles pour l'utilisateur. Les indications reportées ci-dessous se réfèrent au contrôleur muni de l'option chronothermostat.

Mise en marche de la chaudière

Contrôler qu'il y a des granulés dans le réservoir, que le brasero est positionné correctement et exempt de tout résidu de combustion, puis refermer la porte.
Pour allumer la chaudière, agir sur la touche P4 pendant quelques secondes. L'allumage est signalé sur l'écran.

Phase de démarrage

La chaudière exécute en séquence les phases de démarrage selon les modalités définies par les paramètres qui gèrent les niveaux et les temps. L'écran affichera ALLUMAGE ; le granulé n'est pas chargé mais on entend le ventilateur de fumées qui est en marche. Ensuite l'écran affichera CHARGEMENT PELLET pour indiquer que le granulé est chargé dans le brasero. Une fois que les granulés ont commencé à brûler et que la température des fumées a augmenté, l'écran affichera FEU PRÉSENT, à savoir la phase de transition entre l'allumage et la puissance de fonctionnement.

Allumage échoué

Après un temps prédéfini, si la température des fumées n'a pas atteint la valeur minimale admissible, atteinte avec une pente de 2° C/min, la chaudière passe en mode alarme.

Si, dans le brasero, des granulés non brûlés sont présents, il est nécessaire de vider le brasero avant de rallumer le poêle. Ceci permet d'éviter le gaspillage de granulés et d'éventuelles explosions à l'intérieur de la chambre de combustion.
Si les granulés ont commencé à brûler mais qu'il y a tout même un état d'alarme pour allumage raté, il est nécessaire d'attendre que tous les granulés soient brûlés pour, ensuite effectuer de nouveau l'allumage.
Quoiqu'il en soit, contrôler qu'il y a des granulés dans le réservoir.

Poêle en marche

Une fois la phase de démarrage correctement terminée, la chaudière passe en mode fonctionnement qui est le mode normal.
Lorsque la température de la chaudière est la même que celle programmée, la pompe démarre, en l'occurrence 55°C.
Une fois que la température de la chaudière est atteinte, la chaudière passe en mode MODULATION et fonctionne automatiquement à la puissance minimale.
Toutes les 8 heures de travail continu, la chaudière effectue un arrêt automatique afin de garantir le nettoyage du brasero et des turbulateurs.

Modification de la configuration de la température ambiante

Pour modifier la température ambiante, il suffit d'agir sur la touche P2. L'écran affiche l'état actuel du RÉGLAGE de température.

Modification de la configuration de la température de la chaudière

Pour modifier la température ambiante, il suffit d'utiliser la touche P1. L'écran affiche l'état actuel du RÉGLAGE de température.

Emploi du thermostat/chronothermostat externe

Si on veut utiliser un thermostat ambiant externe, il faut effectuer la connexion aux bornes TERM (connecteur CN7 pin 7-8).

- **thermostat externe**
- **chronothermostat externe**

L'activation du poêle se fait quand le poêle est allumé, à la fermeture du contact.

La température ambiante atteint la température programmée (RÉGLAGE température)

Lorsque la température ambiante a atteint la valeur programmée ou que la température des fumées a atteint la valeur de sécurité, la puissance de chauffage est automatiquement amenée à la valeur minimale, condition MODULATION.

Si le mode STAND-BY est activé, la chaudière s'éteint avec un retard égal à un temps préréglé après avoir atteint le SET de température. Le redémarrage a lieu après que la température ambiante s'est abaissée.
On obtient la même situation si la température de la chaudière arrive à la même température que celle configurée. On aura l'état de modulation et, s'il est activé, l'état de STAND-BY.

Nettoyage du brasero

Pendant le fonctionnement normal en mode de travail, le mode "NETTOYAGE BRASERO" est activé à intervalles réguliers pendant la durée établie par un paramètre prédéfini.

Arrêt de la chaudière

Pour éteindre la chaudière, il suffit d'appuyer sur la touche P4 pendant environ 2 secondes. Le convoyeur à vis est immédiatement arrêté et l'extracteur des fumées est porté à une vitesse élevée. La phase de NETTOYAGE FINAL est exécutée.

L'activité de l'extracteur des fumées est désactivée après un temps prédéfini et après que la température de la fumée se soit abaissée en dessous de la valeur prédéfinie.

Poêle éteint
Sur l'écran, le message ÉTEINT, s'affiche. Le ventilateur de fumées cesse de fonctionner.

Nouvel allumage du poêle
Il ne sera pas possible de redémarrer le poêle tant que la température de la fumée ne se soit refroidie et que le temps de sécurité préréglé ne soit écoulé.

Kit sanitaire
Si le produit a été acheté avec le kit sanitaire, après avoir raccordé l'entrée et la sortie d'eau, allumer le poêle. Lorsque le poêle est en marche et que vous ouvrez un robinet d'eau chaude sanitaire, l'écran affiche EAU SANITAIRES. Si la chaudière est en état de modulation, elle passera à la puissance maximale afin d'avoir toute la puissance thermique disponible au sanitaire. Lorsqu'il n'y aura plus de demande d'eau chaude sanitaire, la chaudière reviendra à la puissance calorifique établie sur la base de la température de l'eau dans la chaudière.

Installation de la sonde PUFFER
Une fois la sonde installée dans le terminal AMB, choisir le type de système dans le Menu Technicien. Après avoir choisi le type 1, les touches 1 et 2 de la page écran initiale permettent de régler la température pour le PUFFER. L'eau de la chaudière est automatiquement calculée 10 °C au-dessus du SET PUFFER. Lorsque le SET PUFFER plus Delta préréglé est atteint, la chaudière se met en mode modulation puis en stand-by.

Que se passe-t-il si …
Les granulés ne s'allument pas

En cas de démarrage manqué, le message d'alarme NO ACC s'affiche.

Il n'y a pas d'énergie électrique (black-out)

Pr48 = 0
S'il n'y a pas de tension de réseau, lors de son rétablissement, le poêle se met en état de NETTOYAGE FINAL et attend que la température des fumées diminue jusqu'à une valeur inférieure à Pr13.

Pr48 = T secondes
Après une absence de tension de réseau et selon l'état dans lequel se trouve le poêle, les éventualités suivantes se présentent :

état précédent	***durée black-out***	***nouvel état***
éteint	quelconque	éteint
allumage	< T	allumage
charge granulés sans pré-charge	< T	charge granulés
charge granulés avec pré charge	quelconque	éteint
attente flamme	< T	attente flamme
fonctionnement	< T	fonctionnement
nettoyage brasero	< T	nettoyage brasero
éteint	< T	éteint

Dans tous les cas où la durée du black-out est supérieure à T, le poêle s'éteint.

Alarmes

Dans l'éventualité où une anomalie de fonctionnement se vérifie, la carte intervient et signale l'irrégularité en opérant de différentes manières selon la typologie d'alarme. Les alarmes suivantes sont prévues.

Affichage écran	N°	Origine de l'alarme
ALARME SONDE EAU	**(AL C)**	Sonde eau en panne ou en court-circuit
ALARME HOT EAU	**(AL D)**	Dépassement du seuil maximum eau chaudière
ALARME PRESSION EAU	**(AL E)**	Pression eau trop basse ou trop élevée
ALARME SONDE FUMÉES	**(2)**	Sonde température des fumées en panne
ALARME HOT FUMÉES	**(3)**	Dépassement température fumées
ALARME ASPIRATEUR EN PANNE	**(4)**	Ventilateur fumées en panne, défectueux
ALARME DÉMARRAGE MANQUÉ	**(5)**	Démarrage manqué du produit
ALARME ABSENCE DE GRANULÉS	**(6)**	Arrêt à cause du manque de granulés
ALARME SÉCURITÉ - THERMIQUE	**(7)**	Thermostat de sécurité intervenu
ALARME MANQUE DÉPRESS-	**(8)**	Dépresseur intervenu
ALARME CODEUR CONVOYEUR À VIS	**(AL G)**	Codeur convoyeur à vis défectueux
ALARME ERREUR TRIAC CONVOYEUR À VIS	**(AL B)**	Le Convoyeur à vis tourne de façon continue
ALARME PANNE NETTOYEUR	**(AL E)**	Le nettoyeur du Brasero est bloqué
ALARME PANNE TURBULAT	**(AL F)**	Le nettoyage des turbulateurs est bloqué
ALARME BLACK-OUT	**(1)**	Absence de tension de réseau

Toute condition d'alarme provoque l'arrêt immédiat de la chaudière.
L'état d'alarme peut être remis à zéro en agissant sur la touche P4.

Thermostat de sécurité

Dans le cas où le thermostat de sécurité générale détecte une température d'eau supérieure au seuil, le thermostat intervient pour déconnecter le convoyeur à vis (qui est alimenté en série) et simultanément, à travers la borne AL1 du CN4, permet au contrôleur d'acquérir ce changement de régime. Le message **ALARME SÉCURITÉ THERMIQUE** s'affiche et le système s'arrête. Dévisser le capuchon noir derrière le poêle et appuyer sur la touche pour réinitialiser le contact.

Alarme dépression

Cette alarme survient si :

- Collecteur de fumées non conforme à la réglementation : le collecteur de fumées doit maintenir un minimum de Pascals requis par le fabricant (voir DONNÉES TECHNIQUES) à la fois à la puissance minimale que maximale.
- Collecteur de fumées ou prise de l'air de combustion bouchés.
- Portillon chambre de combustion et/ou portillon réservoir granulés ouverts.
- Saleté excessive à l'intérieur du conduit des fumées : il est nécessaire de vider les cendres qui se déposent sur la partie proche au compartiment du tiroir à cendres.

Alarme panne ventilateur d'aspiration des fumées

Dans le cas où le ventilateur d'aspiration des fumées tombe en panne, le poêle s'éteint et le message **ALARME ASPIRATEUR EN PANNE** apparaît

Alarme Black-out

En cas de panne de courant pendant un certain temps, la chaudière déclenche l'alarme **BLACK-OUT** lorsque la tension revient. Il est nécessaire d'attendre que la chaudière refroidisse avant de la remettre en marche.

Branchements

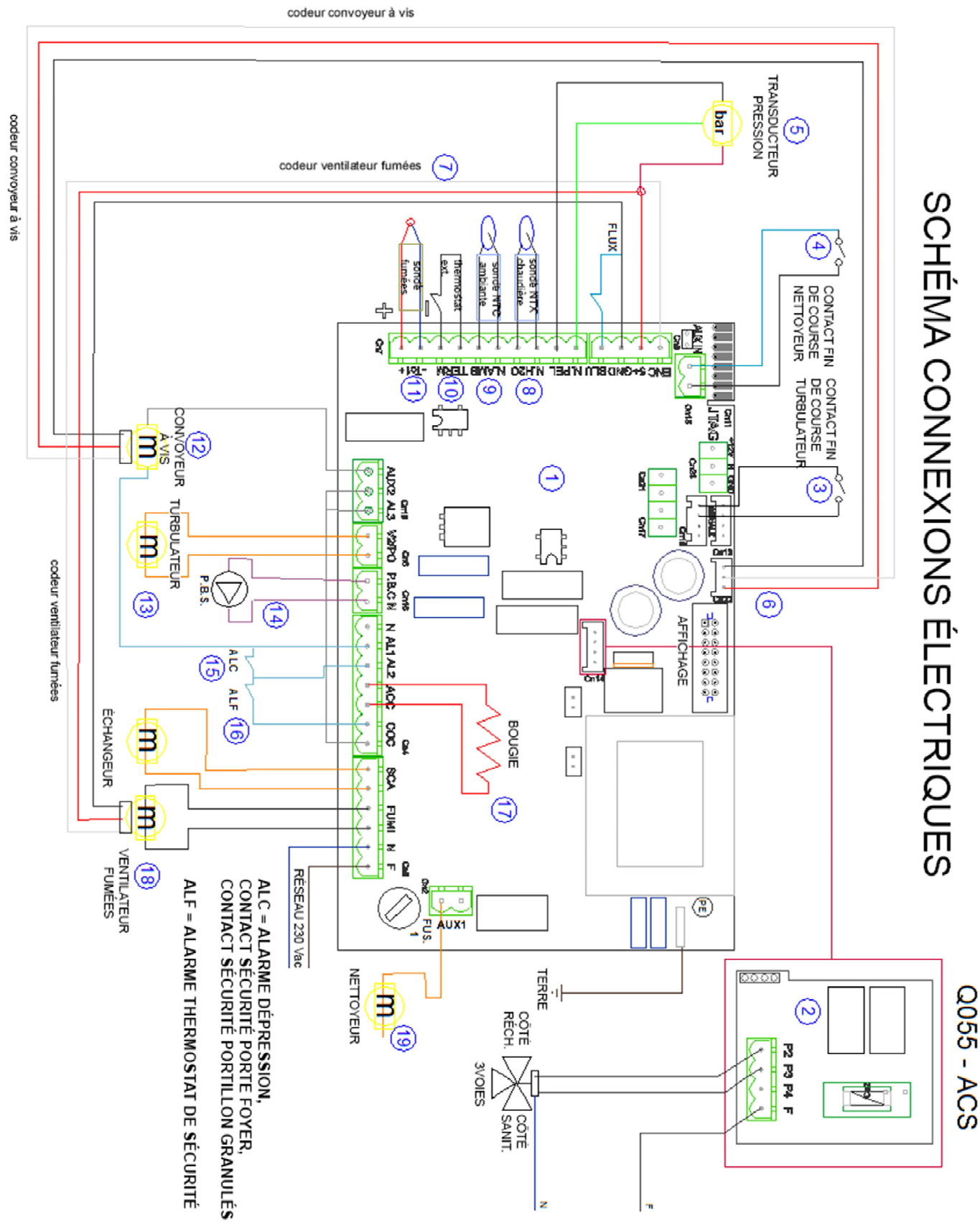

LÉGENDE

		CODE
1	CENTRALE ÉLECTRONIQUE POUR CHAUDIÈRE	951095900
2	CARTE EXPANSION GESTION MOD.SAN. (seulement mod c/acs)	951067700
3	CONTACT DES TURBULATEURS	
4	CONTACT DU NETTOYEUR BRASERO	
5	CÂBLE DU TRANSDUCTEUR DE PRESSION 505	
6	CODEUR POUR LE MOTEUR CONVOYEUR À VIS	
7	CODEUR POUR LE MOTEUR FUMÉES	
8	SONDE DE LA CHAUDIÈRE	
9	SONDE DE L'ENVIRONNEMENT	
10	THERMOSTAT EXTÉRIEUR	
11	SONDE FUMÉES	
12	MOTEUR CONVOYEUR À VIS	
13	MOTEUR DES TURBULATEURS	
14	POMPE / CIRCULATEUR	
15	CONTACT PORTE / DÉPRESSEURS	
16	THERMOSTAT DE SÉCURITÉ	
17	BOUGIES DÉMARRAGE	
18	VENTILATEUR FUMÉES	
19	MOTEUR DU NETTOYEUR BRASERO	

BRANCHEMENT CONVOYEUR À VIS, DÉPRESSEURS, THERMOSTAT DE SÉCURITÉ, CONTACT PORTE, NETTOYEUR BRASERO

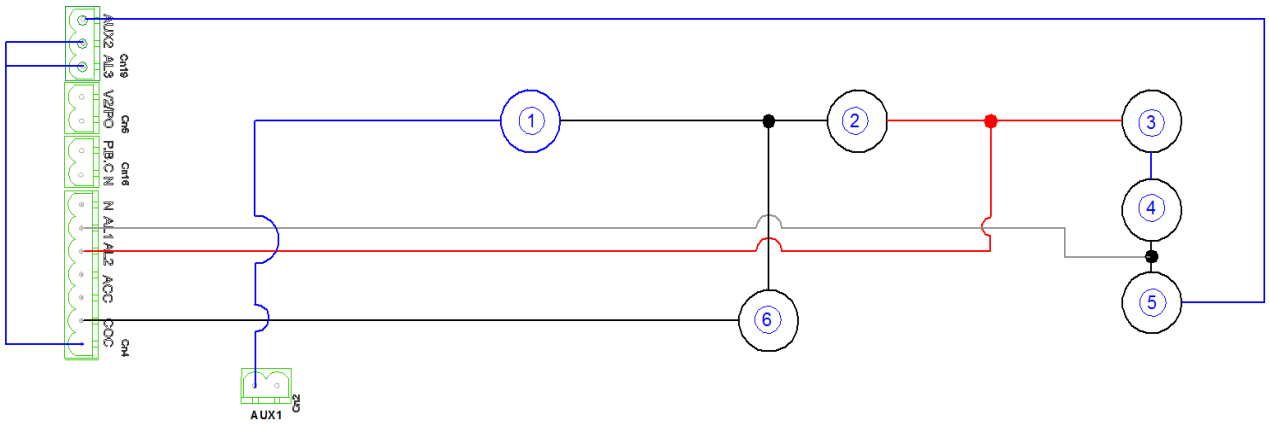

		NOTES
1	MOTEUR NETTOYEUR	
2	THERMOSTAT DE SÉCURITÉ CHAUDIÈRE	
3	DÉPRESSEUR DE 20 PA	
4	DÉPRESSEUR DE 40 PA	
5	CONVOYEUR À VIS	
6	CONTACT PORTE	

05.1 AVANT-PROPOS

La chaudière nécessite un nettoyage simple mais fréquent afin de garantir une efficacité maximale et un fonctionnement normal.
Il est conseillé de faire effectuer l'entretien régulier par un technicien autorisé.
Le nettoyage de saison qui se fait à la reprise de l'utilisation ne doit pas être négligé.En effet, pendant la période estivale, des obstacles au flux régulier des gaz d'évacuation (par ex. des nidifications) pourraient se former.
Aux premiers froids et avec le vent, des incendies fréquents du conduit de fumées peuvent apparaître dus à des résidus à l'intérieur du conduit.Voici quelques conseils au cas où cette hypothèse se réalise :

- **Bloquer immédiatement l'accès de l'air au conduit ;**
- **Utiliser du sable ou une poignée de gros sel, pas d'eau, pour éteindre le feu et les braises ;**
- **Éloigner du conduit brûlant les objets et les meubles.**

POUR PRÉVENIR CE TYPE D'ANOMALIE, IL EST AUSSI FONDAMENTAL DE NETTOYER ANNUELLEMENT LE COLLECTEUR DE FUMÉES, EN RETIRANT LES INCRUSTATIONS, LES OBSTRUCTIONS OU NIDS.

ATTENTION :

- **À LA FIN DE LA SAISON LORS DU DERNIER ALLUMAGE, LES GRANULÉS RÉSIDUELS PRÉSENTS DANS LE CONVOYEUR À VIS DOIVENT ÊTRE ENTIÈREMENT UTILISÉS. LE CONVOYEUR À VIS DOIT RESTER VIDE AFIN D'ÉVITER SON OBSTRUCTION DUE À DES RÉSIDUS DE SCIURE SOLIDIFIÉE À CAUSE DE L'HUMIDITÉ.**

05.2 NETTOYAGE PÉRIODIQUE DE LA CHAUDIÈRE

Nettoyage quotidien

Opération à effectuer avec la chaudière entièrement froide :

- Aspirer le fond du brasero à l'intérieur de la chambre de combustion.

Nettoyage hebdomadaire

Opération à effectuer avec la chaudière entièrement froide :

- Passer l'aspirateur dans la chambre de combustion : attention à ce qu'il n'y ait plus de braises allumées. Si c'est le cas, l'aspirateur de cendres prendra feu.
- Enlever les cendres du foyer et de la porte.
- Nettoyer le verre avec un chiffon humide ou du papier journal humide et de la suie. Si cette opération est faite avec le poêle chaud cela pourrait entraîner l'explosion du verre.
- Vider le récipient des cendres : en l'aspirant ou en jetant les cendres dans la poubelle.
- Aspirer le compartiment du tiroir à cendres et l'inspection.

Nettoyage mensuel

Opération à effectuer avec la chaudière entièrement froide :

- Aspirer le capuchon du T du raccord fumées. Ouvrir l'inspection latérale et retirer le capuchon du T.

ATTENTION : UTILISER UN CHIFFON SEC POUR LE NETTOYAGE DE L'EXTÉRIEUR DU POÊLE. N'UTILISER AUCUN MATÉRIEL ABRASIF NI DES PRODUITS QUI POURRAIENT ROUILLER OU DÉTEINDRE LES SURFACES.

05.3 RESPONSABILITÉS DU CONSTRUCTEUR

Le fabricant décline toute responsabilité pénale et/ou civile, directe et/ou indirecte, dérivant de :

- non-respect des instructions contenues dans le manuel d'instructions.
- modifications et réparations non autorisées.
- utilisation non conforme aux directives de sécurité.
- installation non conforme aux normes en vigueur dans le pays et aux directives de sécurité.
- manque d'entretien.
- utilisation de pièces de rechange non originales ou non spécifiques pour le modèle de poêle.

06. ANOMALIES ET SOLUTIONS POSSIBLES

PROBLÈME		CAUSE	SOLUTION
PREMIÈRE MISE EN MARCHE		**AFIN DE FACILITER LE PREMIER DÉMARRAGE DE L'APPAREIL, IL PEUT ÊTRE NÉCESSAIRE DE RÉPÉTER LA PHASE DE CHARGEMENT INITIAL PLUSIEURS FOIS, CAR LE CONVOYEUR VIS COMPLÈTEMENT VIDE PEUT METTRE UN CERTAIN TEMPS À SE REMPLIR.**	
ALARME SONDE EAU		SONDE EAU DÉFECTUEUSE	APPELER L'ASSISTANCE TECHNIQUE.
ALARME HOT EAU		SEUIL MAXIMUM EAU DÉPASSÉ	ATTENDRE LE REFROIDISSEMENT DE LA CHAUDIÈRE.
ALARME PRESSION EAU		PRESSION DE L'INSTALLATION ÉLEVÉE OU BASSE, AIR DANS LE CIRCUIT	CHARGER L'INSTALLATION HYDRAULIQUE OU LA VIDER.
ALARME TRIAC CONVOYEUR À VIS		MOTEUR CONVOYEUR À VIS TOURNE CONTINUELLEMENT	UNE FOIS QUE LE PRODUIT EST REFROIDI, DÉBRANCHER LE COURANT ÉLECTRIQUE ET APPELER L'ASSISTANCE TECHNIQUE.
ALARME CODEUR CONVOYEUR À VIS		MOTEUR CONVOYEUR À VIS DÉFECTUEUX	APPELER L'ASSISTANCE TECHNIQUE.
ÉCRAN ÉTEINT		ABSENCE D'ALIMENTATION	CONTRÔLER LA FICHE ET LA PRÉSENCE D'ÉNERGIE ÉLECTRIQUE.
		CÂBLE RACCORDEMENT DÉFECTUEUX	APPELER L'ASSISTANCE TECHNIQUE.
		FUSIBLE CARTE INTERROMPU	APPELER L'ASSISTANCE TECHNIQUE.
		CARTE DÉFECTUEUSE	APPELER L'ASSISTANCE TECHNIQUE.
		ÉCRAN DÉFECTUEUX	APPELER L'ASSISTANCE TECHNIQUE.
ALARME **NO FIRE**	**LA CHAUDIÈRE NE CHARGE PAS LES GRANULÉS**	ABSENCE DE GRANULÉS	CONTRÔLER LE RÉSERVOIR.
		INTERVENTION THERMOSTAT DE SÉCURITÉ	RÉARMER LE THERMOSTAT MANUEL SITUE DERRIÈRE LE POÊLE
		CONVOYEUR À VIS BLOQUÉ PAR UN CORPS ÉTRANGER	DÉBRANCHER LA FICHE, VIDER LE RÉSERVOIR, ÉLIMINER LES ÉVENTUELS CORPS ÉTRANGERS TELS QUE LES CLOUS ETC.
		MOTEUR CONVOYEUR À VIS DÉFECTUEUX	APPELER L'ASSISTANCE TECHNIQUE.
		ALARME ACTIVÉE	VOIR PARAGRAPHE ALARMES.
	LES GRANULÉS DESCENDENT MAIS LA CHAUDIÈRE NE S'ALLUME PAS	BRASERO SALE	NETTOYER LE BRASERO.
		TEMPÉRATURE TROP RIGIDE	RÉPÉTER L'ALLUMAGE PLUSIEURS FOIS EN VIDANT LE BRASERO.
		GRANULÉS HUMIDES	VÉRIFIER LE LIEU DE STOCKAGE DES GRANULÉS.
		BOUGIE ALLUMAGE DÉFECTUEUSE	APPELER L'ASSISTANCE TECHNIQUE.
		SONDE FUMÉES DÉFECTUEUSE	APPELER L'ASSISTANCE TECHNIQUE.
		VENTILATEUR SORTIE FUMÉES DÉFECTUEUX	APPELER L'ASSISTANCE TECHNIQUE.
		CARTE DÉFECTUEUSE	APPELER L'ASSISTANCE TECHNIQUE.
	LA CHAUDIÈRE S'ÉTEINT PENDANT SON FONCTIONNEMENT	ABSENCE D'ALIMENTATION	CONTRÔLER LA FICHE ET LA PRÉSENCE D'ÉNERGIE ÉLECTRIQUE.
		ABSENCE DE GRANULÉS	CONTRÔLER LE RÉSERVOIR.
		CONVOYEUR À VIS BLOQUÉ PAR UN CORPS ÉTRANGER	DÉBRANCHER LA FICHE, VIDER LE RÉSERVOIR, ÉLIMINER LES ÉVENTUELS CORPS ÉTRANGERS TELS QUE LES CLOUS ETC.
		GRANULÉS DE MAUVAISE QUALITÉ	CHANGER LES GRANULÉS.
		RÉGLAGE GRANULÉS AVEC UNE PUISSANCE MINIMALE INSUFFISANTE	APPELER L'ASSISTANCE TECHNIQUE.
		ALARME ACTIVÉE	VOIR PARAGRAPHE ALARMES.
FLAMME FAIBLE		BOUCHON DISPOSITIF ANTI-EXPLOSION MAL POSITIONNÉ OU ABSENT.	
		CHEMINÉE PARTIELLEMENT OBSTRUÉE	NETTOYER IMMÉDIATEMENT LA CHEMINÉE.
		AIR DE COMBUSTION INSUFFISANT	ASPIRATION OBSTRUÉE.
		CHAUDIÈRE ENGORGÉE	NETTOYER LE BRASERO ET LE TIROIR À CENDRES.
		ASPIRATEUR FUMÉES DÉFECTUEUX/SALE	FAIRE NETTOYER PAR UN TECHNICIEN SPÉCIALISÉ.APPELER L'ASSISTANCE TECHNIQUE.
		RÉGLAGE AIR COMBURANT INADAPTÉ	APPELER L'ASSISTANCE TECHNIQUE.
ALARME BLACK-OUT		INTERRUPTION DE L'ÉNERGIE ÉLECTRIQUE	ÉTEINDRE ET RALLUMER LA CHAUDIÈRE, VÉRIFIER LA FICHE.

06. ANOMALIES ET SOLUTIONS POSSIBLES

MODULER	TEMPÉRATURE AMBIANTE PROGRAMMÉE ATTEINTE / FONCTIONNEMENT NORMAL.	
AFFICHAGE BLOQUÉ	TEMPÉRATURE AMBIANTE PROGRAMMÉE ATTEINTE	AUGMENTER LE RÉGLAGE DE LA TEMPÉRATURE AMBIANTE POUR REMETTRE L'APPAREIL EN « FONCTIONNEMENT ».
NETTOYAGE BRASERO	CYCLE PÉRIODIQUE DES NETTOYAGES DU BRASERO	FONCTIONNEMENT NORMAL.
ALARME DEP	LONGUEUR CHEMINÉE EXCESSIVE OU INADAPTÉE	CHEMINÉE NON RÉGLEMENTAIRE.
	ÉVACUATION OBSTRUÉE	NETTOYER LA CHEMINÉE/APPELER UN FUMISTE.
	CONDITIONS MÉTÉO DÉFAVORABLES	CAS PARTICULIERS DE VENT FORT.
	CONDUIT FUMÉES BOUCHÉ	ASPIRER LES CENDRES, APPELER LE SERVICE D'ASSISTANCE TECHNIQUE.

ALARME SIC	TEMPÉRATURE CHAUDIÈRE TROP ÉLEVÉE	ATTENDRE QUE LA CHAUDIÈRE SE REFROIDISSE, RÉARMER LE THERMOSTAT MANUEL À L'ARRIÈRE. RELANCER LA CHAUDIÈRE, ÉVENTUELLEMENT DIMINUER LA PUISSANCE DE LA CHAUDIÈRE. SI LE PROBLÈME PERSISTE, APPELER UN TECHNICIEN SPÉCIALISÉ.
	INTERRUPTION MOMENTANÉE DE L'ÉNERGIE ÉLECTRIQUE	ATTENDRE QUE LA CHAUDIÈRE SE REFROIDISSE, RÉARMER LE THERMOSTAT MANUEL À L'ARRIÈRE. REDÉMARRER LA CHAUDIÈRE.
	VENTILATEUR ÉCHANGEUR DÉFECTUEUX	APPELER L'ASSISTANCE TECHNIQUE.
	THERMOSTAT À RÉARMEMENT DÉFECTUEUX	APPELER L'ASSISTANCE TECHNIQUE.
	CARTE DÉFECTUEUSE	APPELER L'ASSISTANCE TECHNIQUE.
ALARME SONDE FUMÉES	SONDE FUMÉES DÉFECTUEUSE	APPELER L'ASSISTANCE TECHNIQUE.
	SONDE FUMÉES DÉBRANCHÉE	APPELER L'ASSISTANCE TECHNIQUE.
ALARME HOT FUMÉES	SONDE FUMÉES DÉFECTUEUSE	APPELER L'ASSISTANCE TECHNIQUE.
	CARTE DÉFECTUEUSE	APPELER L'ASSISTANCE TECHNIQUE.
	RÉGLAGE GRANULÉS À LA PUISSANCE MAXIMUM EXCESSIF	APPELER L'ASSISTANCE TECHNIQUE.
LA RADIOCOMMANDE NE SE CONNECTE PAS (RECHERCHE DE CHAMP)	INTERFÉRENCE POSSIBLE	ESSAYER DE DÉCONNECTER LES APPAREILS ÉLECTROMÉNAGERS OU LES APPAREILS POUVANT CRÉER DES CHAMPS ÉLECTROMAGNÉTIQUES.
RADIOCOMMANDE NE S'ALLUME PAS	ÉCRAN ÉTEINT	CONTRÔLER LES BATTERIES/RADIOCOMMANDE DÉFECTUEUSE.

CERTIFICAT D'INSTALLATION ET DE TEST DE BON FONCTIONNEMENT

CLIENT : _____
RUE : _____
VILLE : _____
CP : _____
DÉPARTEMENT : _____
TÉL : _____
Date de livraison : _____
Bordereau de livraison : _____
Appareil modèle : _____
N° de série : Année :
Cachet du revendeur :

Cachet de l'installateur :

Prénom : _____
Nom : _____
Adresse : _____CP. :
Ville : _____
Tél. :

Après l' installation de l'appareil, le client déclare que les travaux ont été effectués dans les règles de l'art et dans le respect des instructions du présent manuel d'utilisation. De plus, il déclare avoir vérifié le bon fonctionnement de l'appareil et connaître les indications nécessaires quant à une utilisation, un emploi et un entretien corrects de l'appareil.

Signature du CLIENT

Signature du REVENDEUR / INSTALLATEUR

Copie du revendeur ou de l'installateur

CERTIFICAT D'INSTALLATION ET DE TEST DE BON FONCTIONNEMENT

CLIENT : _____
RUE : _____
VILLE : _____
CP : _____
DÉPARTEMENT : _____
TÉL : _____
Date de livraison : _____
Bordereau de livraison : _____
Appareil modèle : _____
N° de série : Année :
Cachet du revendeur :

Cachet de l'installateur :

Prénom : _____
Nom : _____
Adresse : _____CP. :
Ville : _____
Tél. :

Après l' installation de l'appareil, le client déclare que les travaux ont été effectués dans les règles de l'art et dans le respect des instructions du présent manuel d'utilisation. De plus, il déclare avoir vérifié le bon fonctionnement de l'appareil et connaître les indications nécessaires quant à une utilisation, un emploi et un entretien corrects de l'appareil.

Signature du CLIENT

Signature du REVENDEUR / INSTALLATEUR

08. ENTRETIEN ANNUEL PROGRAMMÉ

Date 1er entretien _____ / _____ / _____ (Cachet SAV)
Date 2ème entretien _____ / _____ / _____ (Cachet SAV)
Date 3ème entretien _____ / _____ / _____ (Cachet SAV)

Félicitations et merci d'avoir acheté un produit Eva Stampaggi.
La garantie

La durée de la garantie est de **deux** ans, si la chaudière est considérée comme cédée à un particulier (D. L. n°24 du 2-2-2002) et d'**un** an si la chaudière est facturée à une entreprise ou un professionnel (assujetti TVA).
Puisqu'il est d'usage d'utiliser le document fiscal de vente pour la validité et la date de la garantie, ce dernier déterminera la durée effective de la garantie.

La garantie peut se faire valoir comme suit :

La procédure du service **après vente** est gérée par le personnel qui peut être contacté en appelant le n° **0438.35469** ou en envoyant un courriel à info@evacalor.it
Notre personnel spécialisé pourra vous fournir des informations sur les problèmes techniques, les installations et les entretiens.
Dans le cas où il ne serait pas possible de résoudre le problème par téléphone, notre personnel signalera l'anomalie au **S**ervice **A**près **V**ente le plus proche du domicile de l'utilisateur, qui interviendra sous cinq jours ouvrés
Les parties remplacées pendant la période de garantie seront garanties jusqu'à la fin de la période de garantie du produit acheté.
Le fabricant ne prévoit aucune indemnisation pour le non utilisation du produit pendant le temps nécessaire à sa réparation.
En cas de remplacement du produit, le fabricant s'engage à livrer le produit au revendeur, qui gérera à son tour le remplacement du produit en utilisant la même procédure qu'au moment de la vente avec l'utilisateur final.
La présente garantie est valable sur le territoire italien.Dans le cas d'une vente ou d'une installation effectuée à l'étranger, la garantie devra être reconnue par le distributeur dans le pays étranger.
La garantie expire avec la réparation, le remplacement des éléments défectueux ou des parties défectueuses ou du produit entier, à notre discrétion.

Lors d'une demande d'assistance, il est indispensable d'avoir à portée de main :

- Numéro de matricule
- Modèle du poêle
- Date d'achat
- Lieu d'achat
- Certificat de démarrage de la garantie rempli par l'installateur autorisé

La garantie est exclue dans les cas suivants :

- **Installation non conforme aux normes et effectuée par du personnel non qualifié (UNI10683 et UNIEN 1443) ;**
- **Premier allumage non effectué par un technicien autorisé**
- **Utilisation impropre, par exemple chaudière trop petite (allumée pendant trop longtemps à une puissance maximale) ;**
- **Entretien annuel de la chaudière non effectué par un S.A.V. (Service Après Vente) autorisé ;**
- **Nettoyage du collecteur des fumées non effectué ;**

Sont exclues de la garantie toutes les différences suivantes liées aux caractéristiques naturelles des matériaux de revêtement :

- **Les veines des pierres qui sont sa caractéristique principale et garantissent son unicité ;**
- **D'éventuelles petites craquelures qui pourraient apparaître sur les revêtements en céramique/maïolique ;**
- **D'éventuelles différences de tonalités ou de nuances sur les revêtements en céramique/maïolique ;**
- **Vitres de la porte ;**
- **Joints ;**
- **Résistances pour l'allumage (la garantie est valable 1 an)**
- **La garantie ne comprend pas les œuvres de maçonnerie ;**
- **Dommages apparus sur les parties métalliques chromées et/ou anodisées et/ou vernies ou avec des surfaces traitées, si dus au frottement ou à l'impact avec d'autres métaux ;**
- **Dommages apparus sur les parties métalliques chromées et/ou anodisées et/ou vernies ou avec des surfaces traitées, si dus à un entretien impropre et/ou à un nettoyage avec des produits ou des agents chimiques (ces parties doivent uniquement être nettoyées avec de l'eau) ;**
- **Dommages apparus sur des composants mécaniques ou sur des parties mécaniques à cause d'une utilisation impropre ou d'une installation effectuée par un personnel non spécialisé ou d'une installation effectuée sans suivre les instructions contenues dans l'emballage ;**
- **Dommages apparus sur des composants ou sur des parties électriques ou électroniques à cause d'une utilisation impropre ou d'une installation effectuée par un personnel non spécialisé ou d'une installation effectuée sans suivre les instructions contenues dans l'emballage ;**

Attention : après l'achat, conserver le présent certificat de garantie avec l'emballage original du produit, le certificat d'installation et de bon fonctionnement et la facture émise par le revendeur.

IMPORTANT :

EVA STAMPAGGI SRL RECOMMANDE DE CONTACTER SES REVENDEURS ET CENTRES DE SERVICE AGRÉÉS. L'INSTALLATION CONFORMÉMENT À LA LOI EST OBLIGATOIRE, EVA STAMPAGGI RECOMMANDE VIVEMENT DE CONFIER LE PREMIER DÉMARRAGE DE LA CHAUDIÈRE À DES TECHNICIENS QUALIFIÉS. EVA STAMPAGGI N'EST PAS RESPONSABLE DES VENTES EN LIGNE ET DES OFFRES CONNEXES CAR ELLE N'EFFECTUE PAS DE VENTES DIRECTES AU PUBLIC. POUR TOUT PROBLÈME TECHNIQUE PENDANT LA PÉRIODE DE GARANTIE LÉGALE, LA PROCÉDURE EXIGE QUE VOUS CONTACTIEZ LE REVENDEUR OU DIRECTEMENT NOTRE SERVICE APRÈS-VENTE.

AVERTISSEMENTS pour l'élimination correcte des déchets d'équipements électroniques et électroniques (DEEE) conformément à la directive européenne 2002/96/CE et aux modifications ultérieures 2003/108/CE.

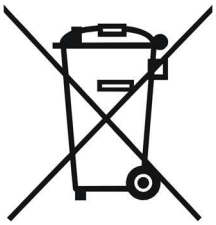

La présence de ce symbole sur le produit, détermine qu'il ne s'agit PAS d'un déchet à considérer comme un déchet générique, mais qui doit être démoli et éliminé conformément à la réglementation en vigueur dans le pays d'utilisation, en s'assurant que les centres de collecte appropriés soient conformes à la loi à la fois en matière de sécurité et de respect et protection de l'environnement. La responsabilité de cette élimination incombe au propriétaire et afin de ne pas encourir de sanctions ou de conséquences négatives pour l'environnement et la santé, nous recommandons de contacter directement l'Administration Municipale, l'organisme local d'élimination des déchets ou le revendeur, pour avoir plus d'informations sur les lieux et méthodes de collecte.

L'élimination correcte des déchets est importante non seulement pour l'environnement et la santé des citoyens, mais aussi parce que cette opération conduit à une récupération des matériaux qui permet de réaliser une économie significative d'énergie et de ressources.

Eva Stampaggi S.r.l.
Via Cal Longa Z.I.
I - 31028 Vazzola (TV)
Tél. +39.0438.740433 r.a
Fax +39.0438.740821
E-Mail: info@evacalor.it

Cachet et Signature du Revendeur