FR

MODE D'EMPLOI
CHAUDIÈRE À AIR

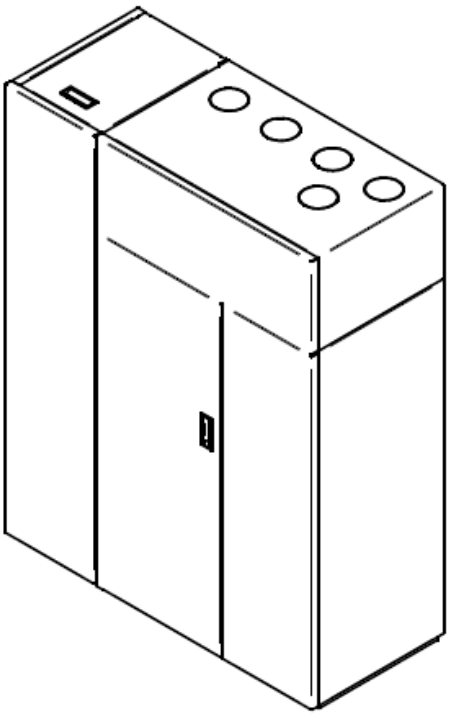

FUTURA

15 kW – 19.5 kW

EVA STAMPAGGI

IMPORTANT :
À LIRE
ABSOLUMENT

1. La garantie n'est valable que si le PREMIER ALLUMAGE est effectué par un TECHNICIEN AGREE.
2. Pendant les phases de transport et d'installation, NE PAS RENVERSER LE PRODUIT ni LE METTRE EN POSITION HORIZONTALE.
3. L'installation du poêle doit être effectuée par du personnel compétent et dans le respect des normes nationales en vigueur.
4. En cas d'allumage raté ou de coupure électrique, VIDER OBLIGATOIREMENT LE BRASEROavant de rallumer l'appareil. Le non-respect de cette procédure peut provoquer la rupture de la vitre de la porte.

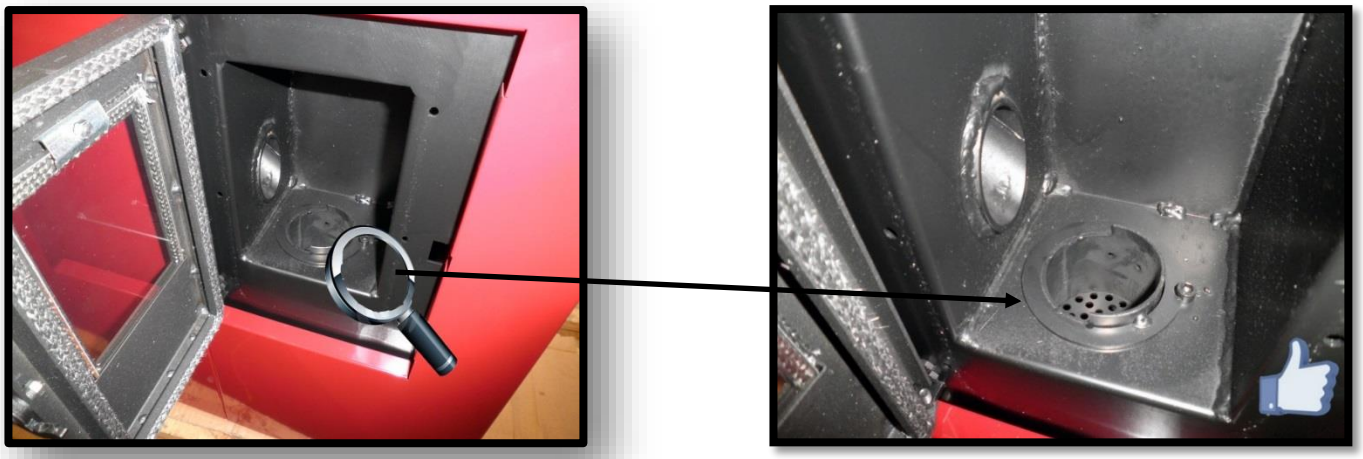

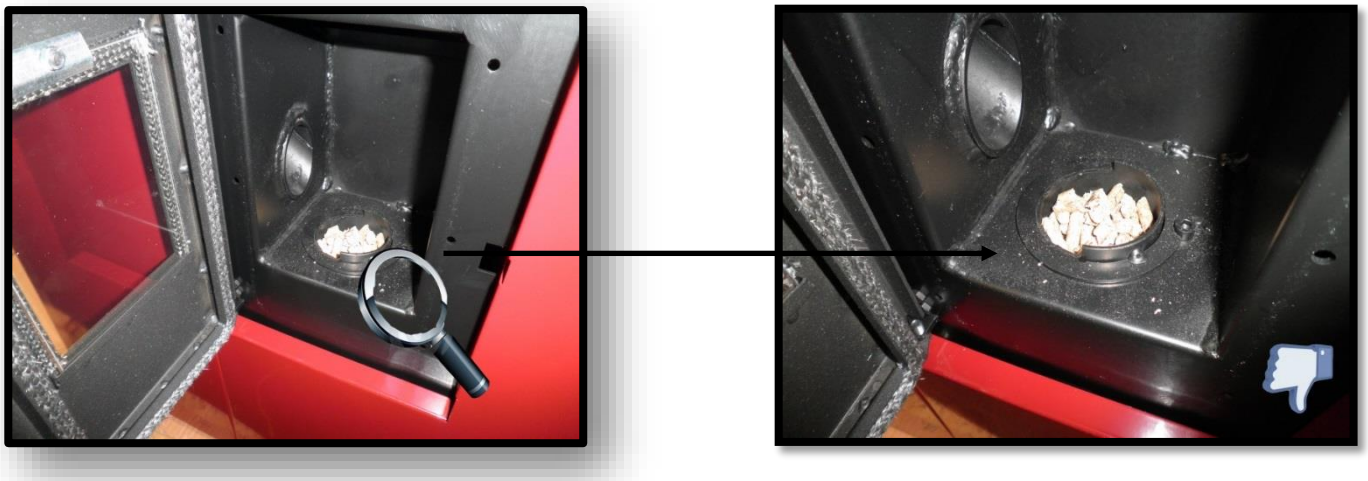

5. Afin de faciliter l'allumage du poêle, il NE faut PAS INTRODUIRE MANUELLEMENT le pellet dans le brasero.
6. NE JAMAIS ÉTEINDRE le poêle en coupant l'alimentation électrique (même en cas de comportement anormal de la flamme) mais utiliser la touche d'extinction. Couper l'électricité signifie arrêter l'évacuation des fumées.
7. Si la phase d'allumage se prolonge (pellets humides, de mauvaise qualité) et entraîne la formation de fumée excessive à l'intérieur de la chambre de combustion, il faut ouvrir la porte afin de faciliter l'évacuation de la fumée, tout en se mettant à l'abri.
8. Il est très important d'utiliser des PELLETS DE BONNE QUALITE ET CERTIFIES. L'utilisation d'un pellet de mauvaise qualité peut engendrer un défaut de fonctionnement et, dans certains cas, des ruptures mécaniques pour lesquelles la société décline toute responsabilité.
9. L'entretien ordinaire (brasero et chambre de combustion) DOIT ETRE EFFECTUE TOUS LES JOURS. La société n'est pas responsable des anomalies de fonctionnement liées à ces manques.

Eva Stampaggi S.r.L. décline toute responsabilité pour les dommages physiques ou matériels liés au non-respect des points susmentionnés ou pour les appareils non conformément installés.

SOMMAIRE

01. SÉCURITÉ DE L'APPAREIL 5
01.1 CONSIGNES DE SÉCURITÉ 5
01.2 NORMES GÉNÉRALES DE SÉCURITÉ 6
01.3 CERTIFICAT DE CONFORMITÉ CE 8
02. DESCRIPTION DE L'APPAREIL 9
02.1 DESCRIPTION DES COMPOSANTS 10
03. INSTALLATION DU PRODUIT 11
03.1 AVANT-PROPOS 11
03.2 CONDUIT DE FUMÉE 11
03.3 SORTIE DE TOIT 14
03.4 TIRAGE 15
03.5 PERFORMANCES DU POÊLE 16
03.6 INSTALLATION 17
04. UTILISATION DE L'APPAREIL 22
04.1 ÉLECTRONIQUE AVEC ÉCRAN 6 TOUCHES 22
05. NETTOYAGE ET ENTRETIEN 30
05.1 AVANT-PROPOS 30
05.2 ENTRETIEN JOURNALIER 30
05.3 RESPONSABILITÉS DU FABRICANT 30
06. ANOMALIES ET SOLUTIONS POSSIBLES 31
07. ENTRETIEN ANNUEL PROGRAMMÉ 33
08. ATTESTATION D'INSTALLATION ET ESSAI 34
09. CERTIFICAT DE GARANTIE 36

01. SÉCURITÉ DE L'APPAREIL

01.1 CONSIGNES DE SÉCURITÉ

Les poêles sont fabriqués conformément aux normes EN13240 (poêle à bois) EN 14785 (poêle à pellet) EN 12815 (cuisinières et cuisinières à bois), en utilisant du matériau de haute qualité et non polluant. Nous conseillons, pour utiliser au mieux le poêle, de suivre les instructions du présent manuel.

Lire attentivement ce manuel, avant l'utilisation ou pour toute opération d'entretien.

Le but de la société Eva Stampaggi est de fournir le plus d'informations possible pour garantir une utilisation en toute sécurité et éviter les dommages aux personnes, aux choses ou aux éléments du poêle.

Chaque poêle est soumis à des essais avant l'expédition, c'est pour cette raison que des résidus peuvent être trouvés à l'intérieur.

CONSERVER LE MANUEL POUR TOUTE FUTURE CONSULTATION

POUR TOUTE NÉCESSITÉ OU ÉCLAIRCISSEMENT CONTACTER LE

LE REVENDEUR AUTORISÉ

- L'installation et le raccordement doivent être effectués par du personnel qualifié dans le respect des normes européennes (UNI 10683 pour l'Italie) et nationales, des règlements locaux et des instructions de montage jointes. Ils doivent être effectués par un personnel autorisé et professionnel, préparé au type de travail à exécuter.
- La combustion des déchets (en particulier des matières plastiques) endommage le poêle et le conduit de fumée, elle est aussi interdite par la législation contre les émissions de substances nocives.
- Ne jamais utiliser d'alcool, essence ou autres liquides, hautement inflammables pour allumer ou raviver le feu pendant le fonctionnement.
- Ne pas dépasser la quantité de combustible indiquée dans le manuel.
- Ne pas modifier l'appareil.
- Il est interdit d'utiliser l'appareil avec la porte ouverte ou la vitre cassée.
- Ne pas utiliser l'appareil comme séchoir à linge, surfaces d'appui ou échelle, etc.
- Ne pas installer le poêle dans les chambres à coucher ou les salles de bains s'il n'est pas certifié étanche.

Le pellet à utiliser est le suivant:

Les poêles fonctionnent exclusivement avec le pellet (granulé) de différentes essences de bois conformes à la norme DIN plus ou EN plus 14961-2 A1 ou PEFC/04-31-0220 ou avec les caractéristiques suivantes:
Pouvoir calorifique min 4.8 kWh/kg (4180 kcal/kg)
Densité 630-700 kg/m3
Humidité max 10% du poids
Diamètre : 6 ±0.5 mm
Pourcentage cendre : max 1% du poids
Longueur : min 6 mm- max 30 mm
Composition : 100% bois non traité par l'industrie du bois ou après consommation sans ajout de substances liantes et écorce conforme aux normes en vigueur.

01.2 NORMES GÉNÉRALES DE SÉCURITÉ

- Utiliser ce poêle en suivant les instructions de ce manuel. Toute autre utilisation non conseillée par le fabricant peut provoquer des incendies ou des accidents pour les personnes.
- S'assurer que le type d'alimentation électrique est conforme à ce qui est indiqué sur la plaque de données (230V~/50Hz).
- Cet appareil n'est pas un jouet. Les enfants doivent être dûment surveillés pour s'assurer qu'ils ne jouent pas avec l'appareil.
- Cet appareil n'est pas destiné aux personnes (enfants inclus) aux capacités physiques, sensorielles ou mentales réduites, sans expérience ni connaissance, à moins d'avoir reçu les instructions relativement à l'utilisation de l'appareil et d'être contrôlés par une personne responsable de leur sécurité.
- Couper l'alimentation du réseau en cas d'inutilisation ou de nettoyage.
- Pour déconnecter le poêle, positionner l'interrupteur sur O et débrancher la fiche de la prise. Tirer seulement sur la fiche, pas sur le câble.
- Ne jamais fermer les arrivées d'entrée d'air comburant et les sorties des fumées.
- Ne pas toucher le poêle avec les mains mouillées car il est équipé de pièces électriques.
- **Ne pas utiliser l'appareil en présence de câbles ou de fiches endommagés. L'appareil est classé Y : câble d'alimentation remplaçable par un technicien qualifié. Si le câble d'alimentation est endommagé, il doit être remplacé par le fabricant, un centre service agréé ou par un professionnel qualifié.**
- Ne rien poser sur le câble et ne pas le plier.
- Nous déconseillons d'utiliser une rallonge car elle pourrait surchauffer et provoquer un incendie. Ne jamais utiliser une seule rallonge pour plusieurs appareils.
- **Pendant le fonctionnement normal, certaines parties du poêle (la porte, la vitre, la poignée) peuvent atteindre des températures élevées. Faire particulièrement attention aux enfants. Éviter le contact de la peau non protégée avec les surfaces chaudes.**
- **ATTENTION ! NE PAS TOUCHER, sans les protections adéquates, la PORTE, la VITRE, la POIGNÉE ou le TUBE D'ÉVACUATION DES FUMÉES PENDANT LE FONCTIONNEMENT : la chaleur intense générée par la combustion du pellet les surchauffe !**
- Placer les matériaux inflammables (meubles, coussins, couvertures, papiers, rideaux et tout autre objet) à une distance de 1,5 m devant et à 30 cm des côtés et de derrière.
- Il existe un risque d'incendie si, pendant le fonctionnement, le poêle est couvert par quelque chose ou entre en contact avec un matériau **inflammable** comme des rideaux, des draperies, des couvertures, etc. **TENIR LE PRODUIT ÉLOIGNÉ DE CES MATÉRIAUX.**
- Ne pas plonger le câble, la fiche ou tout autre élément de l'appareil dans de l'eau ou d'autres liquides.
- Ne pas utiliser le poêle dans des pièces poussiéreuses ou en présence de vapeurs inflammables (ex.: un atelier ou un garage).
- À l'intérieur du poêle il y a des pièces qui génèrent des arcs ou des étincelles. Il ne doit jamais être utilisé dans des zones dites dangereuses comme les zones à risque d'incendie, d'explosion, chargées de substances chimiques ou des atmosphères chargées d'humidité.
- Ne pas utiliser l'appareil à proximité des baignoires, des douches, des lavabos ou des piscines.
- Ne pas positionner l'appareil sous une prise. Ne pas l'utiliser à l'extérieur.
- Ne pas tenter de réparer, démonter ou modifier l'appareil. L'appareil ne contient pas de pièces réparables par l'utilisateur.
- Éteindre l'interrupteur, débrancher la fiche avant l'entretien et intervenir sur le poêle uniquement quand il est froid.
- **AVERTISSEMENT : TOUJOURS DÉBRANCHER LA FICHE AVANT L'ENTRETIEN.**
- **ATTENTION ! Ces poêles fonctionnent exclusivement avec des granulés (pellets) et des noyaux si le poêle est adapté; NE PAS UTILISER D'AUTRES COMBUSTIBLES : tout autre matériau brûlé provoquera une panne et un mauvais fonctionnement de l'appareil.**
- **Conserver le pellet dans un lieu frais et sec : la conservation dans des lieux trop froids ou humides peut comporter une réduction du pouvoir calorifique du poêle. Faire attention au stockage et à la manutention des sacs de pellet afin d'éviter le broyage des pellets et la formation de sciure.**
- Le combustible, se présente en petits cylindres de 6 à 7 mm de diamètre, d'une longueur de 30 mm, avec une humidité maximale de 8%; le poêle est fabriqué et taré pour brûler du pellet composé de différents types de bois pressés dans le respect des normes pour la protection de l'environnement.
- Le passage d'un type de pellets à un autre pourrait comporter une petite variation du rendement, quelques fois imperceptible. Une telle variation peut se résoudre en augmentant ou en diminuant d'un seul niveau la puissance d'utilisation.
- **Nettoyer régulièrement le brasero, à chaque allumage ou recharge de pellets.**
- Pour éviter la fumée dans la pièce, le foyer doit être maintenu fermé (sauf pour le chargement et le nettoyage).
- Ne pas allumer et éteindre par intermittence le poêle; en effet, il est équipé de composants électriques et électroniques qui peuvent s'endommager.

- Ne pas utiliser l'appareil comme incinérateur ou d'une quelconque autre façon que celle pour laquelle il a été conçu.
- Ne pas utiliser de combustibles liquides.
- Ne pas apporter de modifications à l'appareil sans autorisation.
- Utiliser uniquement les pièces de rechange originales et recommandées par le fabricant.
- Le transport du poêle doit absolument s'effectuer dans le respect des normes de sécurité en évitant les déplacements imprudents et les chocs car ils peuvent endommager la céramique ou la structure.
- La structure métallique est traitée avec de la peinture spéciale haute température. Des mauvaises odeurs peuvent être remarquées les premières fois, elles sont dues à la peinture des parties métalliques qui sèche: cela ne comporte aucun risque, il suffit d'aérer les pièces. La peinture, après les premiers allumages, atteint la résistance maximale et les caractéristiques chimiques et physiques définitives.
- Pour remplir le réservoir, il suffit de soulever le couvercle d'accès et de verser le pellet même si le poêle est éclairé, en visant bien le réservoir. Remplir le réservoir en prévision des longues absences pour en assurer l'autonomie.
- Il peut arriver qu'à cause du vidage du réservoir, la vis sans fin se décharge entièrement jusqu'à extinction de l'appareil. La vis étant particulièrement longue, deux tentatives d'éclairage peuvent être nécessaires pour l'éclairer à nouveau et rétablir les conditions idéales.
- **ATTENTION ! Si l'installation n'est pas effectuée selon la procédure indiquée, en cas de coupure électrique, une partie des fumées peut se disperser dans la pièce. Il peut être nécessaire, dans certains cas, d'installer un groupe statique de continuité.**
- **ATTENTION ! Le poêle est un appareil de chauffage ayant des parties très chaudes. Nous recommandons, pour cette raison, la plus grande précaution pendant le fonctionnement:**

  AVEC LE POÊLE ALLUMÉ:
  - il ne faut jamais ouvrir la porte;
  - il ne faut jamais toucher la vitre de la porte, car elle est brûlante;
  - il faut empêcher les enfants de s'approcher;
  - il ne faut pas toucher le conduit de fumée;
  - il ne faut verser aucun type de liquide à l'intérieur du foyer;
  - il ne faut effectuer aucun entretien si le poêle n'est pas froid;
  - n'effectuer aucune intervention si le personnel n'est pas qualifié;
  - il faut respecter et suivre toutes les instructions du manuel

Anti-explosion

Certains appareils sont équipés de dispositifs de sécurité contre les explosions. Avant l'allumage du poêle ou après un nettoyage, contrôler attentivement que le dispositif est correctement placé dans son logement. Le dispositif se trouve dans la partie supérieure de la porte du foyer.

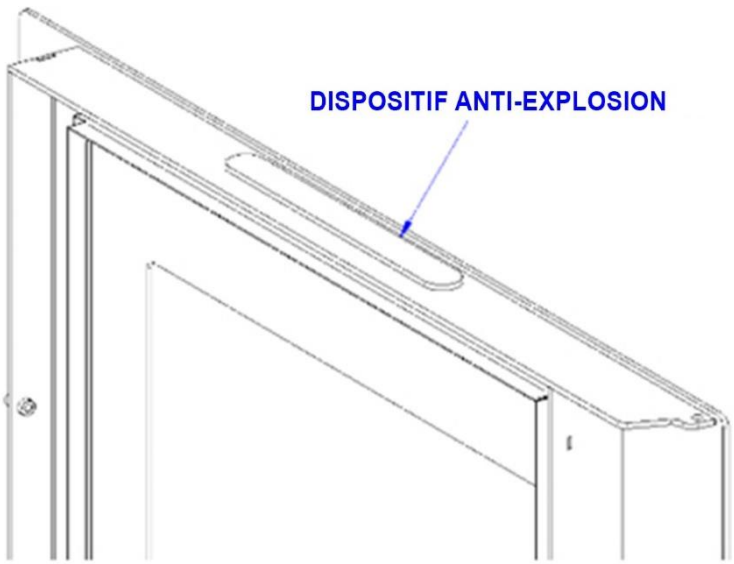

01.3 CERTIFICAT DE CONFORMITÉ CE

CE

EVA STAMPAGGI S.r.l.
Via Cal Longa Z.I.
31028 Vazzola (TV) - ITALY

16

Trademark: EVA CALòR

EN 14785 :2006

Residential space heating appliances fired by wood pellet
Appareils pour le chauffage domestique alimenté au pellet de bois

Type: ----

Model: FUTURA 15 Kw

Distance to adjacent combustible materials *Distance des matériaux combustibles*	:	12 cm Rear 30 cm Sides
Emission of CO in combustion products *Émissions de CO dans les produits de combustion*	:	nominal heat output 0,007 % reduced heat output 0,042 %
Maximum operating pressure *Pression maximale d'exercice*	:	-
Flue gas temperature *Température des fumées*	:	153 °C at nominal heat output 75 °C at reduced heat output
Nominal heat output *Pouvoir calorifique nominal*	:	13,5 kW
Reduced heat output *Pouvoir calorifique réduit*	:	4,1 kW
Efficiency *Rendement énergétique*	:	nominal heat output 91,5 % reduced heat output 95,0 %
Fuel type *Types de combustibles*	:	Wood pellet **pellet en bois**
Dust emission *Poudres*	:	7 mg/Nm^3 At 13% O_2 - mg/MJ At 0% O_2
Electrical power supply *Puissance électrique absorbée*	:	330 W
Rated voltage *Tension nominale*	:	230 V
Rated frequency *Fréquence nominale*	:	50 Hz

CE

EVA STAMPAGGI S.r.l.
Via Cal Longa Z.I.
31028 Vazzola (TV) - ITALY

16

Trademark: EVA CALòR

EN 14785 :2006

Residential space heating appliances fired by wood pellet
Appareils pour le chauffage domestique alimenté au pellet de bois

Type: ----

Model: FUTURA 19,5 Kw

Distance to adjacent combustible materials *Distance des matériaux combustibles*	:	12 cm Rear 30 cm Sides
Emission of CO in combustion products *Émissions de CO dans les produits de combustion*	:	nominal heat output 0,010 % reduced heat output 0,042 %
Maximum operating pressure *Pression maximale d'exercice*	:	-
Flue gas temperature *Température des fumées*	:	188 °C at nominal heat output 75 °C at reduced heat output
Nominal heat output *Pouvoir calorifique nominal*	:	18 kW
Reduced heat output *Pouvoir calorifique réduit*	:	4,1 kW
Efficiency *Rendement énergétique*	:	nominal heat output 91,0 % reduced heat output 95,0 %
Fuel type *Types de combustibles*	:	Wood pellet **pellet en bois**
Dust emission *Poudres*	:	6 mg/Nm^3 At 13% O_2 - mg/MJ At 0% O_2
Electrical power supply *Puissance électrique absorbée*	:	330 W
Rated voltage *Tension nominale*	:	230 V
Rated frequency *Fréquence nominale*	:	50 Hz

Poêle canalisé Futura 15 kW et Futura 19.5 kW

Équipé d'un réservoir à pellet de 40 Kg, radiocommande, DFCS contrôle automatique de l'air de combustion et d'un système de fonctionnement hermétique ce qui le rend parfait pour les logements passifs car il n'utilise pas l'air ambiant pour la combustion. Les raccords de conduits peuvent être installés derrière ou au-dessus, il peut être branché au thermostat d'ambiance déjà existant et peut être activé en relevant la température de la pièce grâce aux sondes qui règlent la vitesse de ventilation.

DESSIN TECHNIQUE

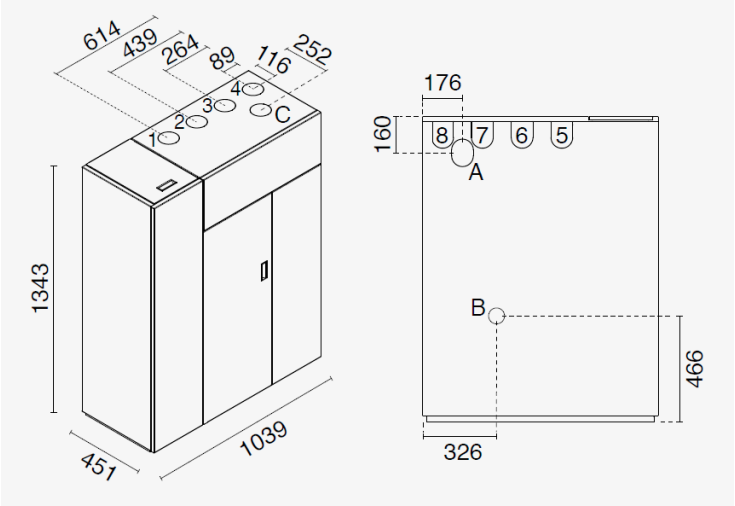

A = Ø 80 mm Scarico fumi
Flue / Cheminée / Rauchabzug
Evacuación de humos / Odvod dimnih plinov

B = Ø 46 mm Aria combustione
Combustion air / Air de combustion / Verbrennungsluft
Aire para la combustión / Zrak za zgorevanje

C = Ø 80 mm Scarico fumi superiore
Top Flue outlet / Sortie de Haut de Fumée / Top Abgasstutzen
Salida humos superior / Izpuh dimnih plinov zgora

1-2-3-4 = Ø 80 mm Canalizzazione superiore
Top ducting / Canalisation supérieure / Kanalisierung oben
Canalización superior / Zgornji odvod

5-6-7-8 = Ø 80 mm Canalizzazione posteriore
Rear ducting / Canalisation postérieure / Kanalisierung an der Rückseite
Canalización posterior / Hrbtni odvod

CARACTÉRISTIQUES TECHNIQUES

Technical data of the appliance: *Caractéristiques techniques de l'appareil :*	FUTURA 15		FUTURA 19.5	
Designation: *Désignation :*	**Nominal heat output** *Pouvoir calorifique nominal*	**Reduced heat output** *Pouvoir calorifique réduit*	**Nominal heat output** *Pouvoir calorifique nominal*	**Reduced heat output** *Pouvoir calorifique réduit*
Fuel throughput *Consommation horaire (kg/h)*	3.2	0.9	4.1	0.9
Necessary flue draught *Critères minimaux de tirage de la cheminée (Pa)*	11	11	11	11
Flue gas temperature *Température des fumées (°C)*	153	75	188	75
Flue gas temperature at flue spigot or socket *Température de sortie des fumées (°C)*	155	74	188	74
Flue gas mass flow *Débit massique des fumées (g/s)*	8.3	3.3	8.9	3.3
Efficiency *Rendement (%)*	91.5	95.0	91.0	95.0
Total heating output *Pouvoir calorifique (Kw)*	13.5	4.1	18.0	4.1
Water heating output *Puissance thermique rendue à l'eau (Kw)*	-	-	-	-
Space heating output *Puissance thermique rendue à la pièce (Kw)*	-	-	-	-
CO emission at 13% of O_2 *Émissions de CO à 13% de O_2 (%)*	0 007	0 042	0 010	0 042
Maximum water operating pressure *Pression d'exercice maximale de l'eau (bar)*	-	-	-	-
Discharge control operating temperature *Température d'intervention du thermostat de sécurité de l'eau (°C)*	-	-	-	-
Electrical power supply *Puissance électrique absorbée (W)*	330	330	330	330
Rated voltage *Tension nominale (V)*	230	230	230	230
Rated frequency *Fréquence nominale (Hz)*	50	50	50	50

02.1 DESCRIPTION DES COMPOSANTS

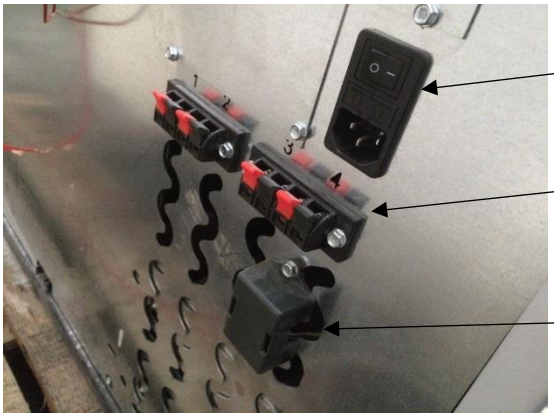

INTERRUPTEUR ON/OFF

BORNES SONDES D'AMBIANCE OU

RÉCÉPTEUR RADIOCOMMANDE

THERMOSTAT DE SÉCURITÉ

COUVERCLE PELLET

JOINT COUVERCLE PELLET

INTERRUPTEUR DE SECOURS

03.1 AVANT-PROPOS

IL EST INTERDIT D'INSTALLER L'ÉVACUATION DES FUMÉES AU MUR ; L'ÉVACUATION DES FUMÉES DOIT ÊTRE AU TOIT, CONFORMÉMENT AUX DISPOSITIONS DE LA LÉGISLATION NATIONALE.

Eva Stampaggi S.r.L. décline toute responsabilité pour les dommages physiques ou matériels liés au non-respect des points susmentionnés ou pour les appareils non conformément installés.

Il est nécessaire d'installer le poêle dans le respect des réglementations en vigueur dans le pays d'installation.
Par exemple, en Italie, la norme UNI 10683-2012 prévoyant 4 points s'applique :

1. activités préliminaires -relevant de la compétence et de la responsabilité du revendeur/installateur au moment de la visite sur le lieu d'installation avant le montage définitif. Les activités préliminaires comprennent :

- contrôle de la conformité de la pièce d'installation ;
- contrôle de la conformité du système d'évacuation des fumées ;
- contrôle de la conformité des prises d'admission d'air extérieur.

Pendant cette phase, il est nécessaire de vérifier que le produit peut fonctionner de manière sûre et répondant à ses caractéristiques techniques.
Les **conditions de sécurité** doivent être évaluées au cours d'une visite préliminaire.
Les poêles et les cheminées sont des systèmes de chauffage et doivent être installés de manière sécuriséeet conforme aux dispositions du fabricant !
2. installation - relevant de la compétence du fabricant. Pendant cette phase, il convient de prendre en compte l'**installation** du produit et le système d'évacuation des fumées et d'affronter les thèmes suivants :

- **distance de sécurité**par rapport à des matériaux combustibles ;
- **réalisation de conduits de cheminée**, conduits de fumée, systèmes de tubes et sorties de toit.

3. remise de la documentation complémentaire - relevant de la compétence de l'installateur.
La documentation technique doit comprendre :

- mode d'emploi et d'entretien de l'appareil et des composants de l'installation (ex.: conduits de fumée, cheminée, etc.) ;
- photocopie ou photographie de la plaque du conduit de cheminée ;
- manuel de l'installation (le cas échéant) ;
- Déclaration de conformité selon le DM 37/08.

4. contrôle et entretien - relevant de la compétence du technicien d'entretien qui devra s'occuper du contrôle et de l'entretien du produit pendant son utilisation au fil du temps. L'opérateur chargé du contrôle et de l'entretien des installations pour la climatisation en hiver et en été, effectue des activités selon **les règles de l'art,** dans le respect des lois en vigueur. L'opérateur, une fois ces opérations terminées, doit rédiger et signer un rapport de contrôle technique conformément aux modèles prévus par les dispositions du présent décret et par les lois d'application, en fonction du type et des potentialités de l'installation, à transmettre au sujet qui en signe une copie pour réception et prise de connaissance."

03.2 CONDUIT DE FUMÉE

CARACTERISTIQUES DES POÊLES POUR DIMENSIONNER LE CONDUIT DE FUMÉE

Les poêles de 15 kW ont les caractéristiques suivantes:

Tirage conduit de cheminée: 11 Pa
Température des fumées: 153 °C
Débit massique des fumées: 8,3 g/s

Les poêles de 19,5 kW ont les caractéristiques suivantes:

Tirage conduit de cheminée: 11 Pa
Température des fumées: 188 °C
Débit massique des fumées: 8,9 g/s

Le conduit de fumée est un élément-clé pour le bon fonctionnement du poêle. Les meilleurs conduits sont ceux en acier (inoxydable ou aluminium) pour la qualité des matériaux, leur résistance, la durée, la facilité de nettoyage et l'entretien.

- Le poêle est équipé au dos d'une sortie de fumée circulaire de 80 mm de diamètre et d'un terminal auquel doit être raccordé le conduit de fumée.
- Pour faciliter le raccordement au conduit de fumée rigide en acier, nous conseillons d'utiliser les raccords télescopiques correspondants qui, en plus de faciliter l'opération, compensent également la dilatation thermique du foyer et du conduit de fumée.
- Nous conseillons de fixer le conduit au terminal du poêle avec du silicone résistant à la température (1 000°C). Si l'entrée du conduit de fumée existant n'est pas parfaitement perpendiculaire à la sortie des fumées du foyer, le raccordement doit se faire en utilisant l'inclinaison prévue à cet effet. L'inclination, par rapport à la verticale, ne doit jamais dépasser 45° et ne doit pas présenter d'étranglements.
- En cas de passage à travers un plancher, intercaler un manchon isolant de 10 cm d'épaisseur.
- Le conduit de fumée doit obligatoirement être isolé sur toute la longueur. L'isolation permettra de maintenir une température élevée des fumées afin d'optimiser le tirage, d'éviter la condensation, de réduire les dépôts de particules imbrûlées sur les parois du conduit. Utiliser, pour ce faire, des matériaux isolants appropriés (laine de verre, fibre céramique, matériaux incombustibles de classe A1).
- La valeur technique minimale pour un tirage correct d'un poêle à pellets est de 2 m à la verticale.
- Le conduit de fumée doit être imperméable aux agents atmosphériques et ne doit pas être composé de plusieurs courbes.
- L'utilisation de tubes métalliques flexibles et extensibles est interdite.

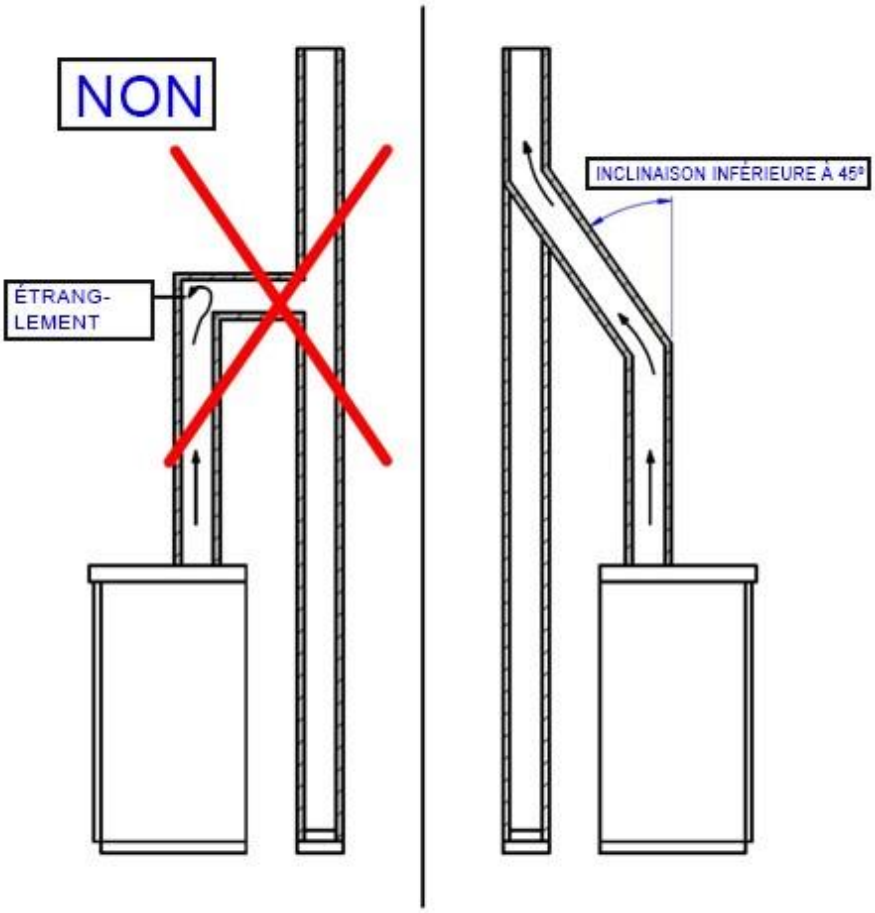

CONDUIT DE FUMÉE EXISTANT (TRADITIONNEL)

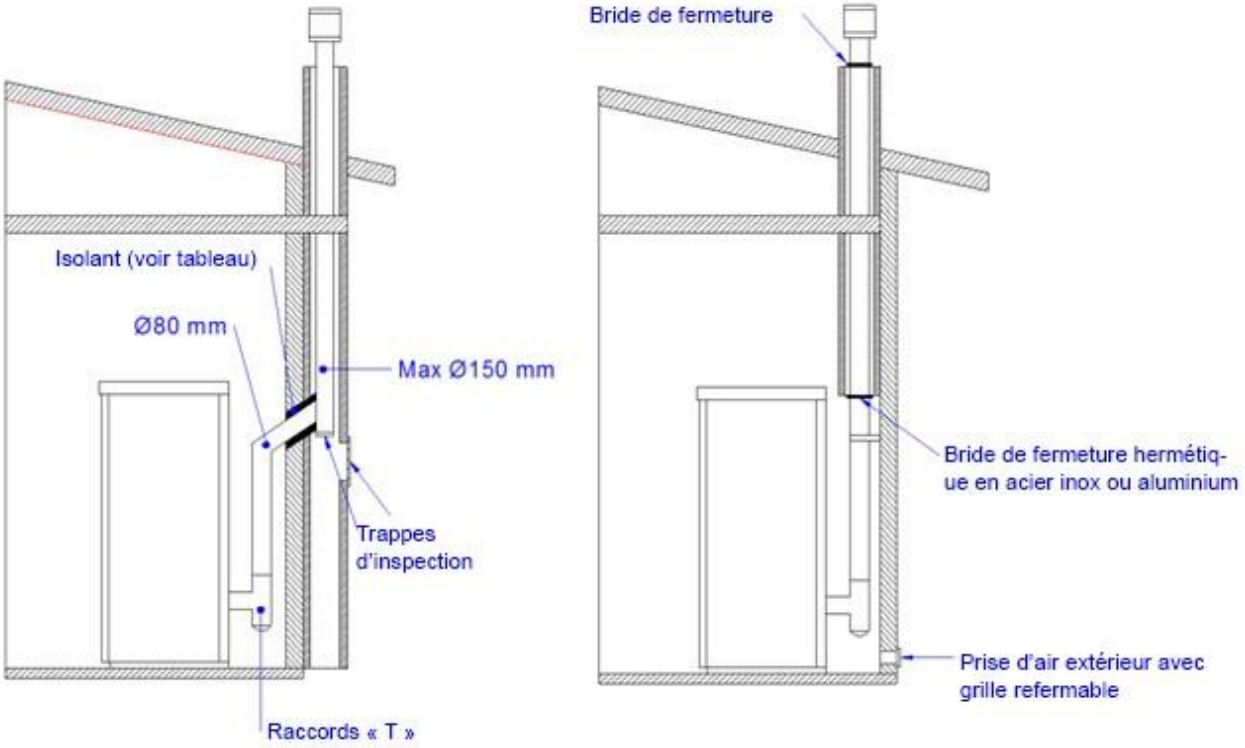

Types de conduit de fumée

Exemple de conduit de fumée :

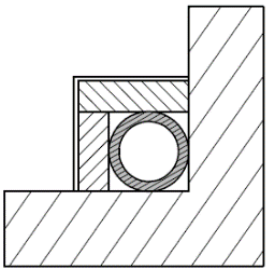	Conduit de fumée en acier à double paroi isolé avec un matériau résistant à 400 °C. Efficacité optimale.	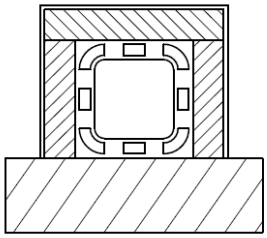	Conduit de fumée traditionnel en argile à matelas. Efficacité optimale.
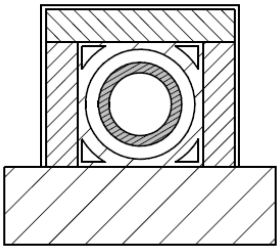	Conduit réfractaire à double peau isolée et revêtement externe en béton allégé. Efficacité optimale.	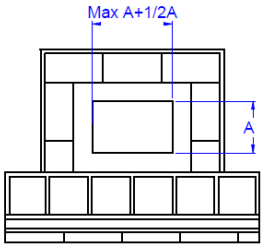	Il convient d'éviter les conduits de fumée à sections rectangulaires internes dans lequel le rapport entre le petit côté et le côté principal est de 1.5. Efficacité médiocre.

03.3 SORTIE DE TOIT

L'installation correcte de la sortie de toit permet d'optimiser le fonctionnement du poêle. La sortie de toit anti-refoulement doit être composée d'un certain nombre d'éléments de manière à ce que la somme de leur section en sortie soit toujours le double de celle du conduit de fumée. La sortie de toit doit être positionnée de manière à dépasser le faîte du toit d'environ 150 cm etêtre positionnée en plein vent.
Les sorties de toit doivent :

- avoir une section utile de sortie au moins égale au double de celle du conduit de fumée ;
- être réalisées de manière à empêcher la pénétration de la pluie ou de la neige ;
- être construites de manière à garantir, en cas de vent provenant de toutes les directions, l'évacuation des produits de la combustion ;
- être exemptes d'auxiliaires mécaniques d'aspiration.

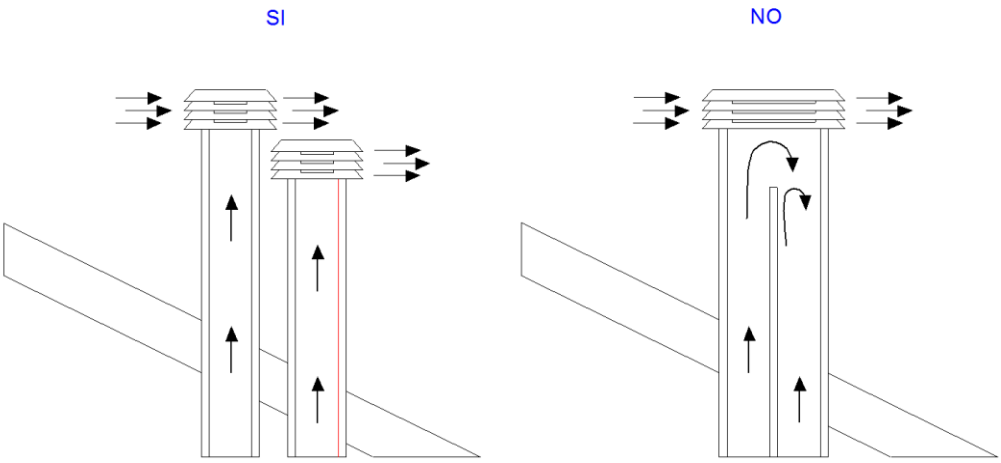

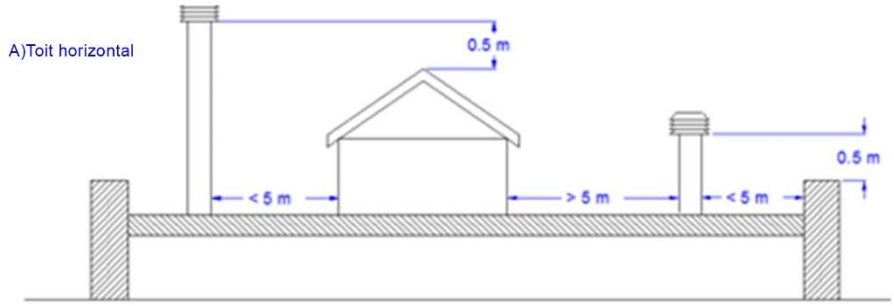

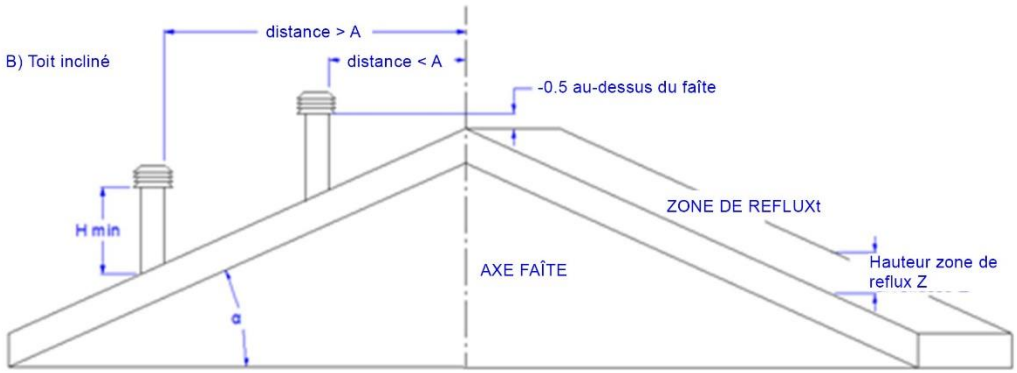

Inclinaison du toit α [°]	Largeur horizontale de la zone de reflux de l'axe du faîte A [m]	Hauteur minimale de l'embouchure du toit H min =Z+0,50 m	Hauteur de la zone de reflux Z [m]
15	1,85	1,00	0,50
30	1,50	1,30	0,80
45	1,30	2,00	1,50
60	1,20	2,60	2,10

03.4 TIRAGE

Les gaz qui se forment durant la combustion, en se réchauffant, subissent une augmentation de volume et ont, par conséquent, une densité supérieure à l'air environnant le plus froid.

Cette différence entre les températures internes et celles externes détermine une dépression, dite dépression thermique, qui est plus importante selon la hauteur du conduit et lorsque la température augmente.

Le tirage du conduit doit être en mesure de résister à toutes les conditions de manière à ce que les fumées produites dans le poêle durant la combustion soient aspirées et dispersées dans l'atmosphère à travers le conduit d'évacuation et celui de fumée. Différents éléments météorologiques influencent le fonctionnement du conduit (pluie, neige, brouillard, altitude) mais le plus important est le vent car il a le pouvoir de provoquer aussi bien une dépression thermique qu'une dépression dynamique.

L'action du vent varie selon le genre : ascendant, horizontal ou descendant.

- Un vent ascendant a toujours pour effet d'augmenter la dépression et donc le tirage.
- Un vent horizontal augmente la dépression dans le cas d'une correcte installation de la sortie de toit.
- Un vent descendant diminue toujours la dépression jusqu'à l'inverser parfois.

Un tirage excessif provoque une surchauffe de la combustion et par conséquent une perte d'efficacité du poêle.

Une partie des gaz de combustion et de petites particules de combustible sont aspirées dans le conduit de fumée avant d'être brûlées ce qui diminue l'efficacité du poêle, augmente la consommation de pellets et provoque l'émission de fumées polluantes.

Simultanément, la température élevée du combustible, due à l'excès d'oxygène, use prématurément la chambre de combustion.

Au contraire, un tirage insuffisant ralentit la combustion, refroidit le poêle, produit des retours de fumée dans la pièce diminuant l'efficacité et provoque des incrustations dangereuses dans le conduit de fumée.

Pour remédier à un tirage excessif il est possible d'utiliser:

Régulateur de tirage

03.5 PERFORMANCES DU POÊLE

Paradoxalement, les poêles à haut rendement peuvent rendre plus difficile le travail du conduit de cheminée.

Le bon fonctionnement d'un conduit de cheminée dépend de l'augmentation de la température à l'intérieur provoquée par les fumées de la combustion.

Maintenant, les bonnes performances du poêle sont déterminées par sa capacité à transférer la plus grande partie de la chaleur produite à l'espace à réchauffer; par conséquent, plus le poêle est efficace, plus les fumées résiduelles de la combustion sont « froides » et donc plus le tirage est réduit.

Un conduit de cheminée traditionnel, de conception et d'isolation approximatives, fonctionne mieux au service d'une cheminée ouverte traditionnelle ou d'un poêle de mauvaise qualité où la plus grande partie de la chaleur est perdue avec les fumées.

Acheter un poêle de qualité implique donc souvent une intervention sur le conduit de fumée (même s'il existe déjà et qu'il fonctionne avec de vieilles installations) afin de mieux l'isoler.

Si le poêle ne chauffe pas ou émet de la fumée, cela dépend toujours d'un mauvais tirage.

- Raccorder le tube du poêle au conduit existant en laissant ce dernier au service de la vieille installation est une erreur commune. De cette manière, les deux installations à combustible solide sont unies au même conduit de fumée représentant ainsi une erreur et un danger.
- Si les deux installations sont utilisées en même temps, la charge totale des fumées peut être excessive pour la section existante du conduit de cheminée provoquant des retours de fumée ; si un seul poêle est utilisé, la chaleur des fumées provoque le tirage du conduit qui aspirera de l'air froid même depuis l'ouverture de l'installation éteinte, refroidissant de nouveau les fumées et bloquant le tirage.
- Enfin, si les deux installations sont placées à des niveaux différents, en plus des problèmes exposés, le principe des vases communicants peut interférer, provoquant un mouvement des fumées de combustion irrégulier et imprévisible.

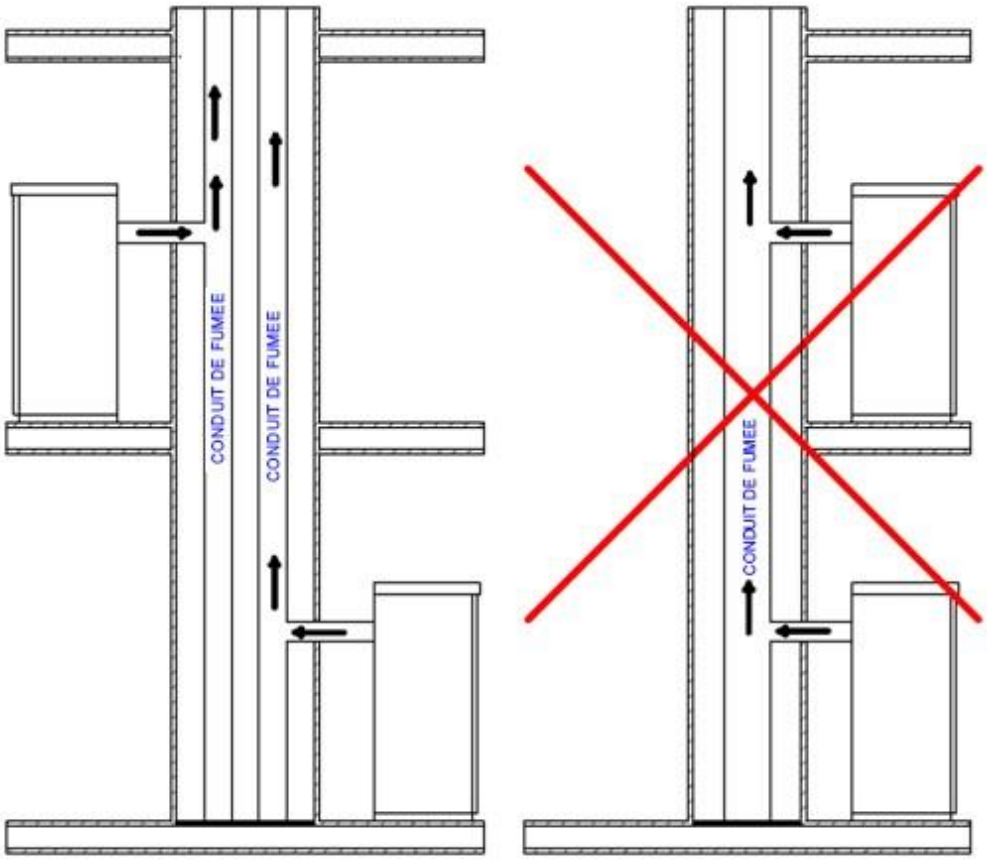

03.6 INSTALLATION

Ce poêle est un poêle hermétique. Ces poêles prennent l'air de combustion et du nettoyage de la vitre directement de l'extérieur, et non pas dans la pièce où ils sont installés, si ceux-ci sont correctement reliés à un tube d'aspiration en faisant en sorte de ne pas consommer l'oxygène de la pièce. En utilisant des tubes coaxiaux l'air sera préchauffé et contribuera à une meilleure combustion et à une émission plus basse dans l'atmosphère. Parfaits pour les maisons passives pour garantir un confort optimal à un prix réduit. Si le poêle n'a pas de prise d'air extérieur il ne peut pas fonctionner.

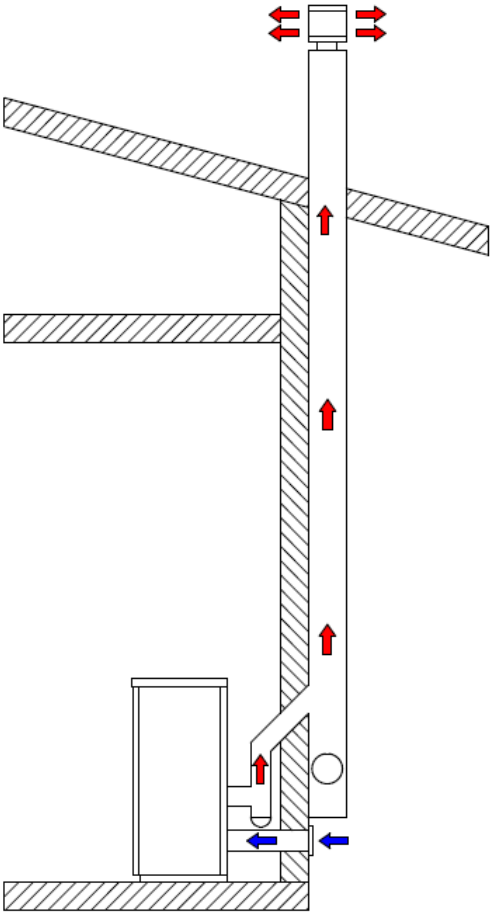

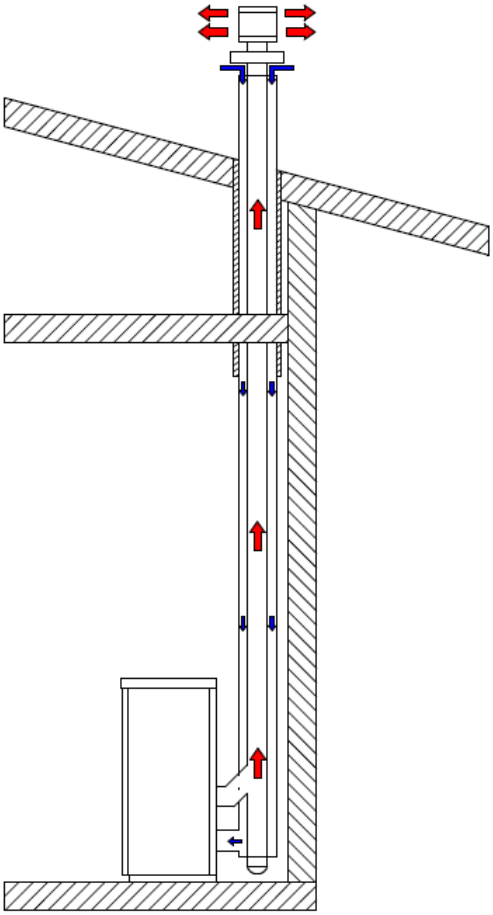

Avant de procéder à l'installation, il est nécessaire de respecter les indications suivantes :

Choisir un emplacement définitif où placer le poêle, puis :

- Prévoir le raccordement au conduit de fumée pour l'expulser.
- Prévoir la prise d'air extérieur (air de combustion).
- Prévoir le raccordement pour la ligne électrique équipée d'installation de mise à la terre.
- L'installation électrique de la pièce où est installé le poêle doit être équipée d'une mise à la terre. Si tel n'est pas le cas, des anomalies pourraient apparaître sur le tableau de commande.
- Poser le poêle au sol dans une position permettant le raccordement avec le conduit de fumée et près d'une prise « air de combustion ».
- L'appareil doit être installé sur un sol ayant une capacité de charge adaptée.
- Si la construction existante ne satisfait pas cette exigence, les mesures appropriées (ex.: plaque de distribution de charge) devront être prises.
- Il est nécessaire de protéger de la chaleur toutes les structures qui pourraient prendre feu si elles sont exposées à une chaleur excessive. Les sols en bois ou en matériau inflammable doivent être protégés avec du matériau non combustible (ex.: une tôle de 4 mm ou du verre céramique).
- L'installation de l'appareil doit garantir un accès facile pour le nettoyage de l'appareil, des conduits des gaz de décharge et du conduit de fumée.
- L'appareil n'est pas conforme à une installation sur des conduits partagés.

- Pendant son fonctionnement, le poêle prélève une quantité de l'air ambiant. Une prise d'air extérieur à la hauteur du tube situé à l'arrière du poêle est nécessaire. Les tubes à utiliser pour l'évacuation des fumées doivent être spécifiques pour les poêles à pellets : construits en acier peint ou en acier inoxydable, d'un diamètre de 8 cm, avec des joints appropriés
- La prise « air de combustion » (Φ 50 mm) doit rejoindre un mur donnant sur l'extérieur ou sur les pièces adjacentes à celle de l' installation, à condition d'être équipées d'une prise d'air extérieur (Φ 50 mm) et qu'il ne s'agit pas de chambres, d'une salle de bains ou de pièces où il existe un risque d'incendie, comme les remises, les garages, les entrepôts de matériaux combustibles, etc. Ces prises d'air doivent être réalisées de manière à ce qu'elles ne puissent pas être obstruées ni de l'intérieur ni de l'extérieur et doivent être protégées par une grille, un filet métallique ou des protections adaptées à condition que cela ne réduise pas leur section minimale.
- Quand le poêle est placé dans des pièces où il est entouré de matériaux combustibles (ex.: des meubles, des revêtements en bois, etc.) les distances suivantes doivent être respectées :

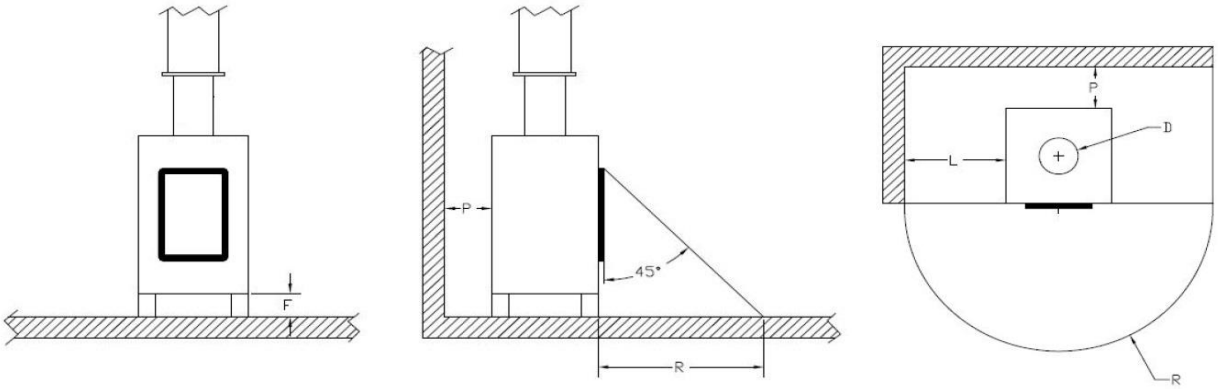

DISTANCE DE SÉCURITÉ PAR RAPPORT À DES MATÉRIAUX INFLAMMABLES :	DISTANCE DE SÉCURITÉ PAR RAPPORT À DES MATÉRIAUX **NON** INFLAMMABLES :
MUR ARRIÈRE P = 120 mm MUR LATÉRAL L = 300 mm PLANCHER F = 0 mm AVANT R = 100 mm	MUR ARRIÈRE P = 120 mm MUR LATÉRAL L = 150 mm PLANCHER F = 0 mm AVANT R = 100 mm

- En plus de respecter les distances minimales, nous conseillons également d'installer des panneaux isolants ignifuges résistants à la chaleur (laine de roche, béton cellulaire, etc.)

Ce que nous conseillons :
Promasil 1000
Température de classification : 1000 °C
Densité : 245 kg/m^3
Rétractation à température de référence, 12 heures : 1,3/1000°C %
Résistance à la compression à froid : 1,4 MPa
Résistance à la flexion : 0,5 MPa
Coefficient d'expansion thermique : 5,4x10^{-6} m/mK

Chaleur spécifique : 1,03 Kj/kgK
Conductivité thermique à température moyenne :
200 °C → 0,07 W/mK
400 °C → 0,10 W/mK
600 °C → 0,14 W/mK
800 °C → 0,17 W/mK
Épaisseur : 40 mm

- Quand le poêle est allumé, une dépression dans la pièce où il est installé peut se créer, il ne doit donc pas y avoir dans cette pièce d'autres appareils à flamme nue exception faite des chaudières de type c (étanches).
- Vérifier la présence d'air comburant : il doit être capturé par un espace libre (pas d'espace où il existe des ventilateurs extracteurs ou sans ventilation) ou à l'extérieur.
- Ne pas installer le poêle dans les chambres ou les salles de bains.
- Déballer le poêle, faire attention de ne pas frotter le carton sur ce dernier lors du déballage.
- Contrôler les pieds et les régler de façon à ce que le poêle soit stable.
- Placer le poêle de manière à ce que la porte et les autres ouvertures ne touchent pas les murs.
- Après avoir raccordé le poêle à la prise d'air comburant, brancher l'appareil au conduit de fumée.

EXEMPLE D'INSTALLATION :

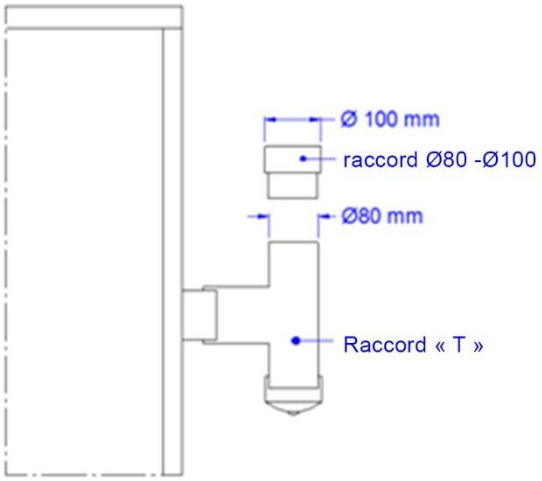

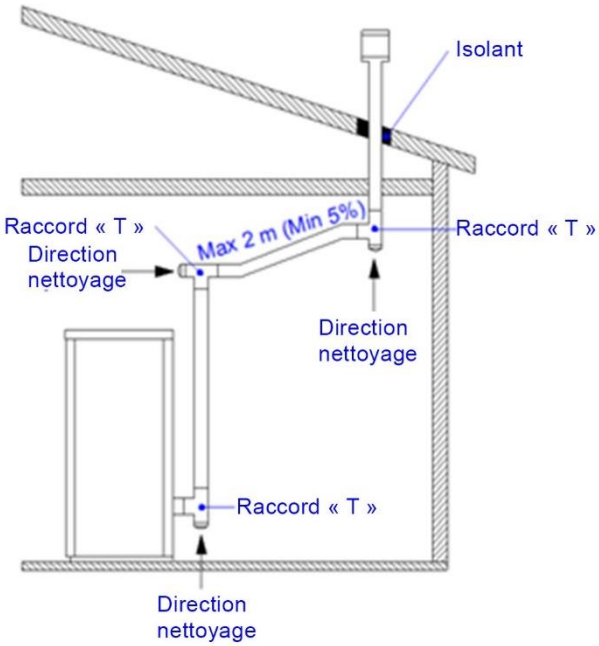

EXEMPLE D'INSTALLATION ERRONÉE :

Les tuyaux d'expulsion des fumées ne doivent jamais être installés de manière que les gaz d'évacuation aient une sortie directe horizontale ou soient orientés vers le bas.

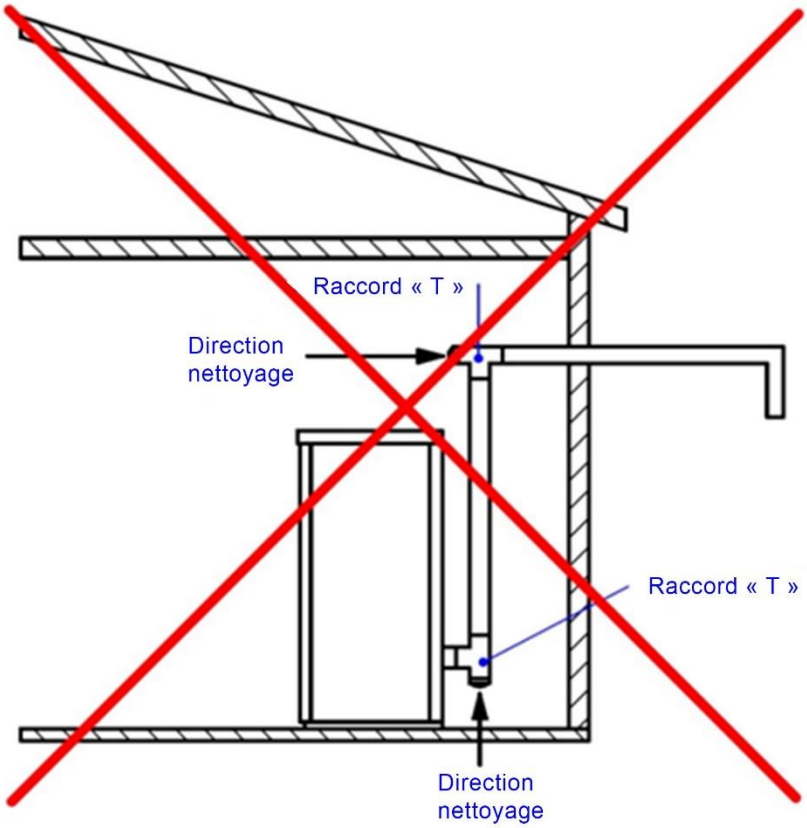

EXEMPLE D'INSTALLATION :

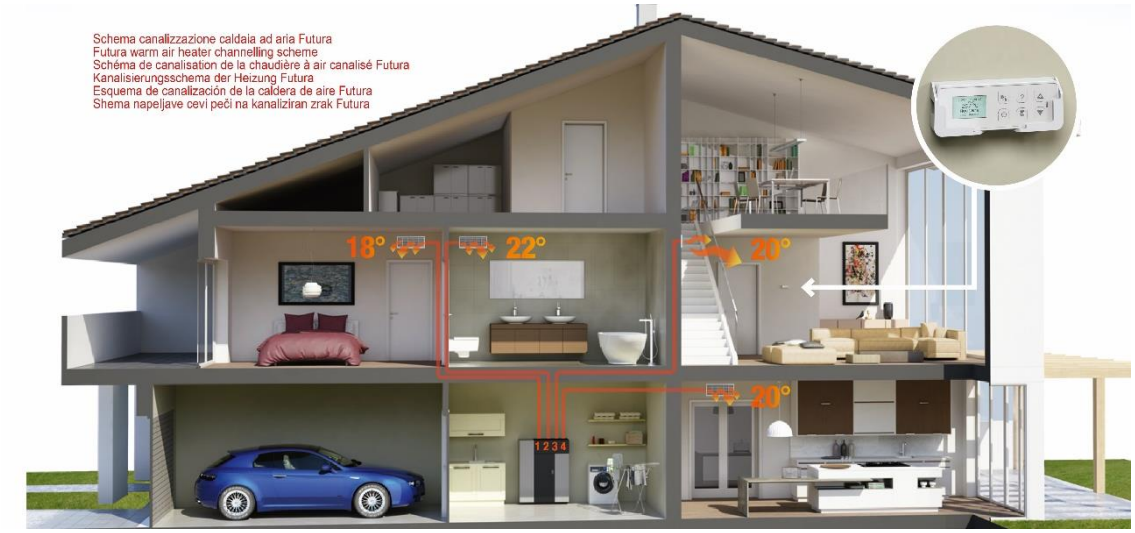

INSTALLATION DU POÊLE

Dans le respect des normes actuelles d'installation, le poêle doit être placé dans un lieu ventilé où afflue l'air suffisant pour garantir une bonne combustion et donc un bon fonctionnement. La pièce ne doit pas avoir une volumétrie inférieure à 20 m3 et pour assurer une bonne combustion (40 m3/h d'air), une « prise d'air de combustion » doit atteindre un mur donnant sur l'extérieur ou sur les pièces adjacentes à celle de l'installation, à condition d'être équipées d'une prise d'air extérieure (Φ 80 mm) et qu'il ne s'agit pas de chambres, d'une salle de bains ou de pièces où il existe un risque d'incendie, comme les remises, les garages, les entrepôts de matériaux combustibles, etc. Ces prises d'air doivent être réalisées de manière à ce qu'elles ne puissent pas être obstruées ni de l'intérieur ni de l'extérieur et doivent être protégées par une grille, un filet métallique ou des protections adaptées à condition que cela ne réduise pas leur section minimale.

Le poêle ne doit pas être placé près de rideaux, fauteuils, meubles ou autres matériaux inflammables.

Le poêle ne doit pas être installé dans des atmosphères explosives ou des pièces pouvant potentiellement devenir explosives à cause de la présence de machines, de matériaux ou de poudres pouvant causer l'émission de gaz ou pouvant s'enflammer facilement avec des étincelles. Avant d'installer un poêle à pellet, il faut vérifier que toutes les finitions ou les éventuelles poutres en matériaux combustibles sont placées à bonne distance et en dehors de la zone de rayonnement du poêle.

Les raccords des tubes de l'air canalisé ont u diamètre de 80 mm. S'il faut de longs tronçons ou traverser des murs de matériaux inflammables, nous conseillons d'utiliser des éléments isolés. L'isolation prévoit 50 mm de cloison isolante, par conséquent le trou pour le passage doit être d'au moins 140 mm. Il faut utiliser des joints pour ne pas avoir de perte d'air, les tuyaux flexibles sont donc déconseillés, car ils peuvent se fissurer pendant le raccordement et être, en tous les cas, moins efficaces par rapport aux lisses (pertes de charge). Il n'existe aucune interdiction d'installer des tuyaux de diamètre 100 mm.

Le poêle peut avoir l'évacuation sur le haut ou derrière. Selon la position du conduit de fumée, il faut choisir d'installer le poêle avec l'évacuation sur le haut ou derrière. Si l'on opte pour l'évacuation postérieure il faut couper un morceau de tuyau pour trouver la dimension précise pour se raccorder avec la courbe de l'évacuation arrière.

Le moteur d'air de la pièce numéro 1, est celui le plus à gauche du côté du réservoir.

Le moteur d'air de la pièce numéro 4, est celui le plus à droite.

Raccorder les 4 tuyaux d'air canalisé comme indiqué plus haut et passer à l'installation de la sonde ou des thermostats. Il est possible de brancher 4 sondes d'ambiance (fournies) ou 4 thermostats (non fournis). Il est possible d'utiliser des sondes ou des thermostats dotés de câble à deux pôles avec double isolation disponible dans le commerce. Les bornes à ressort derrière le poêle sont numérotées et indiquent le numéro de sortie de la canalisation.

ATTENTION (limites à respecter lors de l'installation de sonde ou thermostats):

- La pièce numéro 1 peut être branchée sur la sonde de température ambiante mais pas au thermostat physique : c'est la radiocommande qui servira de thermostat. Si l'on souhaite un thermostat dans la pièce numéro 1 il faut installer la radiocommande. Installer toute de même une sonde à l'entrée 1.
- Si un thermostat est installé dans la pièce 2, il en faut obligatoirement un dans la 3.
- Si une sonde est installée dans la pièce 2 un thermostat peut être simplement installé dans la pièce 3.

Ci-après, un tableau indiquant les différentes configurations pour les installations de thermostats ou de sondes:

	Configurations possibles					
PIÈCE 1	Sonde / radiocommande	Sonde / radiocommande	Sonde / radiocommande	Sonde / radiocommande	Sonde / radiocommande	Sonde / radiocommande
PIÈCE 2	Sonde	Sonde	Thermostat	Sonde	Sonde	Thermostat
PIÈCE 3	Sonde	Thermostat	Thermostat	Sonde	Thermostat	Thermostat
PIÈCE 4	Sonde	Sonde	Sonde	Thermostat	Thermostat	Thermostat

Pour installer des thermostats, demander l'aide d'un technicien qualifié pour changer les paramètres.

ATTENTION (limites de ventilation):

- Comme indiqué par la suite, le réglage du ventilateur 3 et du 4 est le même : en modifiant le réglage du ventilateur 3 le réglage du ventilateur 4 est automatiquement modifié.

FAIRE ATTENTION AU CHOIX DES PIÈCES SELON LES LIMITES DE LA SONDE/THERMOSTAT ET PRENDRE EN COMPTE LES RÉGLAGES DE VITESSE DES VENTILATEURS 3 ET 4 QUI SONT LES MÊMES.

LE POÊLE NE FONCTIONNE SI LE COUVERCLE DU PELLET EST OUVERT.

La figure illustre l'allure de la puissance selon le longueur du tube de canalisation.

ANDAMENTO DELLA POTENZA IN BASE ALLA LUNGHEZZA USCITA
POWER AS A FUNCTION OF OUTLET DISTANCE
RÉGLAGE DE LA PUISSANCE EN FONCTION DE LA LONGUEUR DE SORTIE
LEISTUNGSVERLAUF JE NACH LÄNGE DES AUSGANGS
EVOLUCIÓN DE LA POTENCIA DE ACUERDO CON LA LONGITUD DE LA SALIDA
TREND MOČI NA OSNOVI DOLŽINE IZHODA

Uscita Outlet Sortie Ausgang Salida Izhod	Diametro uscita Outlet diameter Diamètre de sortie Durchmesser des Ausgangs Diámetro salida Premer izhoda mm	Lunghezza uscita Outlet distance Longueur de sortie Länge des Ausgangs Longitud salida Dolžina izhoda m	Portata Flow Portée Durchsatz Caudal Prehod dimnih plinov m^3/h	Potenza Power Puissance Leistung Potencia Moč kW
Uscita 1	Ø 80	1 + curva	145	4
		2.5 + curva	140	3.6
		5 + curva	135	3
		10 + curva	125	1.9
Uscita 2	Ø 80	1 + curva	165	4.4
		2.5 + curva	160	3.9
		5 + curva	155	3.2
		10 + curva	145	2
Uscita 3	Ø 80	1 + curva	165	4.5
		2.5 + curva	160	4
		5 + curva	155	3.3
		10 + curva	145	2.1
Uscita 4	Ø 80	1 + curva	165	4.6
		2.5 + curva	160	4.1
		5 + curva	155	3.4
		10 + curva	145	2.2

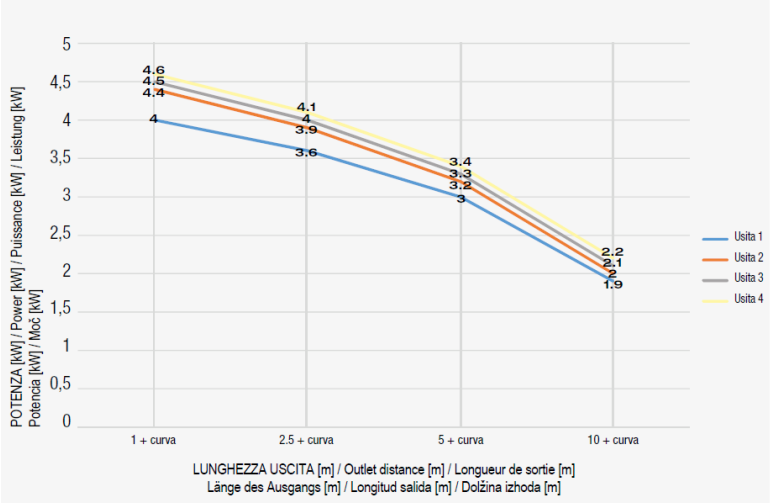

BRANCHEMENT ÉLÉCTRIQUE

Le branchement électrique doit être effectué par du personnel qualifié qui devra prévoir un interrupteur magnétothermique en amont.
Faire particulièrement attention quand le fonctionnement est intégré et que tous les appareils doivent intervenir selon la programmation.
Éviter des installations avec des câbles électriques suivant un parcours à proximité de tubes de fumée ou de pièces très chaudes dûment isolées.
La tension est de 230 V et la fréquence de 50 Hz.
Le circuit électrique auquel il doit être raccordé doit être doté du conducteur de terre, conformément aux directives 73/23 CEE et 93/8 CEE.

04.1 RADIOCOMMANDE AVEC ÉCRAN LCD

Description de la radiocommande

La radiocommande remplace l'écran classique placé sur les poêles à pellet traditionnels. Elle est fournie avec un chargeur, des piles rechargeables, un support et des chevilles avec vis pour la fixation murale. Elle peut fonctionner aussi avec des piles alcalines.

Pairage de la radiocommande et du poêle:

- couper la tension au poêle.
- alimenter le poêle et après le "bip" appuyer sur une touche quelconque de la radiocommande de poche non associée à un autre poêle dans le rayon d'action de ce dernier.

Mode veille et recharge:
La radiocommande de poche se met automatiquement en mode veille quand elle n'est pas utilisée plus de 30”. Elle s'active à nouveau à la pression d'une quelconque touche ou de son déplacement. La radiocommande de poche a une autonomie d'environ 3 jours. Une fois ce délai écoulé, elle ne répond plus aux sollicitations des touches, il est donc nécessaire de la recharger en le posant sur le chargeur fourni le temps nécessaire pour récupérer le niveau minimum de charge (en général 60 minutes). En règle générale, nous conseillons de la laisser sur son support quand elle n'est pas utilisée.

Interrupteur de secours:
Si la radiocommande est le ***SEUL*** dispositif de commande présent, nous conseillons de prévoir un interrupteur de secours à utiliser en cas de problème avec cette dernière (ou de perte). Le poêle peut être allumé ou éteint par le biais de cet interrupteur de secours. Le poêle garde les derniers réglages programmés.

Liste des commandes

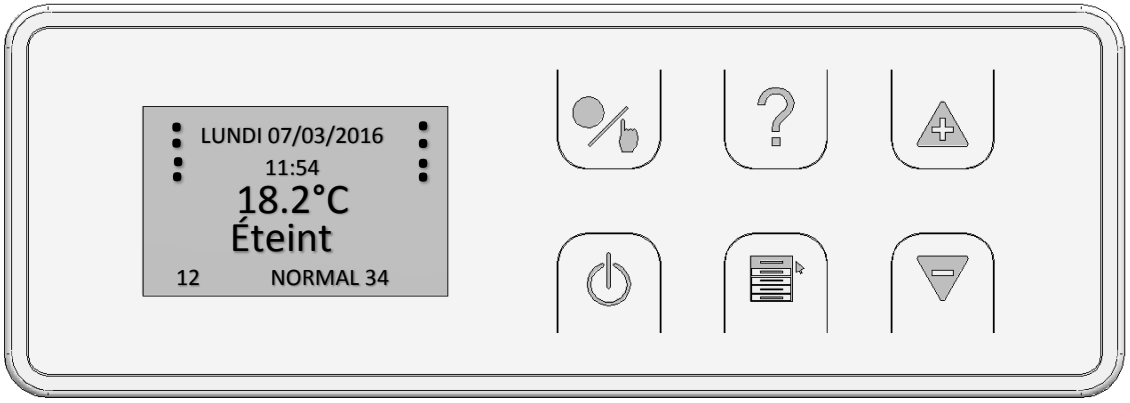

DESCRIPTION DES TOUCHES :

P1. Touche d'accès au menu thermostat d'ambiance.

P2. Touche marche/arrêt.

P3. Maintenir la touche P3 enfoncée pour visualiser les informations utiles.

P4. Presser la touche P4 plusieurs fois pour afficher le MENU TEMPÉRATURE AMBIANTE puis modifier la valeur avec les touches P5 et P6.

P5. Touche Plus. Pour faire défiler les menus.

P6. Touche moins. Pour faire défiler les menus.

ÉCRAN

L'écran affiche les informations suivantes :

1. **LUNDI 07/03/2016** jour et date

heure et minute

3. température d'ambiance
4. **ÉTEINT** état du poêle

5. mode de fonctionnement (NORMAL ou CHRONO)

6. **12 NORMAL 34** les chiffres à côté indiquent si les 4 pièces demandent du chauffage ou pas.

Menu rapide

La touche P4 (RÉGLAGE/menu) permet d'accéder aux fonctions du menu. Les autres pressions permettent d'afficher les pages suivantes:

Réglage de la puissance maximale : Presser les touches P5 et P6 pour augmenter ou diminuer le RÉGLAGE de la puissance de travail maximale. La pression successive de la touche P4 permet de passer à la page suivante.

Réglage de la température ZONE 1: Appuyer sur les touches P5 et P6 pour augmenter ou diminuer le RÉGLAGE de la température ambiante de la ZONE 1. La pression successive de la touche P4 permet de passer à la page suivante.

Réglage de la température ZONE 2: Appuyer sur les touches P5 et P6 pour augmenter ou diminuer le RÉGLAGE de la température ambiante de la ZONE 2. La pression successive de la touche P4 permet de passer à la page suivante.

Réglage de la température ZONE 3: Appuyer sur les touches P5 et P6 pour augmenter ou diminuer le RÉGLAGE de la température ambiante de la ZONE 3. La pression successive sur P4 fait passer à la page principale.

Réglage de la température ZONE 4: Passer au menu paramètres généraux.

Menu utilisateur

Depuis la page principale, presser longuement la touche P4 :

- QUITTER : pour revenir à la page principale.
- PRÉCHARGEMENT : pour accéder à la fonction de préchargement.
- ÉTAT DU SYSTÈME : affiche la page contenant les informations sur l'état actuel du système.
- RÉGLAGE PELLET : permet à l'utilisateur de régler le fonctionnement du système à la qualité du pellet utilisé.
- RÉGLAGE VENTILATION : permet à l'utilisateur de régler la puissance des ventilateurs.
- RÉGLAGES GÉNÉRAUX : pour accéder au sous-menu "Réglages généraux".

PRÉCHARGEMENT: (disponible seulement si le poêle est éteint), cette fonction offre deux possibilités de préchargement:

NORMAL : maintenir la touche P5 (plus) enfoncée pour actionner la vis sans fin le temps de la pression. Presser P3 pour quitter.
AUTOMATIQUE : effectue un préchargement pour le délai programmé. Presser P3 pour quitter.

ÉTAT DU SYSTÈME: affiche dans l'ordre :

- état du poêle
- température des fumées en °C
- vitesse du ventilateur fumée en tours/minute
- niveau actuel de puissance
- température d'ambiance zone 1 en °C
- vitesse moteur vis sans fin en tour/min
- température d'ambiance zone 2 en °C
- température d'ambiance zone 3 en °C
- vitesse du ventilateur de l'échangeur 1 en pourcentage
- vitesse du ventilateur de l'échangeur 2 en pourcentage
- vitesse du ventilateur de l'échangeur 3 en pourcentage
- vitesse du ventilateur de l'échangeur 4 en pourcentage
- erreur portée

Appuyer sur P5, P6 pour faire défiler les pages. Presser la touche P4 pour sortir.

RÉGLAGE PELLET: Avec les touches P5 et P6, sélectionner les réglages de chargement souhaité et confirmer avec la touche P4.
Tableau de correction des réglages pour le type de pellet

Réglage	correction aspiration fumée	correction chargement pellet
0	augmentation de 10%	diminution de 10%
1	augmentation de 8%	diminution de 8%
2	augmentation de 6%	diminution de 6%
3	augmentation de 4%	diminution de 4%
4	augmentation de 2%	diminution de 2%
5	aucune correction	aucune correction
6	diminution de 2%	augmentation de 2%
7	diminution de 4%	augmentation de 4%
8	diminution de 6%	augmentation de 6%
9	diminution de 8%	augmentation de 8%
10	diminution de 10%	augmentation de 10%

RÉGLAGE VENTILATION :

Avec les touches P5 et P6, sélectionner la zone concernant le ventilateur pour modifier le réglage. Sélectionner avec la touche P4. Pour afficher les réglages relatifs à la zone de ventilation sélectionnée. Appuyer sur la touche P4 pour passer du champ MODALITÉ au champ VALEUR. Après avoir sélectionné le champ souhaité, programmer le mode désiré avec les touches augmenter / diminuer (P5/P6). En mode AUTO les ventilateurs travaillent à une puissance maximale de 90%. En passant aux barres le système diminuera la vitesse maximale du ventilateur. Quand toutes les barres seront vides, les ventilateurs auront une vitesse maximale de 70%. Les ventilateurs 3 et 4 sont couplés. Par conséquent, en changeant la vitesse du ventilateur 3 on modifie aussi celle du 4.

VITESSE PROGRAMMÉE VENTILATEUR 3 = VITESSE PROGRAMMÉE VENTILATEUR 4

RÉGLAGES GÉNÉRAUX : affiche dans l'ordre :

- QUITTER : pour revenir à la page principale.
- RÉGLAGE HORLOGE : permet d'accéder à la page de réglage de la date et de l'heure. Depuis la page-écran ci-dessous, passer d'un champ à l'autre en pressant la touche P4 (RÉGLAGE). Sélectionner les valeurs souhaitées avec les touches P5 et P6. À noter que, grâce au calendrier perpétuel du système, il n'est pas nécessaire de régler le jour de la semaine. Pour sortir, appuyer longuement sur la touche P4.
- TEMPÉRATURE DE LA ZONE 4 : permet de programmer la température de la ZONE 4 et affiche celle effective.
- ÉCRAN OFF : pour activer/désactiver l'arrêt différé de l'écran. pour activer/désactiver le mode arrêt de l'écran après 300" d'inutilisation. Sortir par une brève pression de la touche P4.
- ÉCO STOP : pour activer/désactiver le mode veille. Activer/désactiver le mode veille avec les touches P5 et P6. Sortir par une brève pression de la touche P4.
- RÉGLAGE LANGUE : permet de sélectionner la langue de dialogue souhaitée.
- RÉGLAGES : affiche la liste des réglages pour les évènements (alarmes) mémorisés (log).
- SERVICE : affiche les informations d'utilisation du poêle.
- CONTRÔLE DE PORTÉE : pour activer/désactiver le contrôle du flux. Activer/désactiver le mode de fonctionnement avec contrôle de flux (par défaut) ou traditionnel avec les touches P5 et P6. Le mode de fonctionnement avec contrôle du flux garantit les meilleures performances. Sortir par une brève pression de la touche P4.

Thermostat d'ambiance

La fonction thermostat d'ambiance permet à l'utilisateur d'obtenir le démarrage, l'arrêt, le RÉGLAGE de la température et le RÉGLAGE de la puissance en mode programmé et automatique et distribué sur toute la semaine. Pour obtenir ceci, il faut effectuer les réglages souhaités, toujours si les réglages prédéfinis ne conviennent pas. L'accès au MENU THERMOSTAT D'AMBIANCE se fait par une longue pression sur la touche P1. Le menu thermostat d'ambiance permet d'effectuer tous les réglages nécessaires pour le bon fonctionnement du système.

ACTIVATION DU THERMOSTAT D'AMBIANCE
Après avoir repéré la rubrique correspondante sur le menu, presser la touche P4 (RÉGLAGE) pour accéder au menu de sélection. Presser P5 et P6 pour activer/désactiver. Presser P4 pour sauvegarder et quitter. Après l'activation du thermostat d'ambiance il faut allumer le poêle, par une longue pression sur la touche P2, ce qui permettra de passer à l'état de programmation prévu pour l'horaire d'éclairage du poêle. Si le thermostat d'ambiance est activé pendant le fonctionnement, le poêle passe à l'état et au niveau prévus par le programme après la première demi-heure. Le poêle n'effectue pas le programme s'il n'a pas été allumé. Lorsque le poêle passe en état d'alarme le thermostat d'ambiance est désactivé dans le but d'empêcher le redémarrage si les causes de l'arrêt n'ont pas été résolues. Il faut donc relancer le THERMOSTAT D'AMBIANCE.

RÉGLAGES DES NIVEAUX DE PUISSANCE MAXIMALE
Le menu offre 3 possibilités de réglage des niveaux de puissance: CONFORT, NORMAL, ÉCONOMIE. Pour chacun d'entre eux est associé un niveau de puissance maximale. Pour chacun d'entre eux est disponible une page de programmation.

RÉGLAGE DES TRANCHES HORAIRES

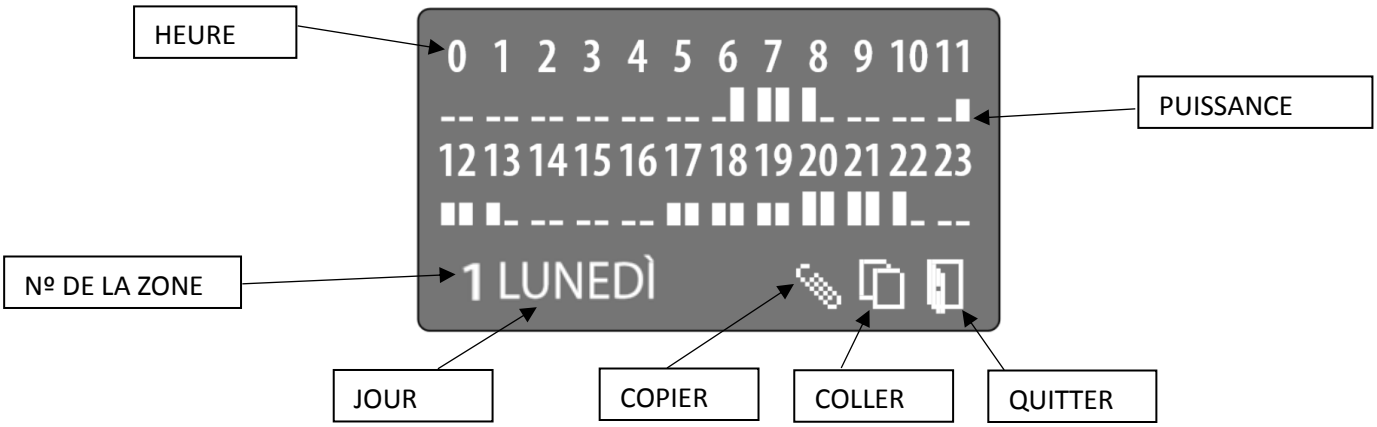

L'affichage de la page RÉGLAGE DES TRANCHES HORAIRES signale chaque jour de la semaine, dans le champ JOUR, divisé en 24 périodes d'une heure (0, 1, 2, ... 24). Chaque période est à son tour divisée en deux demi-heures indiquées dans l'exemple par le message RÉGLAGE HEURE.

Sélection des fonctions et des tranches horaires.
En appuyant sur les touches P5 et P6 il est possible de parcourir en boucle, dans les deux sens toutes les heures, le jour de la semaine et les symboles de configuration (copier, coller, quitter). Presser la touche P4 (RÉGLAGE) avec d'autres pressions jusqu'à ce que le signal se remplisse à la hauteur souhaitée. Les pressions successives de la touche P4 règlent en boucle le niveau désiré (ÉTEINT, ÉCONOMIE, NORMAL et CONFORT). Atteindre les autres tranches horaires en appuyant sur les touches P5 et P6.

Modification du jour de la semaine.
Se déplacer sur le jour de la semaine avec les touches P5 et P6. Presser P4 (RÉGLAGE) pour changer le jour. Les jours de la semaine sont proposés en boucle. Après avoir sélectionné le jour souhaité, atteindre les tranches horaires avec les touches P5 et P6 selon le mode décrit précédemment et effectuer les réglages souhaités. À noter que pour chaque jour de la semaine il est possible de programmer plusieurs allumages, arrêts et modifications du niveau de température.

Il est possible de copier les réglages relatifs à un jour de la semaine de la manière suivante:

- avec les touches P5 (suivant) et P6 (précédent) faire défiler toutes les tranches horaires pour atteindre le symbole copier et presser la touche P4 (RÉGLAGE).
- avec la touche P6 (précédent) se placer sur le jour de la semaine et avec la touche P4 les faire défiler jusqu'au jour souhaité pour coller la programmation précédemment copiée.
- avec la touche P5 (suivant) positionner le symbole coller et presser la touche P4 (RÉGLAGE).

Effectuer ce réglage pour tous les jours à copier. Pour quitter, aller jusqu'au symbole exit avec les touches P5 (suivant) et P6 (précédent) et presser P4 (RÉGLAGE).

Allumage

Il faut tout d'abord brancher la fiche du poêle à l'installation électrique ; remplir le réservoir de pellet.
Pour cette opération, il faut faire très attention à ne pas vider tout le sac directement en une seule fois; effectuer l'opération lentement. La chambre de combustion et le brasero doivent être nettoyés de tout éventuel résidu de combustion. Vérifier que le couvercle du réservoir et la porte sont bien fermés. Si tel n'est pas le cas, cela peut entraîner un mauvais fonctionnement du poêle et déclencher des alarmes.

Lors du premier allumage, vérifier l'absence d'éléments combustible dans le brasero (sachet de pieds, instructions, etc.).

Presser deux secondes la touche P2 (ON/OFF). Les modes de fonctionnement s'affichent dans l'ordre :
MODE CHECK, le système vérifie que les sondes soient correctement installées et en marche. Si le mode de fonctionnement avec contrôle du flux a été sélectionné le capteur de flux est contrôlé. Si le réglage n'a jamais été effectué le système signale une erreur.
MODE NETTOYAGE INITIAL, MODE PRÉCHAUFFAGE : la bougie d'allumage s'éclaire en même temps que le ventilateur de fumée.
MODE PRÉCHARGEMENT : le ventilateur de fumée et la vis sans fin sont activés en mode continu.
MODE ATTENTE : le chargement de pellet est interrompu alors que le ventilateur de fumée est encore en marche avec la bougie pour favoriser l'allumage; MODE STABILISATION : la bougie est éteinte et l'on contrôle que la flamme est suffisamment stable pour générer une augmentation de la température des fumées avec un gradient minimal de 1.5°C/minute. Si cette condition est souvent dépassée le poêle passe en mode de puissance. Dans le cas contraire, le système signale l'alarme de défaut de stabilisation.
MODE DÉMARRAGE 1, le système passe au niveau suivant quand l'augmentation de la température de fumée est égale à un paramètre spécifique. Si ceci n'advient pas dans le délai prévu, le système répète l'état sans charger de pellet. Si la condition nécessaire au passage à l'état successif ne se reproduit pas, le système signale l'alarme de défaut d'allumage.
MODE DÉMARRAGE 2, le système passe à l'état suivant quand la température enregistrée est dépassée. Si ceci ne se produit pas dans le délai programmé, le système signale l'alarme de défaut d'allumage. Une fois atteinte la température des fumées programmée les ventilateurs d'ambiance s'enclenchent.
MODE STABILISATION**.** Après avoir correctement passé les modes précédents, la bougie est éteinte et l'on contrôle que la flamme est suffisamment stable pour générer une augmentation de la température des fumées avec un gradient minimal de 1.5°C/minute. Si cette condition est souvent dépassée le poêle passe en mode de puissance. Dans le cas contraire, le système signale l'alarme de défaut de stabilisation.

Fonctionnement en puissance

Le poêle se met aux délais prédéfinis au niveau de puissance adéquat pour atteindre le réglage de température programmé. Il est possible de configurer la puissance maximale de travail pour empêcher au système de fonctionner à des niveaux de puissance non souhaités. Le système augmente donc progressivement la puissance de travail de la même valeur que la différence entre la température d'ambiance et le RÉGLAGE TEMPÉRATURE.
Au fur et à mesure que la température ambiante se rapproche du RÉGLAGE la puissance diminue progressivement toujours plus rapidement de manière à obtenir le RÉGLAGE de manière progressive sans le dépasser. Dans ce cas, les ventilateurs d'ambiance commencent à moduler la puissance jusqu'à leur arrêt.

RÉGLAGE DE LA TEMPÉRATURE ATTEINTE
Le poêle est certifié pour la puissance qu'il arrive à maintenir sans coupures garantissant ainsi plus de bénéfices à l'utilisateur avec la réduction de cette dernière jusqu'au minimum après avoir atteint le RÉGLAGE.

MODULER
Le mode “MODULER” signale que le système se trouve dans un des modes de fonctionnement suivant:
Réglage atteint : La température d'ambiance a atteint le RÉGLAGE programmé (ou bien elle l'a dépassée). En règle générale, un système équilibré a tendance à afficher les messages “MODULER” et “NORMAL” en les alternant alors que la puissance du poêle a tendance à se stabiliser à une valeur constante. Le poêle est amené à une puissance 1 (condition "MODULER"). Le poêle reste indéfiniment programmé avec ce mode jusqu'au réarmement de la situation normale.

ECO STOP (VEILLE)
Si, une fois atteinte la température ambiante et le RÉGLAGE programmé dépassé, pour une quelconque raison (la pièce est trop petite ou les sondes sont toutes occupées), la température dépassée continue à augmenter bien que le poêle fonctionne en puissance 1, si l'option VEILLE a été activée depuis le menu utilisateur, le poêle se comporte ainsi:
Si la température ambiante a dépassé le RÉGLAGE de plus de 2°C pour un délai programmé, le poêle s'arrête en passant par les modes prévus. Le mode VEILLE est accompagné par le message VEILLE. La température ambiante doit descendre de 2°C par rapport à celle programmée et rester ainsi le temps programmé pour pouvoir redémarrer.

ARRÊT DU POÊLE
Le poêle peut être arrêté à n'importe quel instant avec la touche P2 (ON/OFF).

PHASES D'ARRÊT Après la pression de la touche P2 (ON/OFF) pour commander l'arrêt du poêle, ce dernier passe à l'état d'ARRÊT puis à celui de REFROIDISSEMENT de la façon indiquée plus bas.

PHASE D'ARRÊT Le ventilateur des fumées (PA21) est activé à la bonne vitesse pour favoriser la combustion des résidus de pellet dans le brasero. Le passage au mode successif se fait si la température des fumées atteint le seuil programmé dans le paramètre prédéfini.

PHASE NETTOYAGE (final) Le ventilateur des fumées s'active jusqu'à ce que la température des fumées atteigne une valeur inférieure à celle d'un paramètre prédéfini.

ABSENCE DE TENSION DE RÉSEAU
En cas de coupure de courant de moins de 30" pendant que le poêle est en marche; au rétablissement du courant le poêle revient au même mode de fonctionnement. Le poêle en mode VEILLE revient au même mode après une coupure de courant d'une quelconque durée. Dans tous les autres cas, le poêle est amené à s'arrêter au rétablissement du courant. Le poêle peut également se mettre en état d'alarme de sécurité. Dans ce cas, il faut réarmer le thermostat de sécurité placé au dos du poêle.

NIVEAU DE PELLET INSUFFISANT
Le poêle est équipé de capteur de contrôle du niveau de pellet. Si le niveau de pellet est insuffisant, le poêle ne peut pas redémarrer. Pendant la phase de travail, le poêle fonctionne à une puissance minimale.

Alarmes

Les alarmes suivantes (dont le déclenchement se fait avec le retard indiqué une fois que l'erreur correspondante s'est produite) sont prévues.
Une fois ce délai écoulé sans que l'état d'alarme n'ait été rétabli, le poêle passe en état d'alarme avec l'arrêt immédiat du poêle et l'activation du ventilateur des fumées et de celui de l'échangeur aux vitesses maximales. Les dispositifs sont ensuite éteints dès que la température des fumées atteint la valeur inférieure programmée. Tous les états d'alarme à l'exception de l'état "aucune flamme" est enregistré dans l'historique des alarmes.

ALARME	DESCRIPTION
allumage raté	pendant le mode d'allumage la température des fumées n'a pas rempli les conditions
flamme irrégulière	pendant le mode stabilisation la température des fumées n'a pas rempli les conditions
température des fumées élevée	la température des fumées a atteint et dépassé le seuil maximal programmé sous n'importe quel mode
aucune flamme	pendant les modes de fonctionnement la température des fumées est descendue sous le seuil minimal programmé
aucune dépression	le vacuostat a signalé une pression/dépression anormale
alarme sécurité	le thermostat à réarmement a détecté une température supérieure au seuil programmé
alarme sonde de température ambiante 1, 2, 3, 4	la sonde d'ambiance a été débranchée, elle s'est abîmée (court-circuit ou interruption)
alarme sonde fumées	le thermocouple des fumées a été débranché, il s'est abîmé (court-circuit ou interruption)
alarme ventilateur fumées	le ventilateur des fumées est bloqué ou tourne à une vitesse inférieure à 300 tours/m.
alarme capteur de flux	les valeurs fournies par le capteur de flux signalent une anomalie
alarme flux	avec le contrôle de flux activé, impossible de régler le flux automatiquement
alarme température carte	la température interne du poêle et celle de la carte électronique ont dépassé le seuil maximal de 70°C.

RÉARMEMENT
Presser rapidement la touche P2 (ON/OFF) pour arrêter l'alarme puis presser longuement la touche P2 (ON/OFF) pour arrêter le poêle. Contacter le S.A.V si le poêle ne s'arrête pas. Éviter de débrancher le réseau électrique avant l'extinction complète de la flamme.

Période d'inactivité

Nous conseillons, pendant la période d'inactivité, d'enlever le pellet restant et de couper l'alimentation électrique en débranchant le câble ou en appuyant sur l'interrupteur ON/OFF.

Branchements

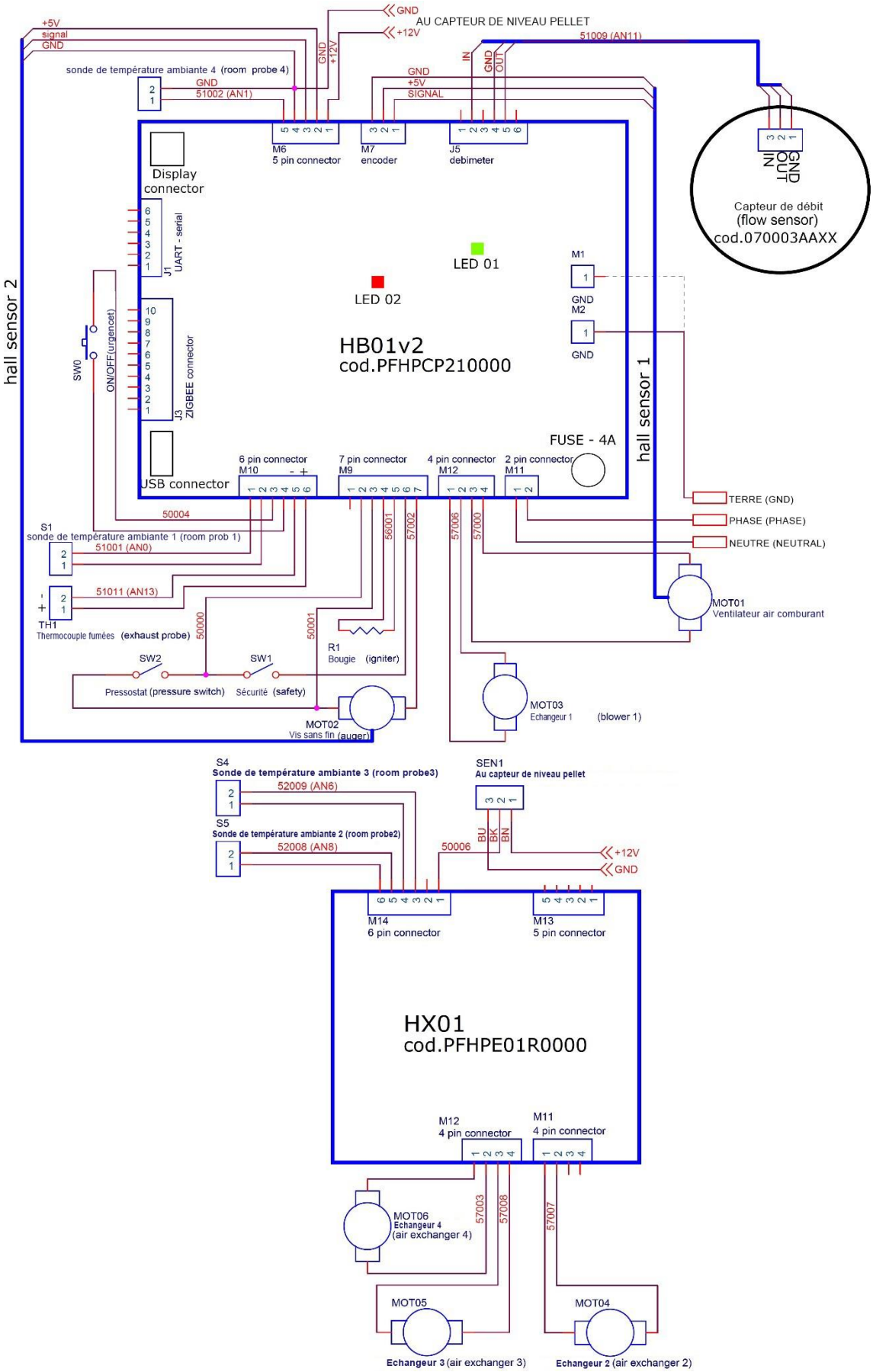

05.1 AVANT-PROPOS

Le poêle nécessite d'un nettoyage simple mais régulier afin d'en garantir l'efficacité optimale et le fonctionnement régulier.

Nous conseillons un entretien standard effectué par un technicien agréé.

Le nettoyage saisonnier ne doit pas être négligé et effectué à chaque remise en service de l'appareil; en effet, pendant l'été le passage des gaz de décharge peut être obstrué par des nids d'oiseaux par exemple.

Il est fréquent, aux premiers froids et avec le vent, que le conduit de fumée prenne feu à cause des résidus qu'il contient, voici certains conseils, au cas où malheureusement, cela se produirait :

- **Bloquer immédiatement l'accès de l'air au conduit;**
- **Utiliser du sable ou une poignée de gros sel, pas d'eau, pour éteindre le feu et les braises ;**
- **Éloigner du conduit brûlant les objets et les meubles.**

C'EST AUSSI POUR PRÉVENIR CE GENRE D'INCONVÉNIENTS QUE NOUS INSISTONS SUR LE NETTOYAGE ANNUEL DU CONDUIT DE FUMÉE, EN ENLEVANT LES INCRUSTATIONS OU LES NIDS/OBSTRUCTIONS.

ATTENTION :

- **POUR LE NETTOYAGE EXTÉRIEUR DU POÊLE, UTILISER SEULEMENT UN CHIFFON SEC.**
- **À LA FIN DE LA SAISON, BRÛLER COMPLÈTEMENT LE PELLET RESTANT DANS LA VIS SANS FIN AVEC UN DERNIER ALLUMAGE. LA VIS SANS FIN DOIT RESTER VIDER AFIN D'ÉVITER QU'ELLE NE S'OBSTRUE À CAUSE DES RÉSIDUS DE SCIURE SOLIDIFIÉS AVEC L'HUMIDITÉ.**

05.2 ENTRETIEN JOURNALIER

À faire lorsque le poêle est complètement froid :

- Vider le tiroir à cendres : aspirer ou jeter les cendres à la poubelle.
- Aspirer la chambre de combustion : attention aux braises encore chaudes. Dans ce cas, votre aspirateur de cendres risque de prendre feu.
- Enlever les cendres à l'intérieur du foyer et sur la porte.
- Nettoyer la vitre avec un chiffon humide ou avec une boule de papier journal mouillée. Si l'opération se fait lorsque le poêle est chaud, la vitre peut exploser.

ATTENTION : POUR LE NETTOYAGE EXTÉRIEUR DU POÊLE, UTILISER SEULEMENT UN CHIFFON SEC. NE JAMAIS UTILISER DE MATÉRIAU ABRASIF OU DE PRODUITS POUVANT ABÎMER OU BLANCHIR LES SURFACES.

05.3 RESPONSABILITÉS DU FABRICANT

Le fabricant décline toute responsabilité pénale et/ou civile, directe et/ou indirecte, due au :

- non-respect des instructions de ce mode d'emploi.
- modifications et réparations non autorisées.
- non-respect des consignes de sécurité.
- installation non conforme aux normes en vigueur dans le pays et aux consignes de sécurité.
- négligence de l'entretien
- utilisation de pièces de rechange non originales ou non spécifiques au modèle de poêle.

Période d'inactivité

Nous conseillons, pendant la période d'inactivité, d'enlever le pellet restant et de couper l'alimentation électrique en débranchant le câble ou en appuyant sur l'interrupteur ON/OFF.

06. ANOMALIES ET SOLUTIONS POSSIBLES

PROBLÈME		CAUSE	SOLUTION
PREMIER DÉMARRAGE		**POUR FACILITER LE PREMIER DÉMARRAGE DE L'APPAREIL, IL PEUT ÊTRE NÉCESSAIRE DE RÉPÉTER LA PHASE DE CHARGEMENT INITIAL PLUSIEURS FOIS, CAR LA VIS SANS FIN COMPLÈTEMENT VIDE PEUT METTRE UN CERTAIN TEMPS À SE REMPLIR.**	
ÉCRAN ÉTEINT		ABSENCE D'ALIMENTATION	CONTRÔLER LA FICHE ET LA PRÉSENCE D'ÉNERGIE ÉLECTRIQUE
		CÂBLE RACCORDEMENT DÉFECTUEUX	CONTACTER L'ASSISTANCE TECHNIQUE
		FUSIBLE CARTE INTERROMPU	CONTACTER L'ASSISTANCE TECHNIQUE
		CARTE DÉFECTUEUSE	CONTACTER L'ASSISTANCE TECHNIQUE
		ÉCRAN DÉFECTUEUX	CONTACTER L'ASSISTANCE TECHNIQUE
ALARME **ALLUMAGE RATÉ**	**NON-CHARGEMENT DES PELLETS**	ABSENCE DE PELLETS	CONTRÔLER LE RÉSERVOIR
		INTERVENTION THERMOSTAT DE SÉCURITÉ	RÉARMER LE THERMOSTAT MANUEL SITUÉ DERRIÈRE LE POÊLE
		VIS SANS FIN BLOQUÉE PAR UN CORPS ÉTRANGER	DÉBRANCHER LA FICHE, VIDER LE RÉSERVOIR, ÉLIMINER D'ÉVENTUELS CORPS ÉTRANGERS TELS QUE CLOUS, ETC.
		MOTEUR VIS SANS FIN DÉFECTUEUX	CONTACTER L'ASSISTANCE TECHNIQUE
		ALARME ACTIVE	VOIR PARAGRAPHE ALARMES
	LES PELLETS DESCENDENT MAIS ILS NE S'ALLUMENT PAS	BRASERO SALE	NETTOYER LE BRASERO
		TEMPÉRATURE TROP RIGIDE	RÉPÉTER L'ALLUMAGE PLUSIEURS FOIS EN VIDANT LE BRASERO.
		PELLETS HUMIDES	VÉRIFIER LE LIEU DE STOCKAGE DU PELLET.
		BOUGIE ALLUMAGE DÉFECTUEUSE	CONTACTER L'ASSISTANCE TECHNIQUE
		SONDE FUMÉES DÉFECTUEUSE	CONTACTER L'ASSISTANCE TECHNIQUE
		VENTILATEUR SORTIE FUMÉES DÉFECTUEUX	CONTACTER L'ASSISTANCE TECHNIQUE
		CARTE DÉFECTUEUSE	CONTACTER L'ASSISTANCE TECHNIQUE
	LE POÊLE S'ÉTEINT PENDANT LE FONCTIONNEMENT	ABSENCE D'ALIMENTATION	CONTRÔLER LA FICHE ET LA PRÉSENCE D'ÉNERGIE ÉLECTRIQUE
		ABSENCE DE PELLETS	CONTRÔLER LE RÉSERVOIR
		VIS SANS FIN BLOQUÉE PAR UN CORPS ÉTRANGER	DÉBRANCHER LA FICHE, VIDER LE RÉSERVOIR, ÉLIMINER D'ÉVENTUELS CORPS ÉTRANGERS TELS QUE CLOUS, ETC.
		PELLETS DE MAUVAISE QUALITÉ	CHANGER LA QUALITÉ DE PELLET
		RÉGLAGE PELLETS AVEC UNE PUISSANCE MINIMALE INSUFFISANTE	CONTACTER L'ASSISTANCE TECHNIQUE
		ALARME ACTIVE	VOIR PARAGRAPHE ALARMES
FLAMME LENTE		BOUCHON DISPOSITIF ANTI-EXPLOSION MAL POSITIONNÉ OU ABSENT	
		CONDUIT PARTIELLEMENT OBSTRUÉ	NETTOYER IMMÉDIATEMENT LE CONDUIT.
		AIR DE COMBUSTION INSUFFISANT	ASPIRATION OBSTRUÉE.
		POÊLE BOUCHÉ	NETTOYER LE BRASERO ET LE TIROIR À CENDRES.
		ASPIRATEUR FUMÉES DÉFECTUEUX/SALE	CONFIER LE NETTOYAGE À UN TECHNICIEN SPÉCIALISÉ. CONTACTER L'ASSISTANCE TECHNIQUE.
		RÉGLAGE AIR COMBURANT INADAPTÉ	CONTACTER L'ASSISTANCE TECHNIQUE
STAND BY (MODE VEILLE)		TEMPÉRATURE AMBIANTE PROGRAMMÉE ATTEINTE / FONCTIONNEMENT NORMAL	
ÉCRAN BLOQUÉ		TEMPÉRATURE AMBIANTE PROGRAMMÉE ATTEINTE	AUGMENTER LE RÉGLAGE DE LA TEMPÉRATURE AMBIANTE POUR REMETTRE L'APPAREIL EN « FONCTIONNEMENT ».
NETTOYER BRASERO		CYCLE PÉRIODIQUE DES NETTOYAGES DU BRASERO	FONCTIONNEMENT NORMAL.
ALARME DÉPRESSION		LONGUEUR CONDUIT EXCESSIVE OU INADAPTÉE	CONDUIT NON AUX NORMES
		ÉVACUATION OBSTRUÉE	NETTOYER LE CONDUIT /CONTACTER UN FUMISTE.
		CONDITIONS MÉTÉO DÉFAVORABLES	CAS PARTICULIERS DE VENT FORT.

06. ANOMALIES ET SOLUTIONS POSSIBLES

ALARME SÉCURITÉ	TEMPÉRATURE CHAUDIÈRE TROP ÉLEVÉE	ATTENDRE QUE LE POÊLE SE REFROIDISSE, RÉARMER LE THERMOSTAT MANUEL À L'ARRIÈRE. RELANCER LE POÊLE, ÉVENTUELLEMENT DIMINUER LA PUISSANCE DU POÊLE. SI LE PROBLÈME PERSISTE, CONTACTER UN TECHNICIEN SPÉCIALISÉ.
	INTERRUPTION MOMENTANÉE ÉNERGIE ÉLECTRIQUE	ATTENDRE QUE LE POÊLE SE REFROIDISSE, RÉARMER LE THERMOSTAT MANUEL À L'ARRIÈRE. RELANCER LE POÊLE.
	VENTILATEUR ÉCHANGEUR DÉFECTUEUX	CONTACTER L'ASSISTANCE TECHNIQUE
	THERMOSTAT À RÉARMEMENT DÉFECTUEUX	CONTACTER L'ASSISTANCE TECHNIQUE
	CARTE DÉFECTUEUSE	CONTACTER L'ASSISTANCE TECHNIQUE
ALARME SONDE FUMÉES	SONDE FUMÉES DÉFECTUEUSE	CONTACTER L'ASSISTANCE TECHNIQUE
	SONDE FUMÉES DÉBRANCHÉE	CONTACTER L'ASSISTANCE TECHNIQUE
ALARME TEMPÉRATURE FUMÉE ÉLEVÉE	SONDE FUMÉES DÉFECTUEUSE	CONTACTER L'ASSISTANCE TECHNIQUE
	CARTE DÉFECTUEUSE	CONTACTER L'ASSISTANCE TECHNIQUE
	VENTILATEUR ÉCHANGEUR DÉFECTUEUX	CONTACTER L'ASSISTANCE TECHNIQUE
	RÉGLAGE PELLETS À LA PUISSANCE MAXIMALE EXCESSIVE	CONTACTER L'ASSISTANCE TECHNIQUE
LA RADIOCOMMANDE NE SE CONNECTE PAS (RECHERCHE DE RÉSEAU)	INTERFÉRENCE POSSIBLE	ESSAYER DE DÉCONNECTER LES APPAREILS ÉLECTROMÉNAGERS OU LES APPAREILS POUVANT CRÉER DES CHAMPS ÉLECTROMAGNÉTIQUES.
RADIOCOMMANDE NE S'ALLUME PAS	ÉCRAN ÉTEINT	CONTRÔLER LES PILES/RADIOCOMMANDE DÉFECTUEUSE

07. ENTRETIEN ANNUEL PROGRAMMÉ

Date 1er entretien _____ / _____ / _____

(Cachet SAV)

Date 2e entretien _____ / _____ / _____

(Cachet SAV)

Date 3e entretien _____ / _____ / _____

(Cachet SAV)

ATTESTATION D'INSTALLATION ET ESSAI

CLIENT : _____

RUE : _____

VILLE : _____

CP : _____

DÉPARTEMENT : _____

TEL : _____

Date de livraison : _____

Bordereau de livraison : _____

Modèle de l'appareil : _____

N° de série :

Année :

Cachet du revendeur :

Cachet de l'installateur :

Prénom: _____
Nom : _____
Adresse : _____CP.:
Ville : _____
Tél. :

Après l'installation de l'appareil, le client déclare que les travaux ont été effectués selon les règles de l'art et dans le respect des instructions du présent mode d'emploi. De plus, il déclare avoir vérifié le bon fonctionnement de l'appareil et connaître les indications nécessaires quant à une utilisation, un emploi et un entretien corrects de l'appareil.

Signature du CLIENT

Signature du REVENDEUR / INSTALLATEUR

Copie du revendeur ou de l'installateur

ATTESTATION D'INSTALLATION ET ESSAI

CLIENT : _____

RUE : _____

VILLE : _____

CP : _____

DÉPARTEMENT : _____

TEL : _____

Date de livraison : _____

Bordereau de livraison : _____

Modèle de l'appareil : _____

N° de série :

Année :

Cachet du revendeur :

Cachet de l'installateur :

Prénom: _____
Nom : _____
Adresse : _____CP.:
Ville : _____
Tél. :

Après l'installation de l'appareil, le client déclare que les travaux ont été effectués selon les règles de l'art et dans le respect des instructions du présent mode d'emploi. De plus, il déclare avoir vérifié le bon fonctionnement de l'appareil et connaître les indications nécessaires quant à une utilisation, un emploi et un entretien corrects de l'appareil.

Signature du CLIENT

Signature du REVENDEUR / INSTALLATEUR

Félicitations et merci d'avoir acheté un produit Eva Stampaggi.

La garantie

La durée de la garantie est de **deux** ans, si le poêle est considéré comme cédé à un particulier (D. L. n°24 du 2-2-2002) et d'**un** an si le poêle est facturé à une entreprise ou un professionnel (assujetti TVA).

Puisqu'il est d'usage d'utiliser la facture pour la validité et la date de la garantie, cette dernière déterminera la durée effective de la garantie.

La garantie peut se faire valoir comme suit:

La procédure de l'**après-vente** est gérée par notre personnel qui peut être contacté en appelant le numéro **0438.35469** ou envoyant un E-mail à info@evacalor.it

Notre personnel spécialisé pourra vous fournir des informations sur les problèmes techniques, les installations et les entretiens.

Dans le cas où il ne serait pas possible de résoudre le problème par téléphone, notre personnel signalera l'anomalie au **S**ervice **A**près-**V**ente le plus proche du domicile de l'utilisateur, qui interviendra sous cinq jours ouvrés.

Les parties remplacées pendant la période de garantie seront garanties jusqu'à la fin de la période de garantie du produit acheté.

Le fabricant ne prévoit aucune indemnisation pour la non-utilisation du produit pendant le temps nécessaire à sa réparation.

En cas de remplacement du produit, le fabricant s'engage à livrer le produit au revendeur, qui gérera à son tour le remplacement du produit en utilisant la même procédure qu'au moment de la vente avec l'utilisateur final.

La présente garantie est valable sur le territoire italien. Dans le cas d'une vente ou d'une installation effectuée à l'étranger, la garantie devra être reconnue par le distributeur dans le pays étranger.

La garantie expire avec la réparation, le remplacement des éléments défectueux ou des parties défectueuses ou du produit entier à notre discrétion.

Quand vous demandez l'assistance, il est indispensable d'avoir à portée de main:

- Numéro de matricule
- Modèle du poêle
- Date d'achat
- Lieu d'achat
- Certificat de démarrage de la garantie rempli par le S.A.V. (Service Après-Vente) agréé.

La garantie est exclue dans les cas suivants:

- **Installation non conforme aux normes et effectuée par du personnel non qualifié (UNI10683 et UNIEN 1443);**
- **Premier allumage non effectué par un technicien autorisé;**
- **Utilisation impropre, par exemple poêle trop petit (allumé pendant trop longtemps à puissance maximale);**
- **Entretien annuel du poêle non effectué par un S.A.V. (Service Après-Vente) agréé;**
- **Nettoyage du conduit des fumées non effectué ;**

Sont exclues de la garantie toutes les différences suivantes liées aux caractéristiques naturelles des matériaux de revêtement:

- **Les veines des pierres qui sont sa caractéristique principale et garantissent son unicité ;**
- **D'éventuelles petites craquelures qui pourraient apparaître sur les revêtements en céramique/faïence;**
- **D'éventuelles différences de couleurs ou de nuances sur les revêtements en céramique/faïence;**
- **Vitre la porte;**
- **Joints;**
- **Résistances pour l'allumage (la garantie est valable 01 an);**
- **La garantie ne comprend pas les œuvres de maçonnerie ;**
- **Dommages apparus sur les parties métalliques chromées et/ou anodisées et/ou vernies ou avec des surfaces traitées, si dus au frottement ou à l'impact avec d'autres métaux;**
- **Dommages apparus sur les parties métalliques chromées et/ou anodisées et/ou vernies ou avec des surfaces traitées, si dus à un entretien impropre et/ou à un nettoyage avec des produits ou des agents chimiques (ces parties doivent uniquement être nettoyées avec de l'eau);**
- **Dommages apparus sur des composants mécaniques ou sur des parties mécaniques à cause d'une utilisation impropre ou d'une installation effectuée par un personnel non spécialisé ou d'une installation effectuée sans suivre les instructions contenues dans l'emballage;**
- **Dommages apparus sur des composants ou sur des parties électriques ou électroniques à cause d'une utilisation impropre ou d'une installation effectuée par un personnel non spécialisé ou d'une installation effectuée sans suivre les instructions contenues dans l'emballage;**

Attention : après l'achat, conserver le présent certificat de garantie avec l'emballage original du produit, l'attestation d'installation et d'essai et la facture émise par le revendeur.

Eva Stampaggi S.r.l.
Via Cal Longa Z.I.
I - 31028 Vazzola (TV)
Tel. +39.0438.740433 r.a
Fax +39.0438.740821
E-Mail: info@evacalor.it

Cachet et signature du revendeur