FR

MODE D'EMPLOI
INSERTS À PELLET

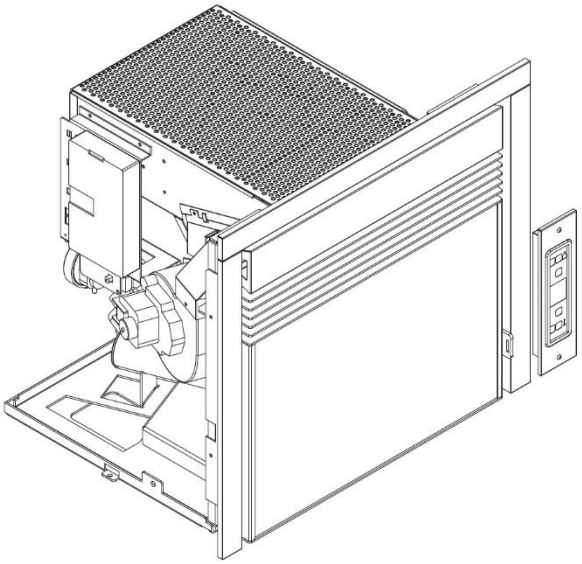

7.5 KW

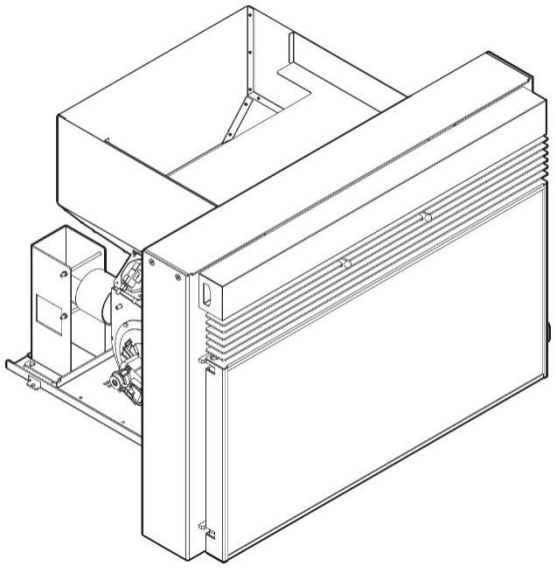

11 KW

EVA STAMPAGGI

IMPORTANT :
À LIRE
ABSOLUMENT

1. La garantie n'est valable que si le PREMIER ALLUMAGE est effectué par un TECHNICIEN AGRÉÉ.
2. Pendant les phases de transport et d'installation, NE PAS RENVERSER LE PRODUIT ni LE METTRE EN POSITION HORIZONTALE.
3. L'installation du poêle doit être effectuée par du personnel compétent et dans le respect des normes nationales en vigueur.
4. En cas d'allumage raté ou de coupure électrique, VIDER OBLIGATOIREMENT LE BRASEROavant de rallumer l'appareil. Le non-respect de cette procédure peut provoquer la rupture de la vitre de la porte.

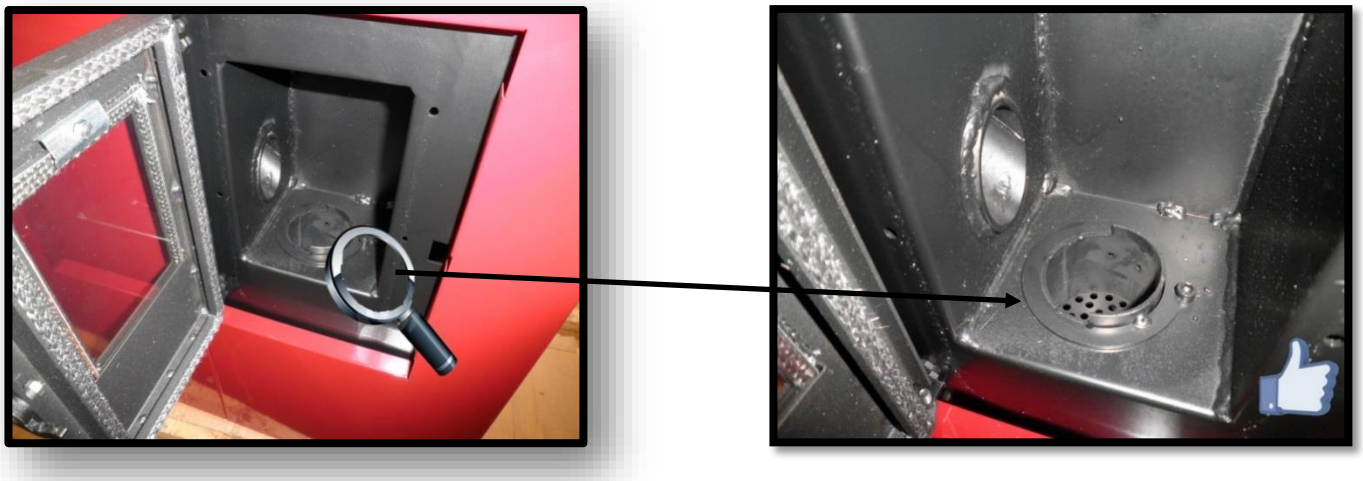

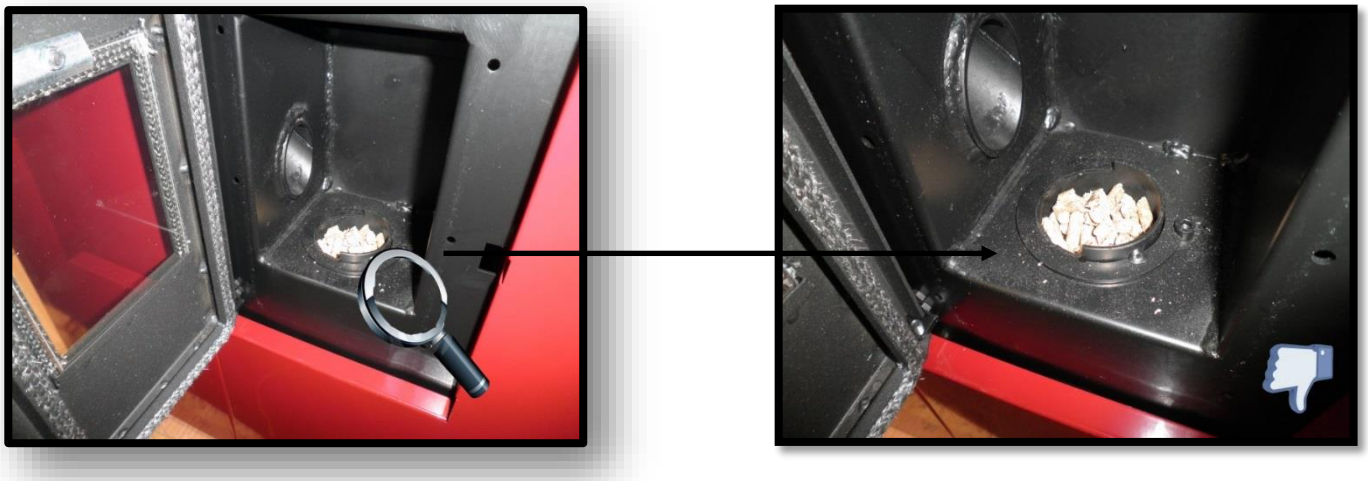

5. Afin de faciliter l'allumage du poêle, il NE faut PAS INTRODUIRE MANUELLEMENT le pellet dans le brasero.
6. NE JAMAIS ÉTEINDRE le poêle en coupant l'alimentation électrique (même en cas de comportement anormal de la flamme) mais utiliser la touche d'extinction. Couper l'électricité signifie arrêter l'évacuation des fumées.
7. Si la phase d'allumage se prolonge (pellets humides, de mauvaise qualité) et entraîne la formation de fumée excessive à l'intérieur de la chambre de combustion, il faut ouvrir la porte afin de faciliter l'évacuation de la fumée, tout en se mettant à l'abri.
8. Il est très important d'utiliser des PELLETS DE BONNE QUALITÉETCERTIFIÉS. L'utilisation d'un pellet de mauvaise qualité peut engendrer un défaut de fonctionnement et, dans certains cas, des ruptures mécaniques pour lesquelles la société décline toute responsabilité.
9. L'entretien ordinaire (brasero et chambre de combustion) DOIT ÊTRE EFFECTUÉ TOUS LES JOURS. La société n'est pas responsable des anomalies de fonctionnement liées à ces manques.

Eva StampaggiS.r.L. décline toute responsabilité pour les dommages physiques ou matériels liés au non-respect des points susmentionnés ou pour les appareils non conformément installés.

SOMMAIRE

01. SÉCURITÉ DE L'APPAREIL 5
01.1 CONSIGNES DE SÉCURITÉ 5
01.2 NORMES GÉNÉRALES DE SÉCURITÉ 6
01.3 CERTIFICAT DE CONFORMITÉ CE 8
02. DESCRIPTION DE L'APPAREIL 9
03. INSTALLATION DE L'APPAREIL 12
03.1 AVANT-PROPOS 12
03.2 CONDUIT DE FUMÉE 12
03.3 SORTIE DE TOIT 15
03.4 TIRAGE 16
03.5 PERFORMANCES DU POÊLE 17
03.6 INSTALLATION 18
04. UTILISATION DE L'APPAREIL 24
04.1 ÉLECTRONIQUE AVEC ÉCRAN 6 TOUCHES 24
04.2 ÉLECTRONIQUE AVEC ÉCRAN 6 TOUCHES 30
04.3 ÉLECTRONIQUE AVEC ÉCRAN D'AFFICHAGE 45
05. NETTOYAGE ET ENTRETIEN 53
05.1 AVANT-PROPOS 53
05.2 ENTRETIEN JOURNALIER 53
05.3 RESPONSABILITÉS DU FABRICANT 53
06. ANOMALIES ET SOLUTIONS POSSIBLES 54
07. ATTESTATION D'INSTALLATION ET ESSAI 56
08. ENTRETIEN ANNUEL PROGRAMMÉ 58
09. CERTIFICAT DE GARANTIE 59

01. SÉCURITÉ DE L'APPAREIL

01.1 CONSIGNES DE SÉCURITÉ

Les poêles sont fabriqués conformément aux normes EN13240 (poêle à bois) EN 14785 (poêle à pellet) EN 12815 (cuisinières et cuisinières à bois), en utilisant du matériau de haute qualité et non polluant. Nous conseillons, pour utiliser au mieux le poêle, de suivre les instructions du présent manuel.

Lire attentivement ce manuel, avant l'utilisation ou pour toute opération d'entretien.

Le but de la société Eva Stampaggi est de fournir le plus d'informations possible pour garantir une utilisation en toute sécurité et éviter les dommages aux personnes, aux choses ou aux éléments du poêle.

Chaque poêle est soumis à des essais avant l'expédition, c'est pour cette raison que des résidus peuvent être trouvés à l'intérieur.

CONSERVER LE MANUEL POUR TOUTE FUTURE CONSULTATION

POUR TOUTE NÉCESSITÉ OU ÉCLAIRCISSEMENT CONTACTER LE

LE REVENDEUR AUTORISÉ

- L'installation et le raccordement doivent être effectués par du personnel qualifié dans le respect des normes européennes (UNI 10683 pour l'Italie) et nationales, des règlements locaux et des instructions de montage jointes. Ils doivent être effectués par un personnel autorisé et professionnel, préparé au type de travail à exécuter.
- La combustion des déchets (en particulier des matières plastiques) endommage le poêle et le conduit de fumée, elle est aussi interdite par la législation contre les émissions de substances nocives.
- Ne jamais utiliser d'alcool, essence ou autres liquides, hautement inflammables pour allumer ou raviver le feu pendant le fonctionnement.
- Ne pas dépasser la quantité de combustible indiquée dans le manuel.
- Ne pas modifier l'appareil.
- Il est interdit d'utiliser l'appareil avec la porte ouverte ou la vitre cassée.
- Ne pas utiliser l'appareil comme séchoir à linge, surfaces d'appui ou échelle, etc.
- Ne pas installer le poêle dans les chambres ou les salles de bains.

Le pellet à utiliser est le suivant :

Les poêles fonctionnent exclusivement avec le pellet (granulé) de différentes essences de bois conformes à la norme DIN plus 51731, EN plus 14961-2 A1, PEFC/04-31-0220 ou ONORM M7135, c'est-à-dire ayant les caractéristiques suivantes :
Pouvoir calorifique min 4,8 kWh/kg (4180 kcal/kg)
Densité 630-700 kg/m3
Humidité max 10 % du poids
Diamètre : 6 ±0.5 mm
Pourcentage cendre : max 1 % du poids
Longueur : min 6 mm- max 30 mm
Composition : 100 % bois non traité par l'industrie du bois ou après consommation sans ajout de substances liantes et écorce conforme aux normes en vigueur.

01.2 NORMES GÉNÉRALES DE SÉCURITÉ

- Utiliser ce poêle en suivant les instructions de ce manuel. Toute autre utilisation non conseillée par le fabricant peut provoquer des incendies ou des accidents pour les personnes.
- S'assurer que le type d'alimentation électrique est conforme à ce qui est indiqué sur la plaque de données (230V~/50Hz).
- Cet appareil n'est pas un jouet. Les enfants doivent être dûment surveillés pour s'assurer qu'ils ne jouent pas avec l'appareil.
- Cet appareil n'est pas destiné aux personnes (enfants inclus) aux capacités physiques, sensorielles ou mentales réduites, sans expérience ni connaissance, à moins d'avoir reçu les instructions relativement à l'utilisation de l'appareil et d'être contrôlés par une personne responsable de leur sécurité.
- Couper l'alimentation du réseau en cas d'inutilisation ou de nettoyage.
- Pour déconnecter le poêle, positionner l'interrupteur sur O et débrancher la fiche de la prise. Tirer seulement sur la fiche, pas sur le câble.
- Ne jamais fermer les arrivées d'entrée d'air comburant et les sorties des fumées.
- Ne pas toucher le poêle avec les mains mouillées car il est équipé de pièces électriques.
- **Ne pas utiliser l'appareil en présence de câbles ou de fiches endommagés. L'appareil est classé Y : câble d'alimentation remplaçable par un technicien qualifié. Si le câble d'alimentation est endommagé, il doit être remplacé par le fabricant, un centre service agréé ou par un professionnel qualifié.**
- Ne rien poser sur le câble et ne pas le plier.
- Nous déconseillons d'utiliser une rallonge car elle pourrait surchauffer et provoquer un incendie. Ne jamais utiliser une seule rallonge pour plusieurs appareils.
- **Pendant le fonctionnement normal, certaines parties du poêle (la porte, la vitre, la poignée) peuvent atteindre des températures élevées. Faire particulièrement attention aux enfants. Éviter le contact de la peau non protégée avec les surfaces chaudes.**
- **ATTENTION ! NE PAS TOUCHER, sans les protections adéquates, la PORTE, la VITRE, la POIGNÉE ou le TUBE D'ÉVACUATION DES FUMÉES PENDANT LE FONCTIONNEMENT : la chaleur intense générée par la combustion du pellet les surchauffe !**
- Placer les matériaux inflammables (meubles, coussins, couvertures, papiers, rideaux et tout autre objet) à une distance de 1,5 m devant et à 30 cm des côtés et de derrière.
- Il existe un risque d'incendie si, pendant le fonctionnement, le poêle est couvert par quelque chose ou entre en contact avec un matériau inflammable comme des rideaux, des draperies, des couvertures, etc. TENIR LE PRODUIT ÉLOIGNÉ DE CES MATÉRIAUX.
- Ne pas plonger le câble, la fiche ou tout autre élément de l'appareil dans de l'eau ou d'autres liquides.
- Ne pas utiliser le poêle dans des pièces poussiéreuses ou en présence de vapeurs inflammables (ex. : un atelier ou un garage).
- À l'intérieur du poêle il y a des pièces qui génèrent des arcs ou des étincelles. Il ne doit jamais être utilisé dans des zones dites dangereuses comme les zones à risque d'incendie, d'explosion, chargées de substances chimiques ou des atmosphères chargées d'humidité.
- Ne pas utiliser l'appareil à proximité des baignoires, des douches, des lavabos ou des piscines.
- Ne pas positionner l'appareil sous une prise. Ne pas l'utiliser à l'extérieur.
- Ne pas tenter de réparer, démonter ou modifier l'appareil. L'appareil ne contient pas de pièces réparables par l'utilisateur.
- Éteindre l'interrupteur, débrancher la fiche avant l'entretien et intervenir sur le poêle uniquement quand il est froid.
- **AVERTISSEMENT : TOUJOURS DÉBRANCHER LA FICHE AVANT L'ENTRETIEN.**
- **ATTENTION ! Ces poêles fonctionnent exclusivement avec des granulés (pellets) et des noyaux si le poêle est adapté ; NE PAS UTILISER D'AUTRES COMBUSTIBLES : tout autre matériau brûlé provoquera une panne et un mauvais fonctionnement de l'appareil.**
- **Conserver le pellet dans un lieu frais et sec : la conservation dans des lieux trop froids ou humides peut comporter une réduction du pouvoir calorifique du poêle. Faire attention au stockage et à la manutention des sacs de pellet afin d'éviter le broyage des pellets et la formation de sciure.**
- Le combustible, se présente en petits cylindres de 6 à 7 mm de diamètre, d'une longueur de 30 mm, avec une humidité maximale de 8 % ; le poêle est fabriqué et taré pour brûler du pellet composé de différents types de bois pressés dans le respect des normes pour la protection de l'environnement.
- Le passage d'un type de pellets à un autre pourrait comporter une petite variation du rendement, quelques fois imperceptible. Une telle variation peut se résoudre en augmentant ou en diminuant d'un seul niveau la puissance d'utilisation.
- **Nettoyer régulièrement le brasero, à chaque allumage ou recharge de pellets.**
- Pour éviter la fumée dans la pièce, le foyer doit être maintenu fermé, sauf durant le chargement en bois et le retrait des résidus.
- Ne pas allumer et éteindre par intermittence le poêle ; en effet, il est équipé de composants électriques et électroniques qui peuvent s'endommager.

01. SÉCURITÉ DE L'APPAREIL

- Ne pas utiliser l'appareil comme incinérateur ou d'une quelconque autre façon que celle pour laquelle il a été conçu.
- Ne pas utiliser de combustibles liquides.
- Ne pas apporter de modifications à l'appareil sans autorisation.
- Utiliser uniquement les pièces de rechange originales et recommandées par le fabricant.
- Le transport du poêle doit absolument s'effectuer dans le respect des normes de sécurité en évitant les déplacements imprudents et les chocs car ils peuvent endommager la céramique ou la structure.
- La structure métallique est traitée avec de la peinture spéciale haute température. Des mauvaises odeurs peuvent être remarquées les premières fois, elles sont dues à la peinture des parties métalliques qui sèche : cela ne comporte aucun risque, il suffit d'aérer les pièces. La peinture, après les premiers allumages, atteint la résistance maximale et les caractéristiques chimiques et physiques définitives.
- Pour remplir le réservoir, il suffit de soulever le couvercle d'accès et de verser le pellet même si le poêle est éclairé, en visant bien le réservoir. Remplir le réservoir en prévision des longues absences pour en assurer l'autonomie.
- Il peut arriver qu'à cause du vidage du réservoir, la vis sans fin se décharge entièrement jusqu'à extinction de l'appareil. La vis étant particulièrement longue, deux tentatives d'éclairage peuvent être nécessaires pour l'éclairer à nouveau et rétablir les conditions idéales.
- **ATTENTION ! Si l'installation n'est pas effectuée selon la procédure indiquée, en cas de coupure électrique, une partie des fumées peut se disperser dans la pièce. Il peut être nécessaire, dans certains cas, d'installer un groupe statique de continuité.**
- **ATTENTION ! Le poêle est un appareil de chauffage ayant des parties très chaudes. Nous recommandons, pour cette raison, la plus grande précaution pendant le fonctionnement :**

AVEC LE POÊLE ALLUMÉ :

- il ne faut jamais ouvrir la porte ;
- il ne faut jamais toucher la vitre de la porte, car elle est brûlante ;
- il faut empêcher les enfants de s'approcher ;
- il ne faut pas toucher le conduit de fumée ;
- il ne faut verser aucun type de liquide à l'intérieur du foyer ;
- il ne faut effectuer aucun entretien si le poêle n'est pas froid ;
- n'effectuer aucune intervention si le personnel n'est pas qualifié ;
- il faut respecter et suivre toutes les instructions du manuel

Anti-explosion	Canalisation
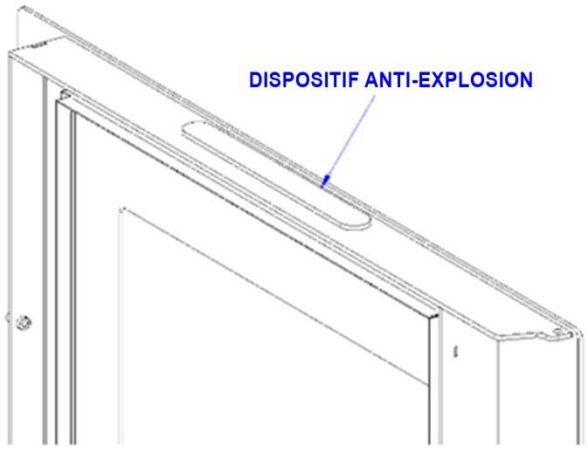	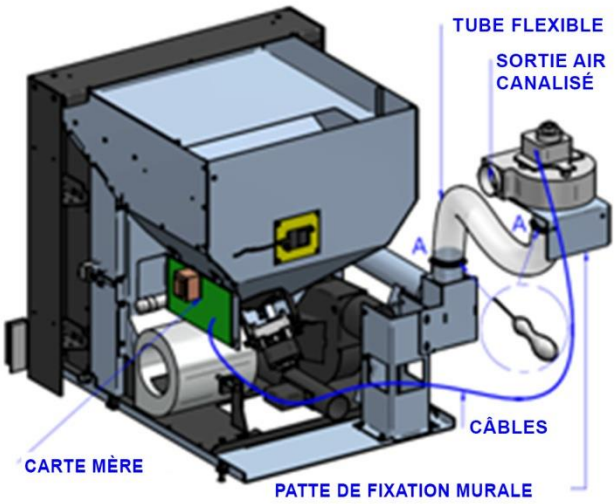
Certains appareils sont équipés de dispositifs de sécurité contre les explosions. Avant l'allumage du poêle ou après un nettoyage, contrôler attentivement que le dispositif est correctement placé dans son logement. Le dispositif se trouve dans la partie supérieure de la porte du foyer.	Les inserts 11KW (sans rails) font partie des dispositifs pouvant être équipés de canalisation. Après avoir installé l'insert, fixer au mur la patte de fixation du deuxième ventilateur, dans une position accessible et non supérieure, si possible, au tuyau flexible. Serrer les colliers et relier le ventilateur à un autre tuyau flexible pour canaliser l'air dans une autre pièce. Le réglage du deuxième ventilateur est détaillé dans le chapitre 11.

01.3 CERTIFICAT DE CONFORMITÉ CE

CE

EVA STAMPAGGI S.r.l.
Via Cal Longa Z.I.
31028 Vazzola (TV) - ITALY

14

Trademark: ----

EN 14785 :2006

Residential space heating appliances fired by wood pellet
Appareils pour le chauffage domestique alimenté au pellet de bois

Type: ----

Model: INSERTO 7,5 KW

Distance to adjacent combustible materials *Distance des matériaux combustibles*	:	21 cm Rear 21 cm Sides
Emission of CO in combustion products *Émissions de CO dans les produits de combustion*	:	nominal heat output 0,016 % reduced heat output 0,058 %
Maximum operating pressure *Pression maximale d'exercice*	:	-
Flue gas temperature *Température des fumées*	:	195 °C at nominal heat output 127 °C at reduced heat output
Nominal heat output *Pouvoir calorifique nominal*	:	6,5 kW
Reduced heat output *Pouvoir calorifique réduit*	:	3,3 kW
Efficiency *Rendement énergétique*	:	nominal heat output 86,0 % reduced heat output 86,5 %
Fuel type *Types de combustibles*	:	Wood pellet **pellet en bois**
Dust emission *Poudres*	:	8 mg/Nm³ At 13% O_2 - mg/MJ At 0% O_2
Electrical power supply *Puissance électrique absorbée*	:	350 W
Rated voltage *Tension nominale*	:	230 V
Rated frequency *Fréquence nominale*	:	50 Hz

CE

EVA STAMPAGGI S.r.l.
Via Cal Longa Z.I.
31028 Vazzola (TV) - ITALY

15

Trademark: ----

EN 14785 :2006

Residential space heating appliances fired by wood pellet
Appareils pour le chauffage domestique alimenté au pellet de bois

Type: ----

Model: INSERTO 11 KW

Distance to adjacent combustible materials *Distance des matériaux combustibles*	:	10 cm Rear 10 cm Sides 0,5 cm Floor
Emission of CO in combustion products *Émissions de CO dans les produits de combustion*	:	nominal heat output 0,012 % reduced heat output 0,047 %
Maximum operating pressure *Pression maximale d'exercice*	:	-
Flue gas temperature *Température des fumées*	:	203 °C at nominal heat output 96 °C at reduced heat output
Nominal heat output *Pouvoir calorifique nominal*	:	9,5kW
Reduced heat output *Pouvoir calorifique réduit*	:	2,7 kW
Efficiency *Rendement énergétique*	:	nominal heat output 85,2 % reduced heat output 87,5 %
Fuel type *Types de combustibles*	:	Wood pellet **pellet en bois**
Dust emission *Poudres*	:	17 mg/Nm³ At 13% O_2 - mg/MJ At 0% O_2
Electrical power supply *Puissance électrique absorbée*	:	380 W
Rated voltage *Tension nominale*	:	230 V
Rated frequency *Fréquence nominale*	:	50 Hz

Insert 7.5 kW

Quand un petit espace renferme modernité et style nous sommes en présence d'un objet qui sait décorer la maison avec peu de détails et beaucoup de caractère. Il s'agit d'un insert à pellet aux dimensions réduites mais très puissant, il chauffe jusqu'à 150 m3 et s'adapte à tous les espaces et styles de décoration grâce à sa ligne essentielle. Facile à charger, le tiroir du réservoir s'ouvre par un simple geste et le pellet glisse doucement le long du plan incliné.

Insert 11 kW

Un insert compact qui peut être alimenté même par le biais du tiroir frontal extractible (sauf l'insert avec rails). Des serpentins en fonte garantissent rendement optimal et longévité de l'appareil.
Il est disponible en deux versions : ventilation frontale ou canalisée pour pousser l'air chaud dans une autre pièce (2 à 4 mètres de distance, sauf pour l'insert à rails.

DESSIN TECHNIQUE

INSERT 7.5 KW

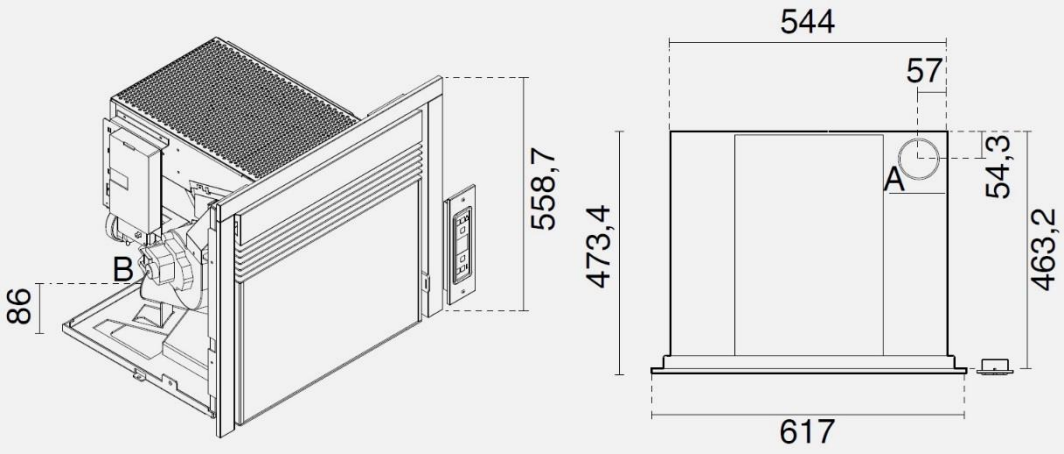

A = Ø 80 mm Scarico fumi / Flue / Cheminée / Rauchabzug / Evacuación de humos / Odvod dimnih plinov
B = Ø 51 mm Aria combustione / Combustion air / Air de combustion / Verbrennungsluft / Aire para la combustión / Zrak za zgorevanje

INSERT 11 KW - STANDARD

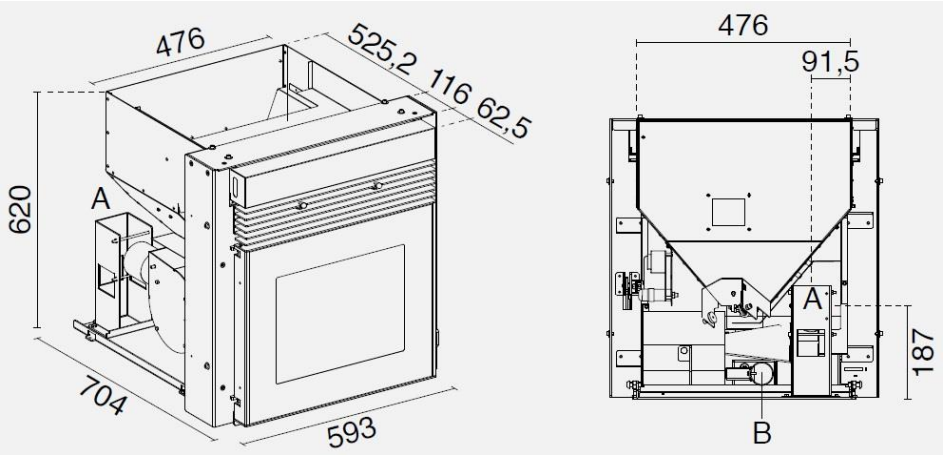

A = Ø 80 mm Scarico fumi / Flue / Cheminée / Rauchabzug / Evacuación de humos / Odvod dimnih plinov
B = Ø 51 mm Aria combustione / Combustion air / Air de combustion / Verbrennungsluft / Aire para la combustión / Zrak za zgorevanje

INSERT 11 KW – AVEC RAILS

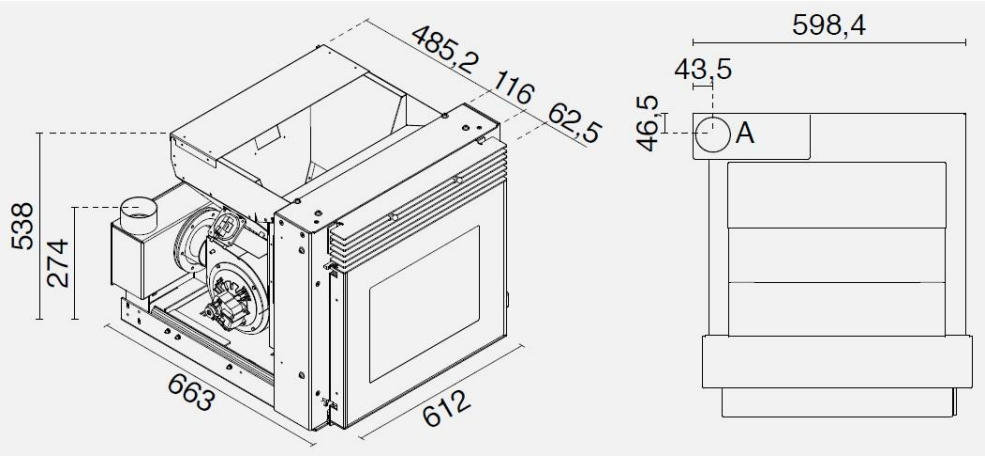

A = Ø 80 mm Scarico fumi / Flue / Cheminée / Rauchabzug / Evacuación de humos / Odvod dimnih plinov
B = Ø 51 mm Aria combustione / Combustion air / Air de combustion / Verbrennungsluft / Aire para la combustión / Zrak za zgorevanje

INSERT 11 KW – GRANDE VITRE

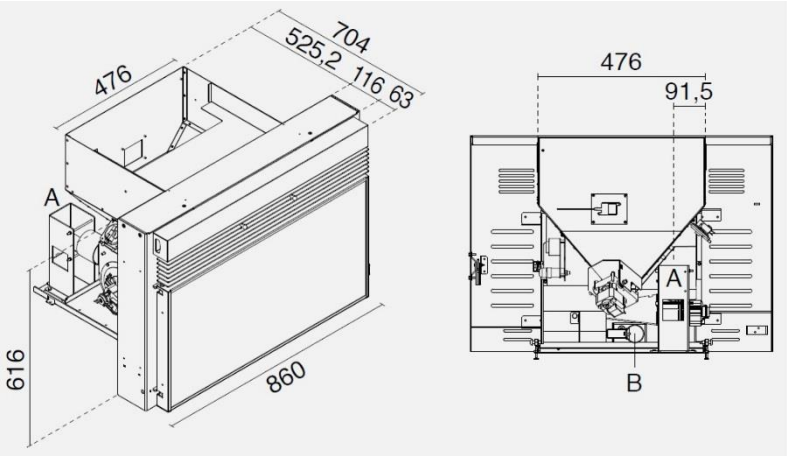

A = Ø 80 mm Scarico fumi / Flue / Cheminée / Rauchabzug / Evacuación de humos / Odvod dimnih plinov
B = Ø 51 mm Aria combustione / Combustion air / Air de combustion / Verbrennungsluft / Aire para la combustión / Zrak za zgorevanje

CARACTÉRISTIQUES TECHNIQUES

Technical data of the appliance : *Caractéristiques techniques de l'appareil :*	INSERT 7.5KW		INSERT 11 KW	
Designation : *Désignation :*	**Nominal heat output** *Pouvoir calorifique nominal*	**Reducedheat output** *Pouvoir calorifique réduit*	**Nominal heat output** *Pouvoir calorifique nominal*	**Reducedheat output** *Pouvoir calorifique réduit*
Fuel throughput *Consommation horaire (kg/h)*	1.6	0.8	2.4	0.6
Necessary flue draught *Critères minimaux de tirage de la cheminée (Pa)*	11	12	12	10
Flue gastemperature *Température des fumées (°C)*	195	127	203	96
Flue gastemperature at flue spigot or socket *Température de sortie des fumées (°C)*	223	149	217	104
Flue gas mass flow *Débit massique des fumées (g/s)*	5.5	4.4	8.3	4.9
Efficiency *Rendement (%)*	86.0	86.5	85.0	87.5
Spaceheating output *Pouvoir calorifique (Kw)*	6.5	3.3	9.5	2.7
Water heating output *Puissance thermique rendue à l'eau (Kw)*	-	-	-	-
Spaceheating output *Puissance thermique rendue à la pièce (Kw)*	6.5	3.3	9.5	2.7
CO emission at 13 % of O_2 *Émissions de CO à 13 % de O_2 (%)*	0 016	0 058	0 012	0 047
Maximum water operating pressure *Pression d'exercice maximale de l'eau (bar)*	-	-	-	-
Discharge control operating temperature *Température d'intervention du thermostat de sécurité de l'eau (°C)*	-	-	-	-
Electrical power supply *Puissance électrique absorbée (W)*	350	350	380	380
Rated voltage *Tension nominale (V)*	230	230	230	230
Ratedfrequency *Fréquence nominale (Hz)*	50	50	50	50

BRANCHEMENT ÉLÉCTRIQUE

Le branchement électrique doit être effectué par du personnel qualifié qui devra prévoir un interrupteur magnétothermique en amont.
Faire particulièrement attention quand le fonctionnement est intégré et que tous les appareils doivent intervenir selon la programmation.
Éviter des installations avec des câbles électriques suivant un parcours à proximité de tubes de fumée ou de pièces très chaudes dûment isolées.
La tension est de 230 V et la fréquence de 50 Hz.
Le circuit électrique auquel il doit être raccordé doit être doté du conducteur de terre, conformément aux directives 73/23 CEE et 93/8 CEE.

03.1 AVANT-PROPOS

IL EST INTERDIT D'INSTALLER L'ÉVACUATION DES FUMÉES AU MUR ; L'ÉVACUATION DES FUMÉES DOIT ÊTRE AU TOIT, CONFORMÉMENT AUX DISPOSITIONS DE LA LÉGISLATION NATIONALE.

Eva StampaggiS.r.L. décline toute responsabilité pour les dommages physiques ou matériels liés au non-respect des points susmentionnés ou pour les appareils non conformément installés.

Il est nécessaire d'installer le poêle dans le respect des réglementations en vigueur dans le pays d'installation.
Par exemple, en Italie, la norme UNI 10683-2012 prévoyant 4 points s'applique :

1.activités préliminaires - relevant de la compétence et de la responsabilité du revendeur/installateur au moment de la visite sur le lieu d'installation avant le montage définitif. Les activités préliminaires comprennent :

- contrôle de la conformité de la pièce d'installation ;
- contrôle de la conformité du système d'évacuation des fumées ;
- contrôle de la conformité des prises d'admission d'air extérieur.

Pendant cette phase, il est nécessaire de vérifier que le produit peut fonctionner de manière sûre et répondant à ses caractéristiques techniques.
Les **conditions de sécurité** doivent être évaluées au cours d'une visite préliminaire.
Les poêles et les cheminées sont des systèmes de chauffage et doivent être installés de manière sécurisée et conforme aux dispositions du fabricant !
2. installation - relevant de la compétence du fabricant. Pendant cette phase, il convient de prendre en compte l'**installation** du produit et le système d'évacuation des fumées et d'affronter les thèmes suivants :

- **distance de sécurité** par rapport à des matériaux combustibles ;
- **réalisation de conduits de cheminée**, conduits de fumée, systèmes de tubes et sorties de toit.

3. remise de la documentation complémentaire - relevant de la compétence de l'installateur.
La documentation technique doit comprendre :

- mode d'emploi et d'entretien de l'appareil et des composants de l'installation (ex. : conduits de fumée, cheminée,etc.) ;
- photocopie ou photographie de la plaque du conduit de cheminée ;
- manuel de l'installation (le cas échéant) ;
- Déclaration de conformité selon le DM 37/08.

4. contrôle et entretien - relevant de la compétence du technicien d'entretien qui devra s'occuper du contrôle et de l'entretien du produit pendant son utilisation au fil du temps. L'opérateur chargé du contrôle et de l'entretien des installations pour la climatisation en hiver et en été, effectue des activités selon les règles de l'art, dans le respect des lois en vigueur. L'opérateur, une fois ces opérations terminées, doit rédiger et signer un rapport de contrôle technique conformément aux modèles prévus par les dispositions du présent décret et par les lois d'application, en fonction du type et des potentialités de l'installation, à transmettre au sujet qui en signe une copie pour réception et prise de connaissance."

03.2 CONDUIT DE FUMÉE

CARACTÉRISTIQUES DES POÊLES POUR DIMENSIONNER LE CONDUIT DE FUMÉE

Les inserts 7.5kw ont les caractéristiques suivantes :

Tirage conduit de cheminée : 11 Pa
Température des fumées : 195 °C
Débit massique des fumées : 5.5 g/s

Les inserts 11 Kw ont les caractéristiques suivantes :

Tirage conduit de cheminée : 12 Pa
Température des fumées : 203 °C
Débit massique des fumées : 8,3 g/s

Le conduit de fumée est un élément-clé pour le bon fonctionnement du poêle. Les meilleurs conduits sont ceux en acier (inoxydable ou aluminium) pour la qualité des matériaux, leur résistance, la durée, la facilité de nettoyage et l'entretien.

- Le poêle est équipé sur sa partie postérieure d'une sortie des fumées circulaire et d'un terminal auquel doit être raccordé le conduit de fumée.
- Pour faciliter le raccordement au conduit de fumée rigide en acier, nous conseillons d'utiliser les raccords télescopiques correspondants qui, en plus de faciliter l'opération, compensent également la dilatation thermique du foyer et du conduit de fumée.
- Nous conseillons de fixer le conduit au terminal du poêle avec du silicone résistant à la température (1 000°C). Si l'entrée du conduit de fumée existant n'est pas parfaitement perpendiculaire à la sortie des fumées du foyer, le raccordement doit se faire en utilisant l'inclinaison prévue à cet effet. L'inclination, par rapport à la verticale, ne doit jamais dépasser 45° et ne doit pas présenter d'étranglements.
- En cas de passage à travers un plancher, intercaler un manchon isolant de 10 cm d'épaisseur.
- Le conduit de fumée doit obligatoirement être isolé sur toute la longueur. L'isolation permettra de maintenir une haute température des fumées afin d'optimiser le tirage, d'éviter la condensation, de réduire les dépôts de particules imbrûlées sur les parois du conduit. Utiliser, pour ce faire, des matériaux isolants appropriés (laine de verre, fibre céramique, matériaux incombustibles de classe A1).
- La valeur technique minimale pour un tirage correct d'un poêle à pellets est de 2 m à la verticale.
- Le conduit de fumée doit être imperméable aux agents atmosphériques et ne doit pas être composé de plusieurs courbes.
- L'utilisation de tubes métalliques flexibles et extensibles est interdite.

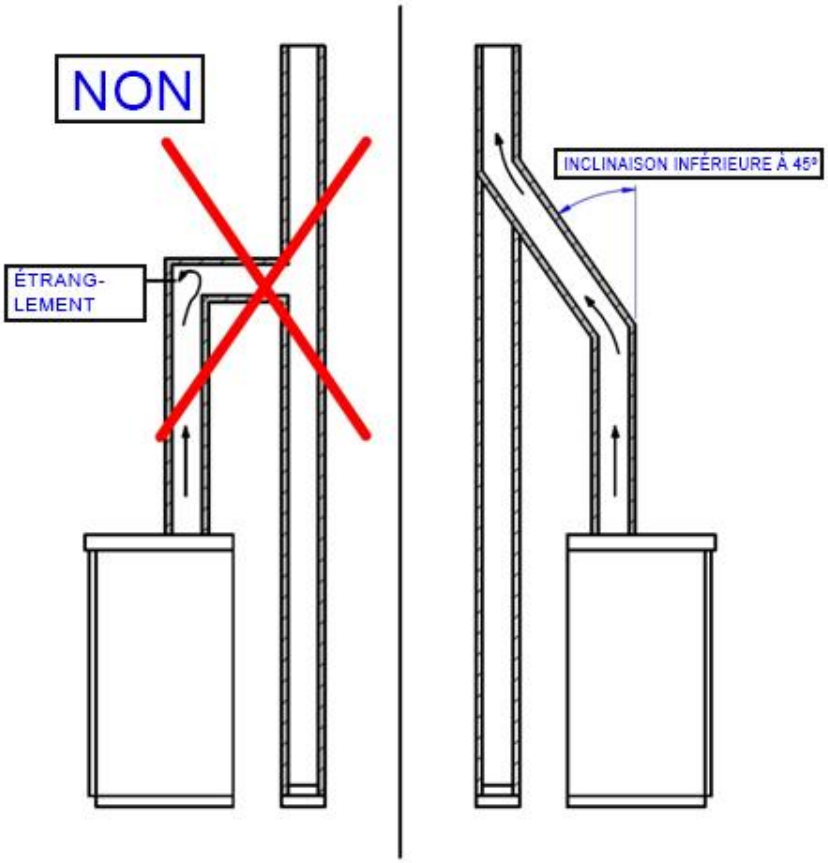

CONDUIT DE FUMÉE EXISTANT (TRADITIONNEL)

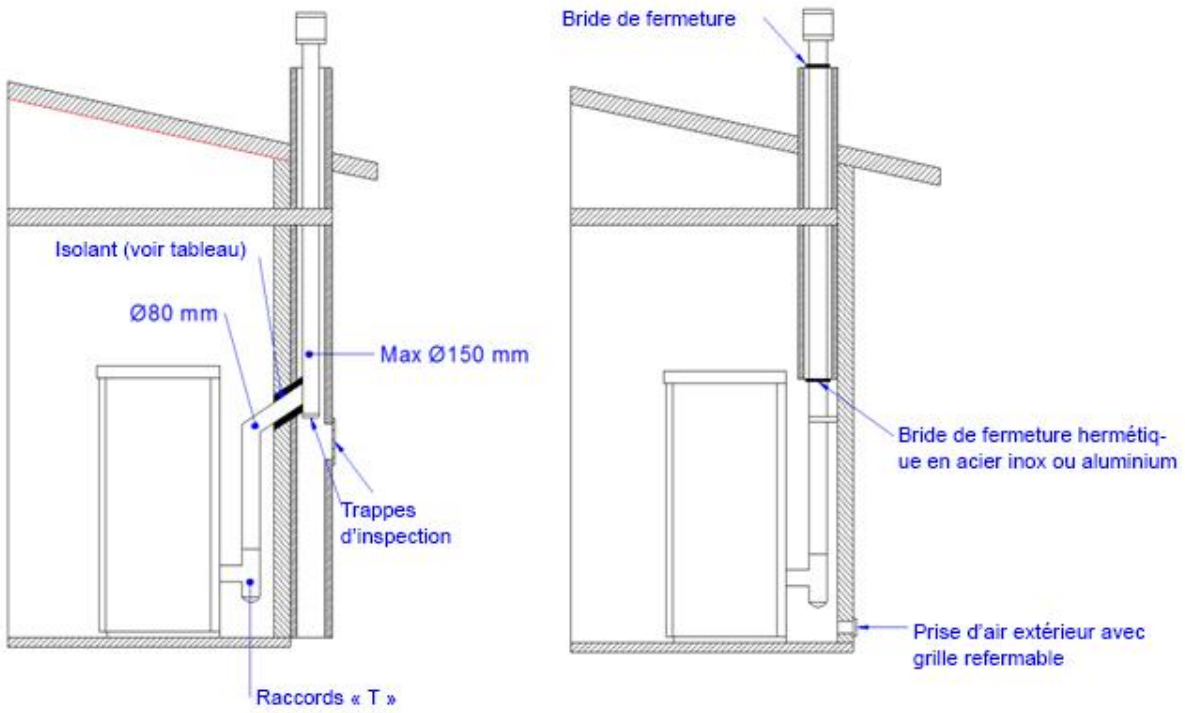

Types de conduit de fumée

Exemple de conduit de fumée :

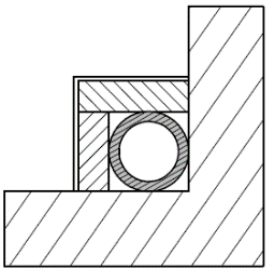	Conduit de fumée en acier à double paroi isolé avec un matériau résistant à 400 °C. Efficacité optimale.	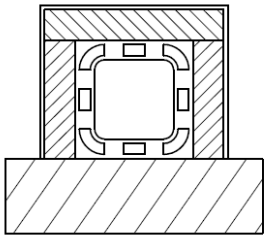	Conduit de fumée traditionnel en argile à matelas. Efficacité optimale.
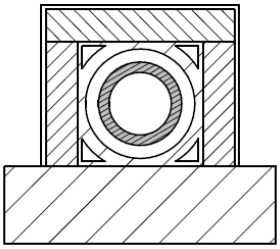	Conduit réfractaire à double peau isolée et revêtement externe en béton allégé. Efficacité optimale.	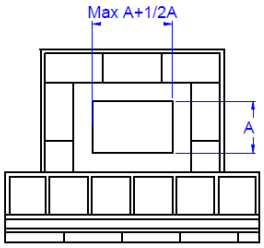	Il convient d'éviter les conduits de fumée à sections rectangulaires internes dans lequel le rapport entre le petit côté et le côté principal est de 1.5. Efficacité médiocre.

03.3 SORTIE DE TOIT

L'installation correcte de la sortie de toit permet d'optimiser le fonctionnement du poêle. La sortie de toit anti-refoulement doit être composée d'un certain nombre d'éléments de manière à ce que la somme de leur section en sortie soit toujours le double de celle du conduit de fumée. La sortie de toit doit être positionnée de manière à dépasser le faîte du toit d'environ 150 cm etêtre positionnée en plein vent.
Les sorties de toit doivent :

- avoir une section utile de sortie au moins égale au double de celle du conduit de fumée ;
- être réalisées de manière à empêcher la pénétration de la pluie ou de la neige ;
- être construites de manière à garantir, en cas de vent provenant de toutes les directions, l'évacuation des produits de la combustion ;
- être exemptes d'auxiliaires mécaniques d'aspiration.

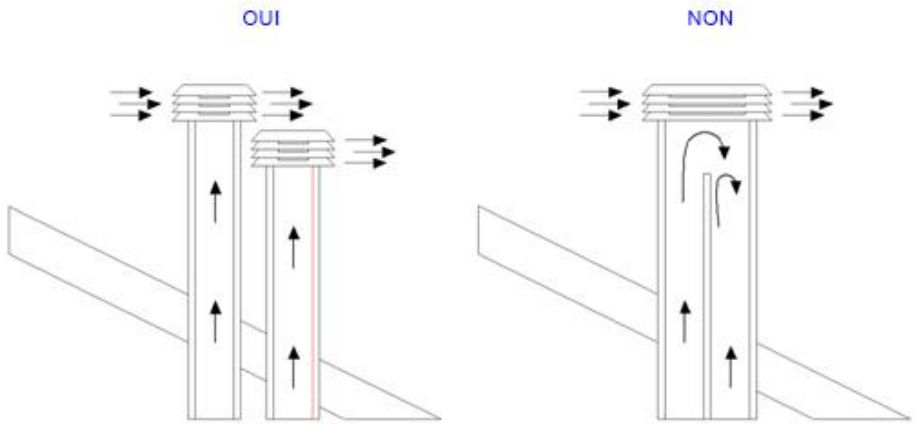

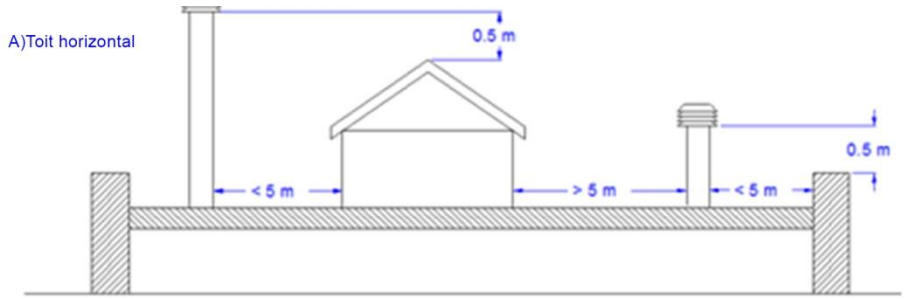

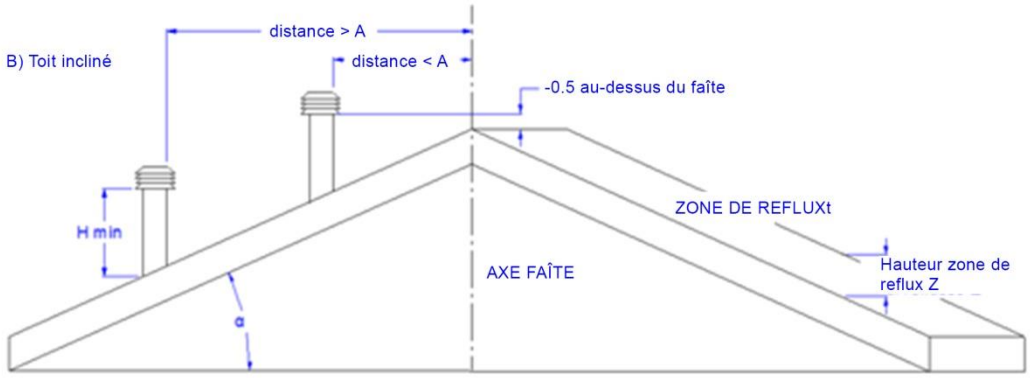

Inclinaison du toit α [°]	Largeur horizontale de la zone de reflux de l'axe du faîte A [m]	Hauteur minimale de l'embouchure du toit H min = Z+ 0,50 m	Hauteur de la zone de reflux Z [m]
15	1,85	1,00	0,50
30	1,50	1,30	0,80
45	1,30	2,00	1,50
60	1,20	2,60	2,10

03.4 TIRAGE

Les gaz qui se forment durant la combustion, en se réchauffant, subissent une augmentation de volume et ont, par conséquent, une densité supérieure à l'air environnant le plus froid.

Cette différence entre les températures internes et celles externes détermine une dépression, dite dépression thermique, qui est plus importante selon la hauteur du conduit et lorsque la température augmente.

Le tirage du conduit doit être en mesure de résister à toutes les conditions de manière à ce que les fumées produites dans le poêle durant la combustion soient aspirées et dispersées dans l'atmosphère à travers le conduit d'évacuation et celui de fumée. Différents éléments météorologiques influencent le fonctionnement du conduit (pluie, neige, brouillard, altitude) mais le plus important est le vent car il a le pouvoir de provoquer aussi bien une dépression thermique qu'une dépression dynamique.

L'action du vent varie selon le genre : ascendant, horizontal ou descendant.

- Un vent ascendant a toujours pour effet d'augmenter la dépression et donc le tirage.
- Un vent horizontal augmente la dépression dans le cas d'une correcte installation de la sortie de toit.
- Un vent descendant diminue toujours la dépression jusqu'à l'inverser parfois.

Un tirage excessif provoque une surchauffe de la combustion et par conséquent une perte d'efficacité du poêle.

Une partie des gaz de combustion et de petites particules de combustible sont aspirées dans le conduit de fumée avant d'être brûlées ce qui diminue l'efficacité du poêle, augmente la consommation de pellets et provoque l'émission de fumées polluantes.

Simultanément, la température élevée du combustible, due à l'excès d'oxygène, use prématurément la chambre de combustion.

Au contraire, un tirage insuffisant ralentit la combustion, refroidit le poêle, produit des retours de fumée dans la pièce diminuant l'efficacité et provoque des incrustations dangereuses dans le conduit de fumée.

Pour remédier à un tirage excessif il est possible d'utiliser :

Régulateur de tirage

03.5 PERFORMANCES DU POÊLE

Paradoxalement, les poêles à haut rendement peuvent rendre plus difficile le travail du conduit de cheminée.

Le bon fonctionnement d'un conduit de cheminée dépend de l'augmentation de la température à l'intérieur provoquée par les fumées de la combustion.

Maintenant, les bonnes performances du poêle sont déterminées par sa capacité à transférer la plus grande partie de la chaleur produite à l'espace à réchauffer ; par conséquent, plus le poêle est efficace, plus les fumées résiduelles de la combustion sont « froides » et donc plus le tirage est réduit.

Un conduit de cheminée traditionnel, de conception et d'isolation approximatives, fonctionne mieux au service d'une cheminée ouverte traditionnelle ou d'un poêle de mauvaise qualité où la plus grande partie de la chaleur est perdue avec les fumées.

Acheter un poêle de qualité implique donc souvent une intervention sur le conduit de fumée (même s'il existe déjà et qu'il fonctionne avec de vieilles installations) afin de mieux l'isoler.

Si le poêle ne chauffe pas ou émet de la fumée, cela dépend toujours d'un mauvais tirage.

- Raccorder le tube du poêle au conduit existant en laissant ce dernier au service de la vieille installation est une erreur commune. De cette manière, les deux installations à combustible solide sont unies au même conduit de fumée représentant ainsi une erreur et un danger.
- Si les deux installations sont utilisées en même temps, la charge totale des fumées peut être excessive pour la section existante du conduit de cheminée provoquant des retours de fumée ; si un seul poêle est utilisé, la chaleur des fumées provoque le tirage du conduit qui aspirera de l'air froid même depuis l'ouverture de l'installation éteinte, refroidissant de nouveau les fumées et bloquant le tirage.
- Enfin, si les deux installations sont placées à des niveaux différents, en plus des problèmes exposés, le principe des vases communicants peut interférer, provoquant un mouvement des fumées de combustion irrégulier et imprévisible.

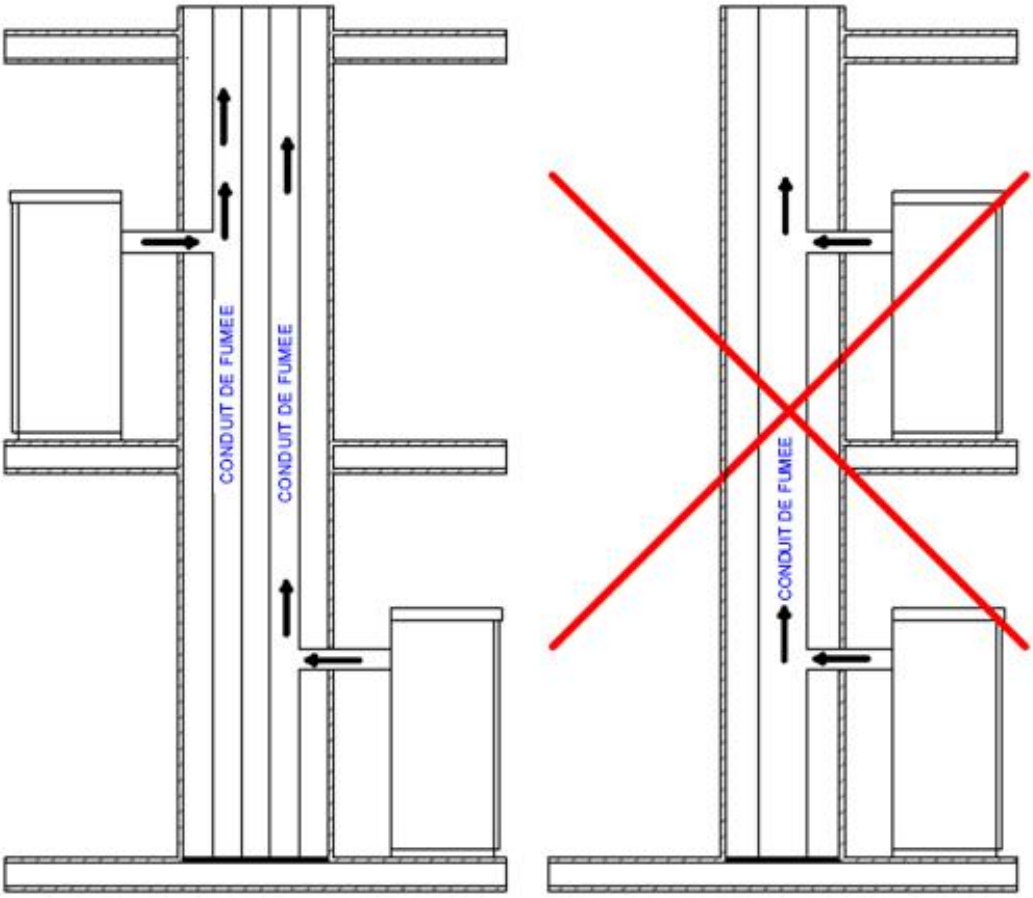

03.6 INSTALLATION

En utilisant des tubes coaxiaux l'air sera préchauffé et contribuera à une meilleure combustion et à une émission plus basse dans l'atmosphère.

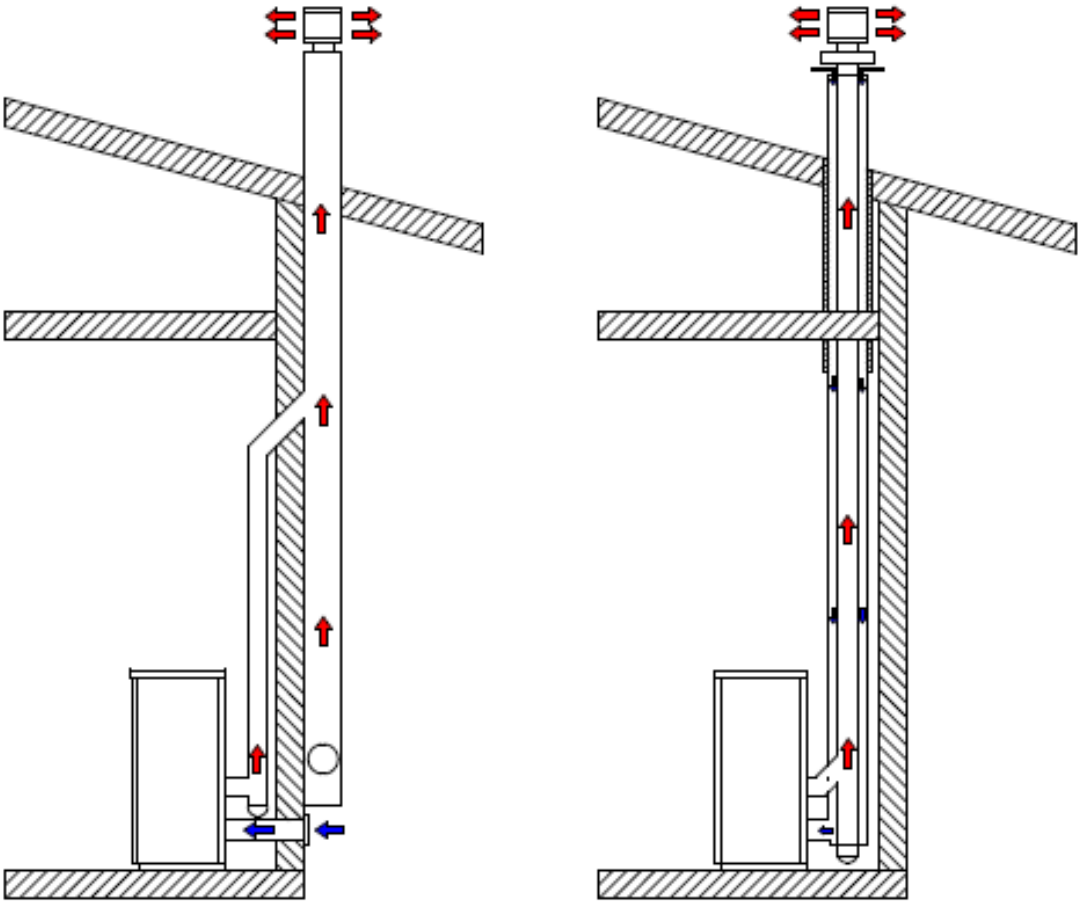

Avant de procéder à l'installation, il est nécessaire de respecter les indications suivantes :

Choisir un emplacement définitif où placer le poêle, puis :

- Prévoir le raccordement au conduit de fumée pour l'expulser.
- Prévoir la prise d'air extérieur (air de combustion).
- Prévoir le raccordement pour la ligne électrique équipée d'installation de mise à la terre.
- L'installation électrique de la pièce où est installé le poêle doit être équipée d'une mise à la terre. Si tel n'est pas le cas, des anomalies pourraient apparaître sur le tableau de commande.
- Poser le poêle au sol dans une position permettant le raccordement avec le conduit de fumée et près d'une prise « air de combustion ».
- L'appareil doit être installé sur un sol ayant une capacité de charge adaptée.
- Si la construction existante ne satisfait pas cette exigence, les mesures appropriées (ex. : plaque de distribution de charge) devront être prises.
- Il est nécessaire de protéger de la chaleur toutes les structures qui pourraient prendre feu si elles sont exposées à une chaleur excessive. Les sols en bois ou en matériau inflammable doivent être protégés avec du matériau non combustible (ex. : une tôle de 4 mm ou du verre céramique).
- L'installation de l'appareil doit garantir un accès facile pour le nettoyage de l'appareil, des conduits des gaz de décharge et du conduit de fumée.
- L'appareil n'est pas conforme à une installation sur des conduits partagés.
- Pendant son fonctionnement, le poêle prélève une quantité de l'air ambiant. Une prise d'air extérieur à la hauteur du tube situé à l'arrière du poêle est nécessaire. Les tubes à utiliser pour l'évacuation des fumées doivent être des tubes spéciaux pour les poêles à pellets : construits en acier peint ou en acier inoxydable, d'un diamètre de 8 cm, avec des joints appropriés

- La prise « air de combustion » (Φ 50 mm) doit rejoindre un mur donnant sur l'extérieur ou sur les pièces adjacentes à celle de l'installation, à condition d'être équipées d'une prise d'air extérieur (Φ 50 mm) et qu'il ne s'agit pas de chambres, d'une salle de bains ou de pièces où il existe un risque d'incendie, comme les remises, les garages, les entrepôts de matériaux combustibles,etc. Ces prises d'air doivent être réalisées de manière à ce qu'elles ne puissent pas être obstruées ni de l'intérieur ni de l'extérieur et doivent être protégées par une grille, un filet métallique ou des protections adaptées à condition que cela ne réduise pas leur section minimale.
- Quand le poêle est placé dans des pièces où il est entouré de matériaux combustibles (ex. : des meubles, des revêtements en bois,etc.) les distances suivantes doivent être respectées :

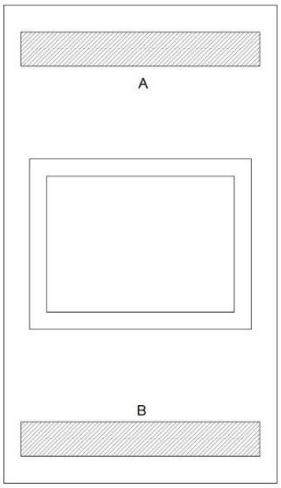

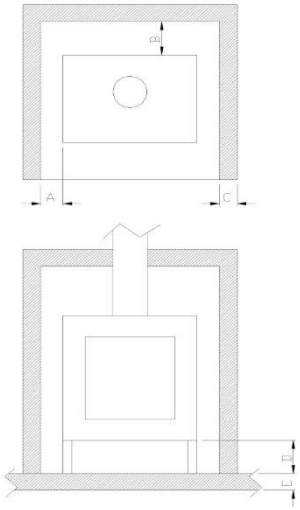

	INSERTS 11 KW	INSERTS 7.5 KW
A	500	450
B	500	450

	INSERTS 11 KW	INSERTS 7.5 KW
POSTÉRIEUR	100	180
LATÉRAL	100	180
FRONTAL	1500	1000
SOL	50	10

- En plus de respecter les distances minimales, nous conseillons également d'installer des panneaux isolants ignifuges résistants à la chaleur (laine de roche, béton cellulaire,etc.)

  Panneau conseillé :

  Promasil 1000
  Température de classification : 1000 °C
  Densité : 245 kg/m^3
  Rétractation à température de référence, 12 heures : 1,3/1000°C %
  Résistance à la compression à froid : 1,4 MPa
  Résistance à la flexion : 0,5 MPa
  Coefficient d'expansion thermique : 5,4x10^{-6} m/mK
  Chaleur spécifique : 1,03 Kj/kgK
  Conductivité thermique à température moyenne :
  200 °C →0,07 W/mK
  400 °C →0,10 W/mK
  600 °C →0,14 W/mK
  800 °C →0,17 W/mK
  Épaisseur : 40 mm

- Quand le poêle est allumé, une dépression dans la pièce où il est installé peut se créer, il ne doit donc pas y avoir dans cette pièce d'autres appareils à flamme nue exception faite des chaudières de type c (étanches).
- Vérifier la présence d'air comburant : il doit être capturé par un espace libre (pas d'espace où il existe des ventilateurs extracteurs ou sans ventilation) ou à l'extérieur.
- Ne pas installer le poêle dans les chambres ou les salles de bains.
- Déballer le poêle, faire attention de ne pas frotter le carton sur ce dernier lors du déballage.
- Contrôler les pieds et les régler de façon à ce que le poêle soit stable.
- Placer le poêle de manière à ce que la porte et les autres ouvertures ne touchent pas les murs.
- Après avoir raccordé le poêle à la prise d'air comburant, brancher l'appareil au conduit de fumée.

EXEMPLE D'INSTALLATION :

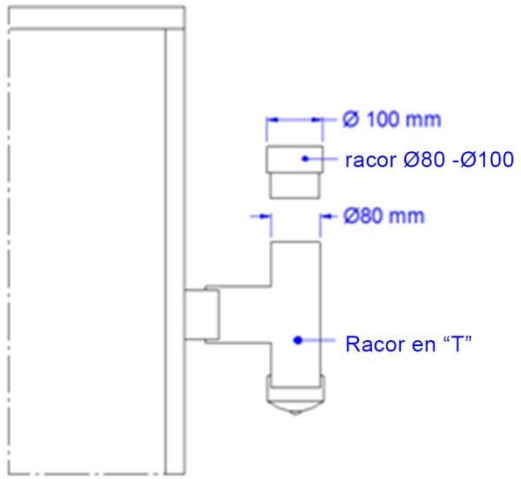

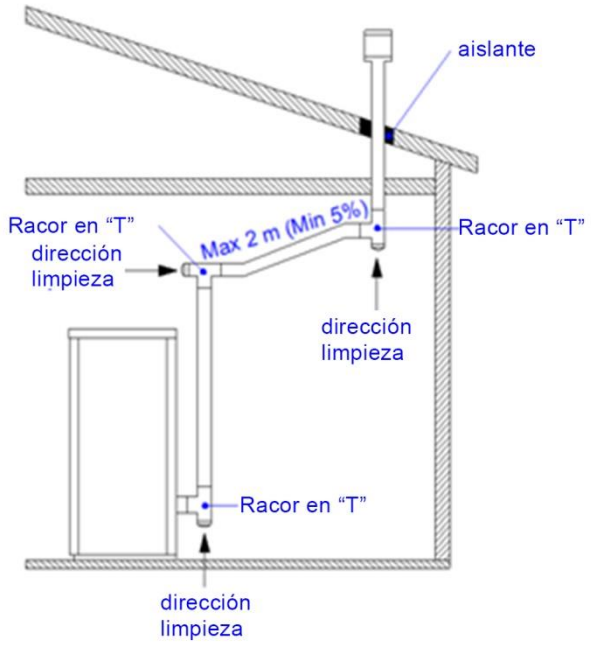

EXEMPLE D'INSTALLATION ERRONÉE :

Les tuyaux d'expulsion des fumées ne doivent jamais être installés de manière que les gaz d'évacuation aient une sortie directe horizontale ou soient orientés vers le bas.

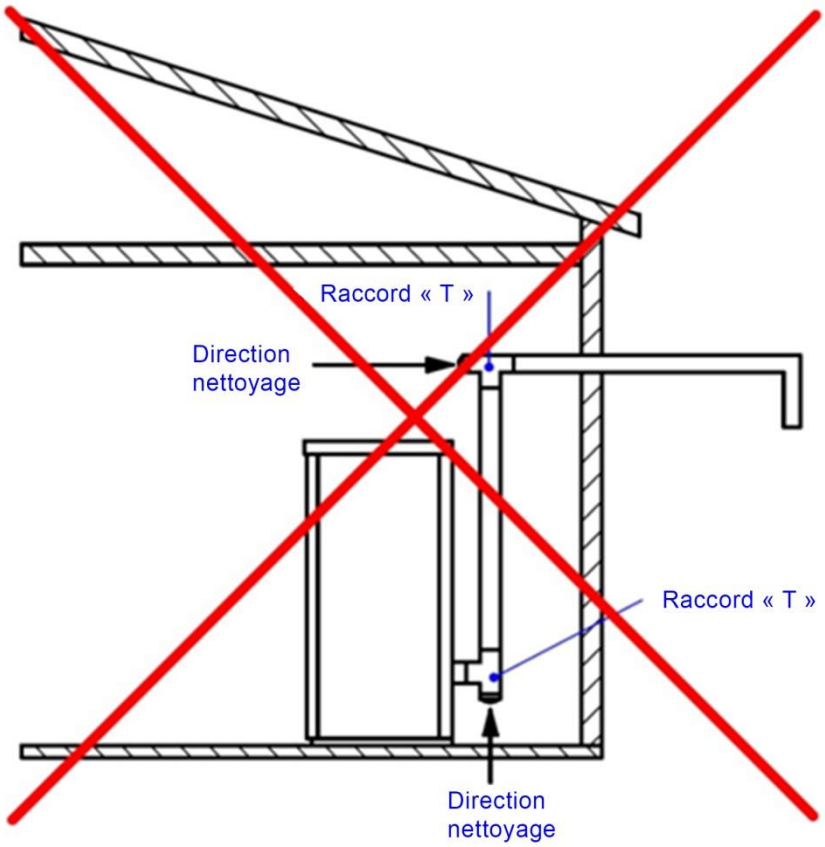

INSTALLATION

Dans le respect des normes actuelles d'installation, les inserts à pellet doivent être placés dans un lieu ventilé où afflue suffisamment d'air à garantir une bonne combustion et donc un bon fonctionnement. La pièce ne doit pas avoir une volumétrie inférieure à 20m3 et pour assurer une bonne combustion (40m3/h d'air), une « prise d'air de combustion » doit atteindre un mur donnant sur l'extérieur ou sur les pièces adjacentes à celle de l'installation, à condition qu'elles soient équipées d'une prise d'air extérieure (Φ 80 mm) et qu'il ne s'agisse pas de chambres, d'une salle de bains ou de pièces où il existe un risque d'incendie, comme les remises, les garages, les entrepôts de matériaux combustibles,etc. Ces prises d'air doivent être réalisées de manière à ce qu'elles ne puissent pas être obstruées ni de l'intérieur ni de l'extérieur et doivent être protégées par une grille, un filet métallique ou des protections adaptées à condition que cela ne réduise pas leur section minimale.
Quand l'insert à pellet est allumé, une dépression dans la pièce où il est installé peut se créer ; il ne doit donc pas y avoir dans cette pièce d'autres appareils à flamme nue, exception faite des chaudières de type C (étanches) à moins qu'elles ne soient équipées de leur propre afflux d'air.
Il ne doit pas être placé près de rideaux, de fauteuils, de meubles ou d'autres matériaux inflammables.
Il ne doit pas être installé dans des atmosphères explosives ou des pièces pouvant potentiellement devenir explosives à cause de la présence de machines, de matériaux ou de poudres pouvant causer l'émission de gaz ou pouvant s'enflammer facilement avec des étincelles. Avant d'installer l'insert, il faut vérifier que toutes les finitions ou les éventuelles poutres en matériaux combustibles sont placées à bonne distance et en dehors de la zone de rayonnement du poêle. Il faut également tenir compte que, pour ne pas compromettre le bon fonctionnement de l'appareil, il est indispensable de créer à l'intérieur de son logement une recirculation d'air. Pour éviter la surchauffe du logement, respecter les distances minimales et pratiquer des trous d'aération d'une surface de X cm².

INSERTS 11 KW

INSERT STANDARD

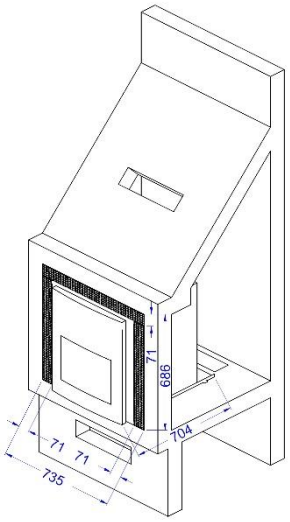

INSERT AVEC RAILS

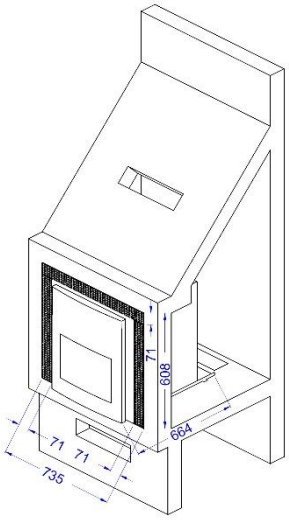

INSERT GRANDE VITRE

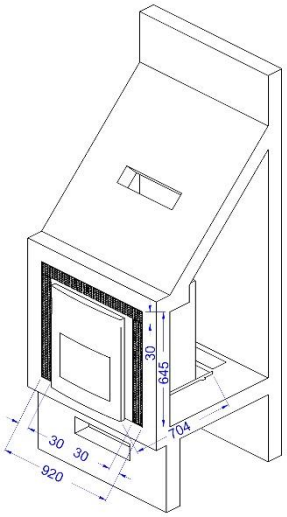

PRÉ-MONTAGE

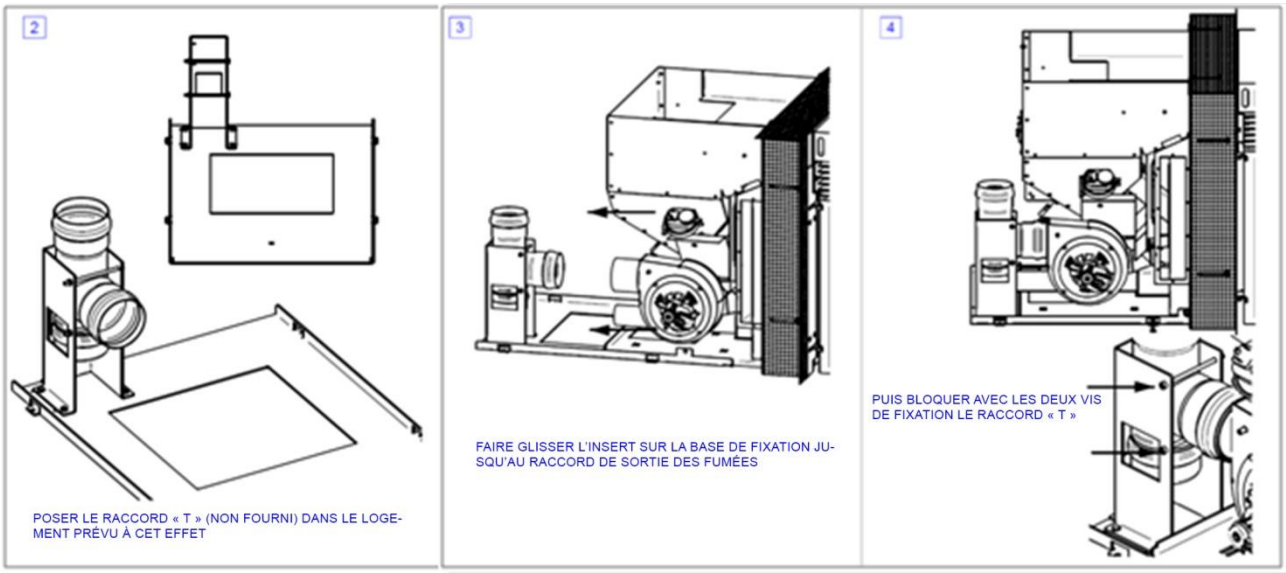

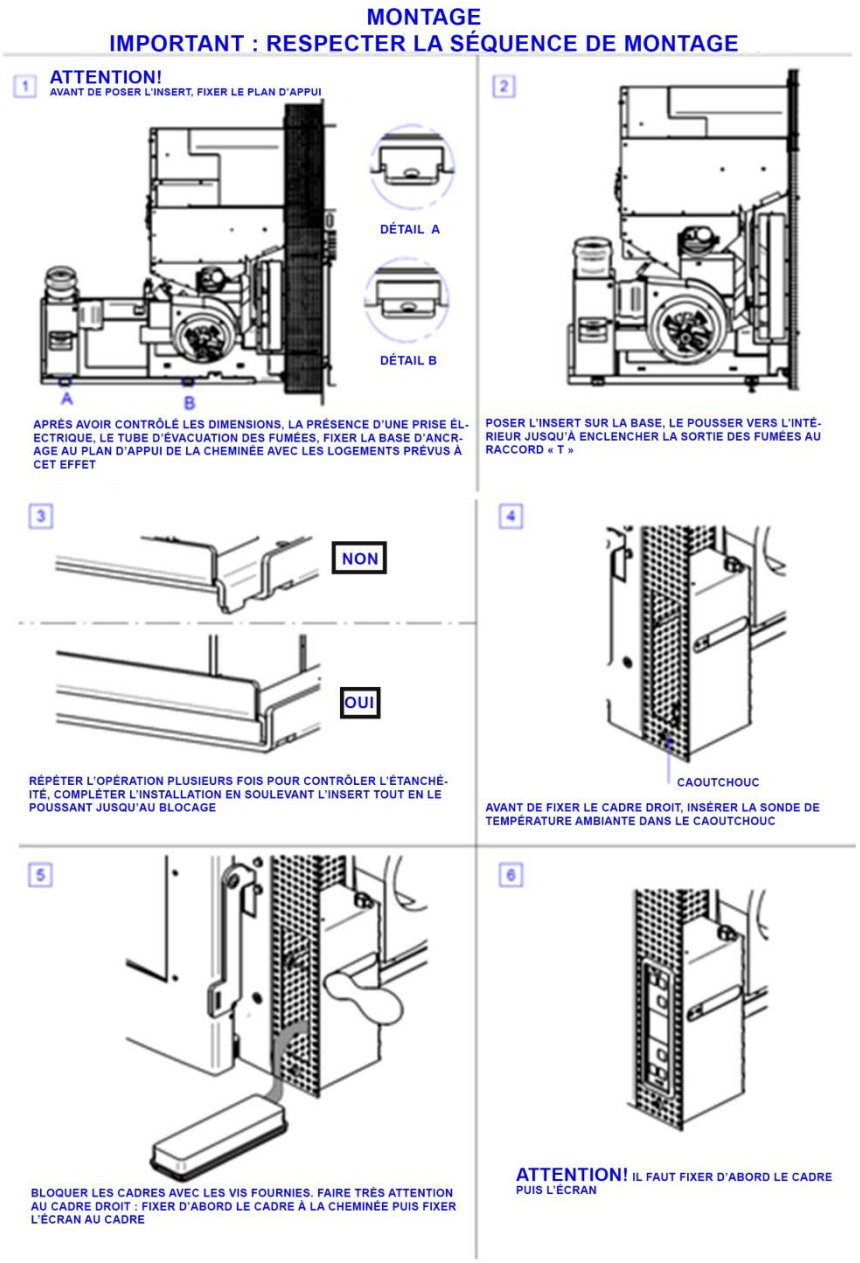

Isoler la poutre si elle se trouve au-dessus de l'insert. Pour tout gros entretien à confier à un personnel agréé, soulever légèrement la partie avant et l'extraire.

Chargement du pellet : extraire le tiroir supérieur et verser le pellet. Cette opération peut être effectuée même si l'insert est éclairé.

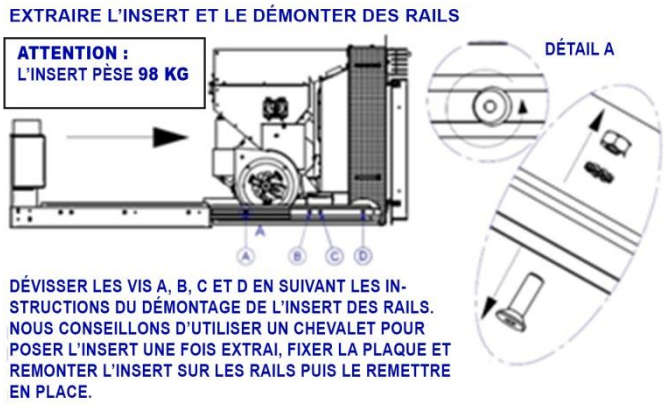

INSERT 11 KW – AVEC RAILS

Après avoir fixé l'insert, bloquer la grille avec les vis fournies et fixer l'écran.

Chargement du pellet : pour remplir le réservoir de pellet il faut éteindre l'appareil et l'extraire.

ATTENTION : l'insert est équipé d'un dispositif de sécurité électrique : au moment de l'extraction le dispositif coupe l'alimentation. IL FAUT éteindre le dispositif pour remplir le réservoir de pellet (OFF). On évite ainsi que les fumées présentes dans la chambre ne se propagent dans la pièce.

INSERTS 7.5 KW
LE CONDUIT DE CHEMINÉE DOIT ÊTRE INSTALLÉ AVEC 0.5m DE TUBE DE 80 mm DE DIAMÈTRE
CERTIFICAT EN 1856-2
S'assurer des mesures d'encombrement, de la présence d'une prise électrique et d'un tuyau d'évacuation des fumées.

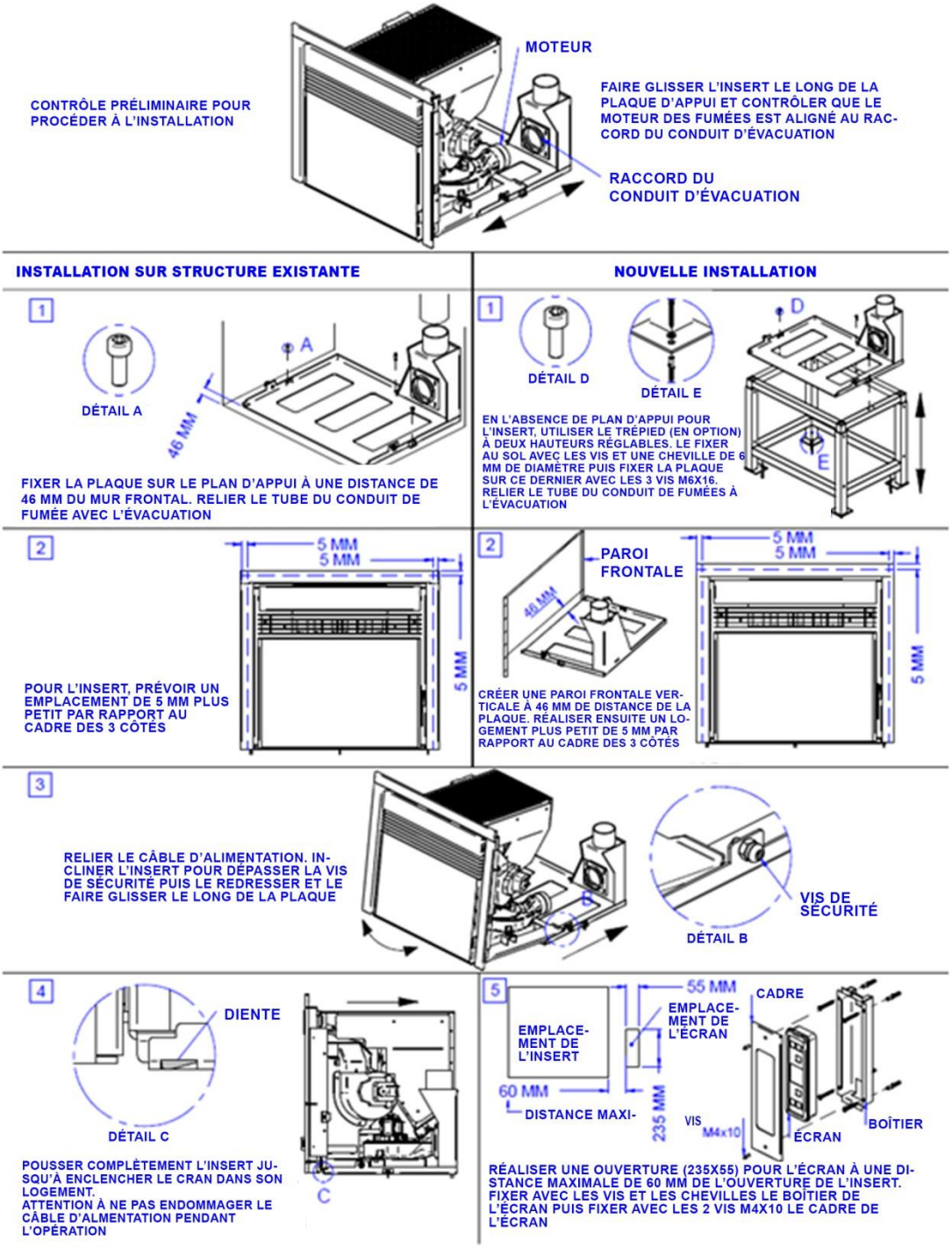

Isoler la poutre si elle se trouve au-dessus de l'insert. Pour tout gros entretien à confier à un personnel agréé, soulever légèrement la partie avant et l'extraire.

Chargement du pellet : extraire le tiroir supérieur et verser le pellet. Cette opération peut être effectuée même si l'insert est éclairé.

ÉLECTRONIQUE AVEC ÉCRAN LED 6 TOUCHES

Fonctionnement correct et dispositifs de réglage des commandes

Il faut tout d'abord brancher la fiche du poêle à l'installation électrique ; remplir le réservoir de pellet.
Pour cette opération, il faut faire très attention à ne pas vider tout le sac directement en une seule fois ; effectuer l'opération lentement.

Description du panneau

TOUCHE 1 (P1) - Augmentation de la température :
Quand on se trouve dans le mode réglage de la température, la touche permet d'augmenter la valeur du thermostat, d'une valeur minimale de 06°C à une valeur maximale de 41°C ; cette valeur est reportée sur l'écran inférieur, pendant que sur l'écran supérieur apparaît l'inscription SET (RÉGLAGE). Pendant la modification des paramètres utilisateur et technicien, la touche permet l'augmentation du paramètre dont la valeur apparaît sur l'écran inférieur.
Pendant la phase de fonctionnement, la touche permet de visualiser sur l'écran inférieur la température des fumées.

TOUCHE 2 (P2) - Diminution de la température :
Quand on se trouve dans le mode réglage de la température, la touche permet de diminuer la valeur du thermostat, d'une valeur maximale de 41°C à une valeur minimale de 06°C ; cette valeur est reportée sur l'écran inférieur, pendant que sur l'écran supérieur apparaît l'inscription SET (RÉGLAGE).
Pendant la modification des paramètres utilisateur et technicien, la touche permet la diminution du paramètre dont la valeur apparaît sur l'écran inférieur. Pendant la phase de fonctionnement, la touche permet de visualiser l'horaire sur l'écran inférieur.

TOUCHE 3 (P3) – Réglage/menu :
La touche permet d'accéder au réglage de la température et au menu des paramètres utilisateur et technicien. À l'intérieur du menu, il est possible de faire défiler la liste des grandeurs en appuyant sur la touche ; sur l'écran supérieur, la valeur du paramètre est affichée et sur l'écran inférieur la valeur apparaît.

TOUCHE 4 (P4) - ON/OFF déblocage :
Une pression de la touche pendant deux secondes permet l'allumage ou l'extinction manuelle du poêle en fonction de l'état respectif (éteint ou allumé).
Dans le cas où des alarmes ont mis le poêle en état de Blocage, la touche permet le déblocage et le passage à l'état Éteint.
Pendant la programmation des paramètres utilisateur/technicien, elle permet de sortir du menu à n'importe quel moment pendant la modification.

TOUCHE 5 (P5) - Diminution puissance :
Quand on se trouve dans le mode de fonctionnement, la touche permet de diminuer la valeur de la puissance utilisateur d'une valeur maximale de 5 à une valeur minimale 1 ; cette valeur est reportée sur l'écran supérieur.

TOUCHE 6 (P6) - Augmentation de puissance :
Quand on se trouve dans le mode de fonctionnement, la touche permet d'augmenter la valeur de la puissance utilisateur d'une valeur minimale de 1 à une valeur maximale 5 ; cette valeur est reportée sur l'écran supérieur.
riS/ ECO – Température atteinte : Quand l'écran indique le sigle riS/ECO, la température demandée a été atteinte et les touches P5 et P6 sont automatiquement désactivées ; changer la température pour réactiver les touches P5 et P6 et ainsi pouvoir accéder de nouveau au réglage de la puissance.

Signification des indications Led

Led Chrono activé (L1) :
La Led est allumée quand à l'intérieur du menu, le paramètre utilisateur UT1 n'est pas sur OFF, réglant ainsi la programmation hebdomadaire ou journalière.

Led Vis sans fin ON (L2) :
La Led est allumée le temps d'activation de la vis sans fin et le moteur pour le transport des pellets dans la chambre de combustion est en marche. Ceci se produit pendant les phases de DÉMARRAGE et de FONCTIONNEMENT.

Led Réception télécommande (L3) :
La Led clignote quand la console reçoit une commande de modification de la température/puissance de la part de la télécommande infrarouge.

Led Thermostat d'ambiance (L4) :
La Led est allumée quand la température ambiante est supérieure à la température programmée, quand le thermostat externe n'est pas utilisé. Quand le thermostat externe est utilisé (si disponible), la Led est allumée quand la température des fumées dépasse 250°C.

Led Modification réglage température (L5) :
La Led clignote quand on se trouve à l'intérieur du menu utilisateur/technicien ou pendant le réglage de la température.

Écran

Écran État/Puissance/Nom paramètre (D1) :

Pendant le démarrage, il indique l'état de la carte
Pendant le fonctionnement, il indique la puissance calorique programmée.
Pendant la modification des paramètres utilisateur/technicien, il indique la valeur du paramètre en cours de modification.

Écran État/Horaire/Température/Valeur grandeur (D2) :
Pendant le démarrage, il indique l'état de la carte
Pendant le fonctionnement, il indique la température programmée par l'utilisateur.
Pendant la modification des paramètres utilisateur/technicien, il indique la valeur du paramètre en cours de modification.

Fonctions utilisateur

Allumage du poêle

Pour allumer le poêle, appuyer sur P4 quelques secondes. L'allumage est signalé sur l'écran. Le poêle se met en état de préventilation/préchauffage pendant 90''. Le poêle se met en état de pré-charge pendant le temps défini par le paramètre Pr45. Pendant ce temps, la vis sans fin tourne et charge des pellets sans interruption. Quand le temps Pr45 est écoulé, le système passe à la phase d'attente d'une durée définie par le paramètre PR04. Une fois le temps Pr46 écoulé, la phase de chargement à vitesse définie par le paramètre PR04. L'activité de la vis sans fin est signalée par la LED vis sans fin ON. La bougie reste allumée jusqu'à ce que la température des fumées dépasse la valeur contenue dans le paramètre PR13 atteint avec un gradient d'environ 3°C/minute.

Chargement manuel du pellet

Appuyer en même temps sur les touches P5 et P6 pour charger les pellets. Cette fonction est disponible seulement quand le poêle est éteint et froid.

Flamme présente

Après que la température des fumées a atteint et dépassé la valeur contenue dans le paramètre PR13, le système se met en mode allumage. Pendant cette phase, la température se stabilise et cette situation doit rester inchangée pendant le laps de temps défini par le paramètre PR2. Dans le cas contraire, le poêle s'arrête et le message d'erreur suivant apparaît.

Poêle en marche

Après que la température des fumées a atteint et dépassé la valeur contenue dans PR13 et l'a maintenue pendant au moins un temps PR02, le poêle passe en mode fonctionnement qui est le mode normal. L'écran supérieur affiche la puissance programmée avec les touches P5 et P6 et l'écran inférieur affiche la température ambiante.

N.B. il est possible de passer directement à l'état de fonctionnement en appuyant pendant environ 2s sur la touche P6.
Pour visualiser la température des fumées et la vitesse de l'aspirateur des fumées
il suffit d'appuyer sur la touche P1.

Modification de la puissance calorique programmée

Pendant le mode opérationnel normal (poêle en fonctionnement), il est possible de modifier la puissance calorique émise en appuyant sur les touches P6 (augmenter) et P5 (diminuer). Le niveau de puissance réglé est affiché sur l'écran.

Modification de la configuration de la température ambiante

Pour modifier la température ambiante, il suffit d'appuyer sur la touche RÉGLAGE (P3) qui affiche la température ambiante programmée (RÉGLAGE de la température). En appuyant donc sur les touches P1 (augmenter) et P2 (diminuer), il est possible de modifier la valeur.

Après environ 3 secondes, la nouvelle valeur est enregistrée et l'écran revient à l'affichage normal.
Il est possible de visualiser la température ambiante programmée (réglage température) en appuyant sur la touche P3 (RÉGLAGE).
Après environ 2 secondes, l'écran affiche encore la température ambiante

Arrêt du poêle

Pour éteindre le poêle, il suffit d'appuyer sur le bouton P4 pendant environ 2 secondes. Sur l'écran supérieur le message OFF s'affiche et sur l'écran inférieur l'horloge apparaît.
La température ambiante atteint la température programmée (RÉGLAGE température).
Quand la température ambiante a atteint la valeur programmée, la puissance calorique du poêle est automatiquement portée à la valeur minimale. Dans ces conditions, l'écran supérieur affiche le message ÉCO (économie) et la LED thermostat d'ambiance s'active. Le moteur de la vis sans fin s'arrête et la vitesse du ventilateur des fumées augmente. Le ventilateur échangeur reste actif jusqu'à ce que la température des fumées descende en dessous de la valeur pré-programmée PR15.Après environ 10 minutes, le ventilateur des fumées s'arrête. Selon les versions, il pourrait être nécessaire d'attendre le temps défini par Pr73 avant de pouvoir réactiver le poêle. Pendant ce temps, le fait d'appuyer sur le bouton P4 ne génère aucune réponse de la part du système, alors qu'apparaît le message suivant et invite l'utilisateur à attendre la phase d'extinction.
La même condition se vérifie si la température des fumées dépasse la valeur maximale programmée dans le paramètre Pr14. Lorsque la température entre dans le champ admis, le poêle se met dans les conditions normales de fonctionnement.

Nettoyage brasero

Pendant le mode normal de fonctionnement, le mode « NETTOYAGE BRASERO » est activé à des intervalles établis par le paramètre Pr03 pour une durée définie par le paramètre Pr12.

Thermostat d'ambiance

La fonction thermostat d'ambiance permet de programmer dans l'arc de la semaine l'allumage et l'extinction automatique du poêle.

L'utilisateur peut entrer dans le menu programmation en appuyant deux fois sur la touche P3 . En appuyant encore une fois sur la touche P3 , les différents paramètres défilent. En appuyant sur le bouton P4 , il est possible de sortir à n'importe quel moment de la programmation. Les paramètres du thermostat d'ambiance sont les suivants :

Paramètre	Description	Valeurs programmables
UT01	Réglage jour actuel et utilisation/non-utilisation du thermostat d'ambiance	Jour1,…Jour7 ; OFF ;
UT02	Réglage heure actuelle	De 00 à 23
UT03	Réglage minutes heure actuelle	De 00 à 60
UT04	RÉSERVÉ AU TECHNICIEN – NE faire aucun réglage	
UT05	Réglage heure allumage PROGRAMME 1	De 00 h 00 à 23 h 50 par étape de
UT06	Réglage heure extinction PROGRAMME 1	De 00 h 00 à 23 h 50 par étape de
UT07	Choix des jours avec allumage poêle selon PROGRAMME 1	Entre on/off pour les jours 1 à 7
UT08	Réglage heure allumage PROGRAMME 2	De 00 h 00 à 23 h 50 par étape de
UT09	Réglage heure extinction PROGRAMME 2	De 00 h 00 à 23 h 50 par étape de
UT10	Choix des jours avec allumage poêle selon PROGRAMME 2	Entre on/off pour les jours 1 à 7
UT11	Réglage heure allumage PROGRAMME 3	De 00 h 00 à 23 h 50 par étape de
UT12	Réglage heure extinction PROGRAMME 3	De 00 h 00 à 23 h 50 par étape de
UT13	Choix des jours avec allumage du poêle selon PROGRAMME 3	Entre on/off pour les jours 1 à 7
UT14	Réglage heure allumage PROGRAMME 4	De 00 h 00 à 23 h 50 par étape de
UT15	Réglage heure extinction PROGRAMME 4	De 00 h 00 à 23 h 50 par étape de
UT16	Choix des jours avec allumage du poêle selon PROGRAMME 4	Entre on/off pour les jours 1 à 7

Voyons en particulier la signification de certains paramètres :

Écran D1	Signification
Jour 1	Lundi
Jour 2	Mardi
Jour 3	Mercredi
Jour 4	Jeudi
Jour 5	Vendredi
Jour 6	Samedi
Jour 7	Dimanche
OFF	Thermostat d'ambiance

UT01

Pour activer le thermostat d'ambiance, appuyer sur les touches P1 et P2 pour régler le jour actuel de la semaine. (Jour 7 = Dimanche).

Pour désactiver le thermostat d'ambiance, appuyer sur les touches P1 et P2 pour programmer OFF.

PROGRAMME 1 ALLUMAGE/EXTINCTION (matin)

UT05 –UT06

Avec ces deux paramètres, on règle l'horaire du PROGRAMME 1 de début et de fin du fonctionnement du poêle. Leur réglage est actif si le paramètre UT01 est programmé en mode journalier ou hebdomadaire.

UT07

Avec UT07, on règle les jours auxquels appliquer le PROGRAMME 1 (ON) et les jours auxquels NE PAS L'APPLIQUER (OFF). Ce paramètre est actif quand le paramètre UT01 est réglé en mode hebdomadaire.

Avec la touche P2 , on sélectionne le jour de la semaine et avec la touche P1 on active

(ON)/désactive (OFF) l'allumage/l'extinction du poêle selon le PROGRAMME 1.

Dans l'exemple qui suit, l'allumage du poêle selon le PROGRAMME 1 (matin) se fait seulement le samedi et le dimanche.

Jour 1 Lundi	Jour 2 Mardi	Jour 3 Mercredi	Jour 4 Jeudi	Jour 5 Vendredi	Jour 6 Samedi	Jour 7 Dimanche
Off 1	Off 2	Off 3	Off 4	Off 5	On 6	On 7

PROGRAMME 2 ALLUMAGE/EXTINCTION (après-midi)

UT08 -UT9
Avec ces deux paramètres, on règle l'horaire du PROGRAMME 2 de début et de fin du fonctionnement du poêle. Leur réglage est actif si le paramètre UT01 est programmé en mode journalier ou hebdomadaire.

UT010
Avec UT10, on règle les jours auxquels appliquer le PROGRAMME 2 (ON) et les jours auxquels NE PAS L'APPLIQUER (OFF). Ce paramètre est actif et est significatif quand le paramètre UT01 est réglé en mode hebdomadaire.

Avec la touche P2 , on sélectionne le jour de la semaine et avec la touche P1 on active

(ON)/désactive (OFF) l'allumage/l'extinction du poêle selon le PROGRAMME 2 (après-midi). Dans l'exemple qui suit, l'allumage du poêle l'après-midi se fait seulement les jours ouvrables.

Jour 1 Lundi	Jour 2 Mardi	Jour 3 Mercredi	Jour 4 Jeudi	Jour 5 Vendredi	Jour 6 Samedi	Jour 7 Dimanche
On 1	On 2	On 3	On 4	On 5	Off 6	Off 7

Même chose pour UT11 - UT12 - UT13 - UT14 - UT15 - UT16.

Exemple : PROGRAMMATION MINUTERIE

UT01 --- RÉGLAGE JOUR ACTUEL (JOUR 7 = DIMANCHE)

PROGRAMME 1
UT05 --- I" MARCHE (ex. : 07 h 00)
UT06 --- I" ARRÊT (ex. : 07 h 00)
UT07 --- CONFIRMER JOURS
(ex. : Jour1 -off / Jour2-off/Jour3-off/Jour4-off/Jour5-off/Jour6-on/Jour7-on)

PROGRAMME 2
UT08 --- II" MARCHE (ex. : 18 h 00)
UT09 --- II" ARRÊT (ex. : 24 h 00)
UT10 --- CONFIRMER JOURS
(ex. : Jour1 -on / Jour2-on/Jour3-on/Jour4-on/Jour5-on/Jour6-off/Jour7-off)

Signalisation des alarmes

En cas d'anomalies de fonctionnement, la carte a un système de contrôle qui signale à l'utilisateur, à travers l'écran, l'endroit de la panne. En appuyant sur la touche P4 il est possible de RÉINITIALISER l'inscription de l'écran.

Alarme	**Affichage écran**
Sonde température fumées	ALARM SOND FUMÉES
Dépassement température fumées	ALARM HOT TEMP
Allumage raté	ALARM NO FIRE
Alimentation de réseau absente	ALARM COOL FIRE
Thermostat sécurité générale	ALARM SIC
Cheminée obstruée	ALARM DEP
Panne ventilateur aspiration fumées	ALARM FAN FAIL

Voyons plus en détail certaines alarmes :

Alarme sonde température fumées

La signalisation de l'alarme se fait dans le cas d'une rupture ou d'un débranchement de la sonde pour le relevé de la température des fumées. Pendant l'alarme, la vitesse de l'aspirateur des fumées et du ventilateur échangeur est amenée à son maximum et le flux des pellets est interrompu éteignant ainsi le moteur de la vis. Après 10 minutes, l'aspirateur s'éteint lui aussi.

Alarme surchauffe fumées

La signalisation de l'alarme se fait dans le cas où la sonde des fumées relève une température supérieure à 220°C. Le message **ALARM HOT TEMP** s'affiche. Pendant l'alarme, le flux des pellets est interrompu éteignant ainsi le moteur de la vis sans fin et la vitesse de l'aspirateur des fumées est portée à son maximum ; après 10 minutes, l'aspirateur s'éteint lui aussi.

Alarme allumage raté

L'alarme se vérifie à la seconde tentative ratée d'allumage, c'est-à-dire quand pour deux périodes d'allumage la température du poêle est insuffisante pour son allumage (un gradient de température de 3°C/minutes est nécessaire). Sur l'écran le message **ALARM NO FIRE** s'affiche. Comme dans les cas précédents, le poêle démarre la procédure d'extinction et s'éteint complètement après environ 10 minutes.

Alarme extinction pendant la phase de fonctionnement

Si, pendant la phase de fonctionnement, la flamme s'éteint et la température des fumées descend en dessous du seuil minimal de fonctionnement du poêle, le système enclenche l'alarme **ALARM NO FIRE** et le poêle s'éteint.

Alarme dépression

L'alarme se déclenche en cas d'obstruction de la cheminée ou de la sortie des fumées (**ALARM DEP**).

Alarme thermostat sécurité générale

Dans l'éventualité où le thermostat de sécurité générale relève une température supérieure au seuil de déclenchement, ce dernier intervient pour désactiver la vis sans fin (dont l'alimentation est en série) et en même temps, à travers la borne AL1 en CN4, informe le contrôleur de ce changement d'état. Le message **ALARM SIC FAIL** s'affiche
Dévisser le bouchon noir derrière le poêle et appuyer sur le bouton pour réarmer le contact.

Alarme absence de tension de réseau

Quand le poêle est allumé, l'absence d'énergie électrique provoque l'arrêt du fonctionnement des dispositifs électriques du poêle. Lors du rétablissement du réseau, le poêle reprend son activité normale dans l'état dans lequel il était au moment de la coupure d'énergie électrique, après une phase de refroidissement COOL FIRE durant laquelle les fumées doivent revenir à une température inférieure à la température programmée dans le paramètre Pr13.

Alarme panne ventilateur d'aspiration des fumées

Dans le cas où le ventilateur d'aspiration des fumées tombe en panne, le poêle s'éteint et le message ALARM FAN FAIL apparaît.

Canalisation (seulement modèles 11 KW)

Réglage vitesse ventilateur n°2

Pour régler la vitesse du second échangeur, après avoir appuyé sur la touche P3 (RÉGLAGE), appuyer sur P6 et sélectionner la valeur désirée.

04.2 ELECTRONIQUE AVEC ECRAN LCD 6 TOUCHES

Fonctionnement correct et dispositifs de réglage des commandes

Console

La console affiche les informations concernant l'état de fonctionnement du poêle. En accédant au menu, il est possible d'obtenir différents types d'affichage et d'effectuer les réglages disponibles selon le niveau d'accès.
Selon le mode opérationnel, les affichages peuvent avoir différentes significations selon leur position sur l'écran.

Dans la *figure 2*, vous trouverez un exemple de poêle éteint ou allumé.

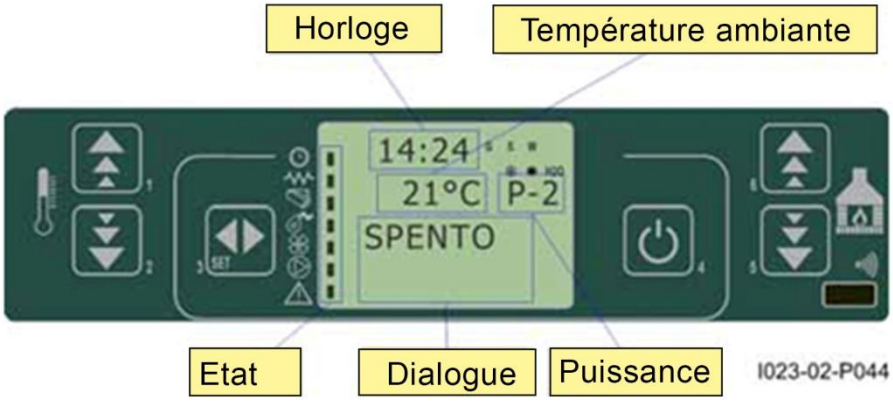

fig. 2

La *figure 3* fournit la signification des signalisations d'état sur la partie gauche de l'écran.
L'activation sur l'écran d'un des segments dans la zone « état » signale l'activation du dispositif correspondant selon la liste se trouvant à côté.

fig. 3

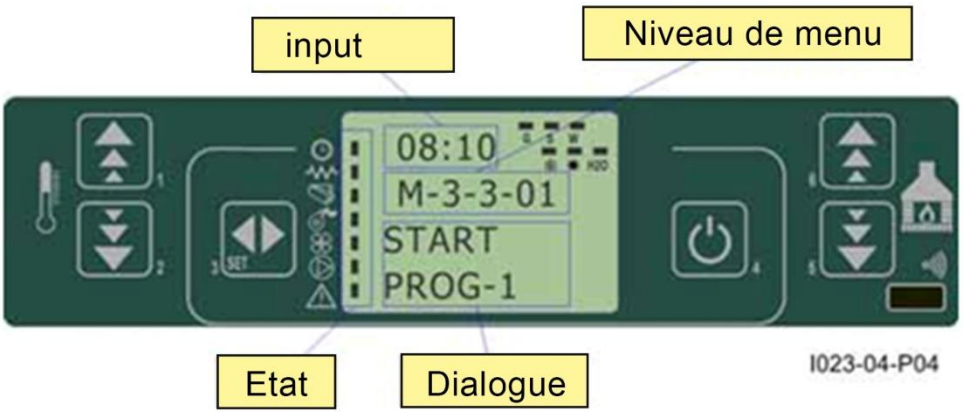

fig. 4

La *figure 4* décrit la disposition des messages en phase de programmation ou de réglage des paramètres opérationnels. En particulier :

1. La zone input affiche les valeurs de programmation saisies.

2. La zone de niveau du menu affiche le niveau du menu actuel. Voir le chapitre menu.

Description du panneau

TOUCHE 1 (P1) - Augmentation de la température :
En mode programmation, la touche modifie/augmente la valeur du menu sélectionnée, en mode de fonctionnement/d'extinction elle augmente la valeur de la température de la chaudière.

TOUCHE 2 (P2) - Diminution de la température :
En mode programmation, la touche modifie/diminue la valeur du menu sélectionnée, en mode de fonctionnement/d'extinction elle diminue la valeur de la température du thermostat ambiant.

TOUCHE 3 (P3) – Réglage/menu :
La touche permet d'accéder au réglage de la température et au menu des paramètres utilisateur et technicien. À l'intérieur du menu, on accède au niveau suivant du sous-menu. Pendant la phase de programmation, on règle la valeur et on passe à la rubrique suivante du menu.

TOUCHE 4 (P4) - ON/OFF déblocage :
La pression de la touche pendant deux secondes permet l'allumage ou l'extinction manuelle du poêle selon qu'il est respectivement éteint ou allumé.
Dans le cas où des alarmes ont mis le poêle en état de Blocage, la touche permet le déblocage et le passage à l'état Éteint. En phase de menu/programmation on passe au niveau du menu supérieur, les modifications effectuées sont enregistrées.

TOUCHE 5 (P5) - Diminution puissance :
En mode fonctionnement, la touche permet de diminuer la valeur de la puissance. En mode menu, on passe à la rubrique suivante du menu, alors qu'en mode programmation on passe à la rubrique suivante du sous-menu. Les modifications effectuées sont enregistrées.

TOUCHE 6 (P6) - Augmentation de puissance :
En mode fonctionnement, la touche permet de modifier la valeur du ventilateur échangeur. En mode menu, on passe à la rubrique précédente du menu, alors qu'en mode programmation on passe à la rubrique précédente du sous-menu. Les modifications effectuées sont enregistrées.

Le menu

En appuyant sur la touche P3 (MENU), on accède au menu.

Ce dernier est divisé en différentes rubriques et niveaux permettant d'accéder aux réglages et à la programmation de la carte.

Les rubriques du menu permettant d'accéder à la programmation technique sont protégées par une clé.

Menu utilisateur

Le tableau suivant décrit de manière synthétique la structure du menu en se concentrant dans ce paragraphe sur les sélections disponibles pour l'utilisateur.

La rubrique du menu 01-réglage ventilateurs est uniquement présente si la fonction correspondante a été activée.

Niveau 1	*Niveau 2*	*Niveau 3*	*Niveau 4*	*Valeur*
01 - réglage horloge				
	01 - jour			Jour semaine
	02 - heures			Heure
	03 - minutes			Minute
	04 - jour			Jour mois
	05 - mois			Mois
	06 - année			Année
02 – réglage chrono				
	01 – active chrono			
		01 – active chrono		On/off
	02 – programme jour			
		01 – chrono jour		On/off
		02 – start 1 jour		Heure
		03 – stop 1 jour		Heure
		04 – start 2 jour		Heure
		05 – stop 2 jour		Heure
	03 – programme semaine			
		01 – chrono semaine		On/off
		02 - startprogr 1		Heure
		03 - stop progr 1		Heure
		04 – lundi progr 1		On/off
		05 – mardi progr 1		On/off
		06 – mercredi progr 1		On/off
		07 – jeudi progr 1		On/off
		08 – vendredi progr 1		On/off
		09 – samedi progr 1		On/off
		10 – dimanche progr 1		On/off
		11 - startprog 2		Heure
		12 - stop progr 2		Heure
		13 – lundi progr 2		On/off
		14 – mardi progr 2		On/off
		15 – mercredi progr 2		On/off
		16 – jeudi progr 2		On/off
		17 – vendredi progr 2		On/off
		18 – samedi progr 2		On/off
		19 – dimanche progr 2		On/off
		20 - startprogr 3		Heure
		21 - stop progr 3		Heure
		22 – lundi progr 3		On/off
		23 – mardi progr 3		On/off
		24 – mercredi progr 3		On/off
		25 – jeudi progr 3		On/off
		26 – vendredi progr 3		On/off
		27 – samedi progr 3		On/off
		28 – dimanche progr 3		On/off

Niveau 1	*Niveau 2*	*Niveau 3*	*Niveau 4*	*Valeur*
		29 - startprogr 4		Heure
		30 - stop progr 4		Heure
		31 – lundi progr 4		On/off
		32 – mardi progr 4		On/off
		33 – mercredi progr 4		On/off
		34 – jeudi progr 4		On/off
		35 – vendredi progr 4		On/off
		36 – samedi progr 4		On/off
		37 – dimanche progr 4		On/off
	04 – programme week-end			
		01 – chrono week-end		
		02 - start 1		
		03 - stop 1		
		04 - start 2		
		05 - stop 2		
03 – choix de la langue				
	01 - italien			Set
	02 - français			Set
	03 - anglais			Set
	04 - allemand			Set
04 - mode veille				On/off
05 - buzzer				On/off
06 - charge initiale				Set
07 – état poêle				-

Menu 01 - set horloge

Configure l'heure et la date actuelles La carte est équipée d'une batterie au lithium permettant à l'horloge interne une autonomie d'environ 3/5 ans.

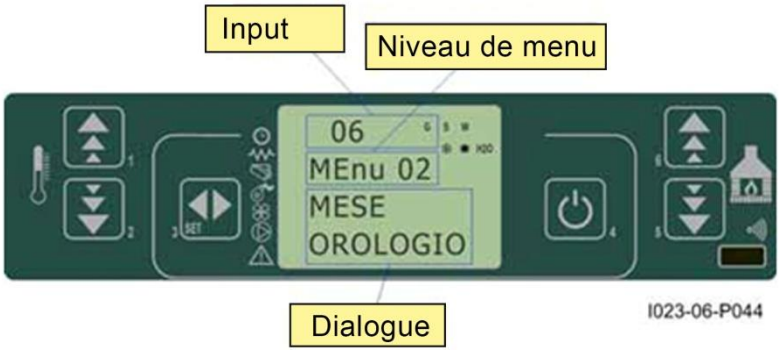

Menu 02 - set chrono

Sous-menu 02 – 01 – activation chrono
Permet d'activer et de désactiver globalement toutes les fonctions du thermostat d'ambiance.

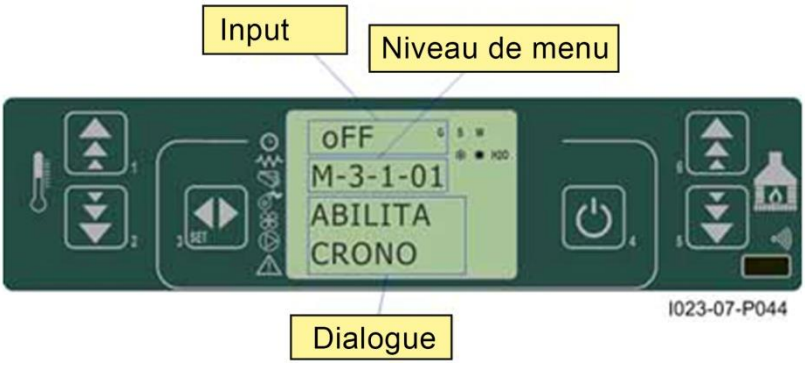

Sous-menu 02 – 02 – programme journalier
Permet d'activer, de désactiver et de régler les fonctions de thermostat d'ambiance journalier.

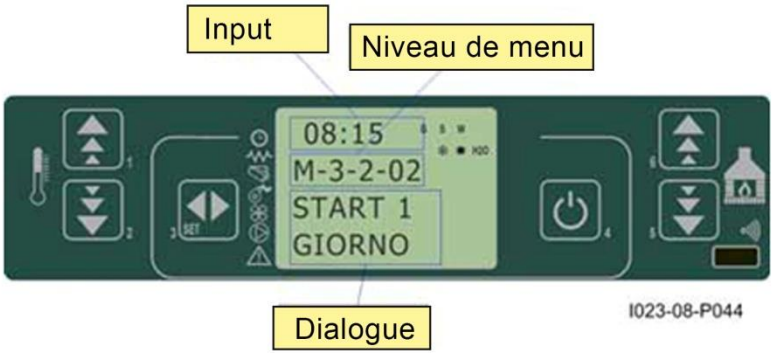

Il est possible de régler deux phases de fonctionnement délimitées par des horaires programmés selon le tableau où la programmation OFF indique à l'horloge d'ignorer la commande.

Sélection	*Signification*	*Valeurs possibles*
DÉBUT 1	heure d'activation	heure - OFF
ARRÊT 1	heure de désactivation	heure - OFF
DÉBUT 2	heure d'activation	heure - OFF
ARRÊT 2	heure de désactivation	heure - OFF

Sous-menu 02 - 03 - programme hebdomadaire
Permet d'activer, de désactiver et de régler les fonctions du thermostat d'ambiance hebdomadaire.

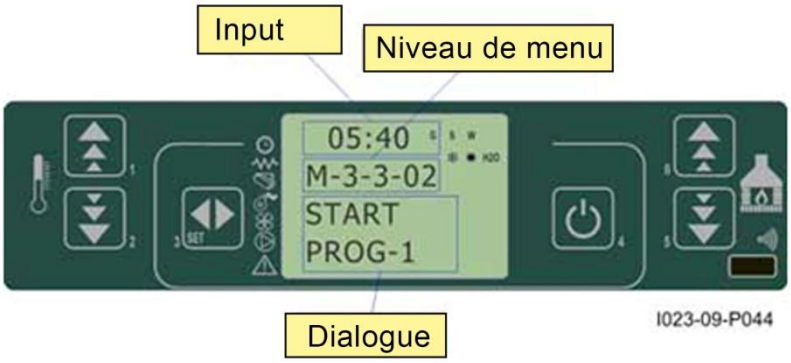

Le programmeur hebdomadaire dispose de 4 programmes indépendants dont l'effet final se compose de la combinaison des 4 programmations.
Le programmeur hebdomadaire peut être activé ou désactivé.
De plus, en réglant le champ horaire sur OFF, l'horloge ignore la commande correspondante.
Attention : effectuer avec soin la programmation en évitant de manière générale à ce que les heures d'activation et/de désactivation dans une même journée, mais dans des programmes différents, se chevauchent.

PROGRAMME 1			
niveau du menu	***Sélection***	***Signification***	***valeurs possibles***
03-03-02	DÉBUT PROGR 1	heure d'activation	heure - OFF
03-03-03	ARRÊT PROGR 1	heure de désactivation	heure - OFF
03-03-04	LUNDI PROGR 1	jour de référence	on/off
03-03-05	MARDI PROGR 1		on/off
03-03-06	MERCREDI PROGR 1		on/off
03-03-07	JEUDI PROGR 1		on/off
03-03-08	VENDREDI PROGR 1		on/off
03-03-09	SAMEDI PROGR 1		on/off
03-03-10	DIMANCHE PROGR 1		on/off

PROGRAMME 2			
niveau du menu	***Sélection***	***Signification***	***valeurs possibles***
03-03-11	DÉBUT PROGR 2	heure d'activation	heure - OFF
03-03-12	ARRÊT PROGR 2	heure de désactivation	heure - OFF
03-03-13	LUNDI PROGR 2	jour de référence	on/off
03-03-14	MARDI PROGR 2		on/off
03-03-15	MERCREDI PROGR 2		on/off
03-03-16	JEUDI PROGR 2		on/off
03-03-17	VENDREDI PROGR 2		on/off
03-03-18	SAMEDI PROGR 2		on/off
03-03-19	DIMANCHE PROGR 2		on/off

PROGRAMME 3			
niveau du menu	***Sélection***	***Signification***	***valeurs possibles***
03-03-20	DÉBUT PROGR 3	heure d'activation	heure - OFF
03-03-21	ARRÊT PROGR 3	heure de désactivation	heure - OFF
03-03-22	LUNDI PROGR 3	jour de référence	on/off
03-03-23	MARDI PROGR 3		on/off
03-03-24	MERCREDI PROGR 3		on/off
03-03-25	JEUDI PROGR 3		on/off
03-03-26	VENDREDI PROGR 3		on/off
03-03-27	SAMEDI PROGR 3		on/off
03-03-28	DIMANCHE PROGR 3		on/off

PROGRAMME 4			
niveau du menu	***Sélection***	***Signification***	***valeurs possibles***
03-03-29	DÉBUT PROGR 4	heure d'activation	heure - OFF
03-03-30	ARRÊT PROGR 4	heure de désactivation	heure - OFF
03-03-31	LUNDI PROGR 4	jour de référence	on/off
03-03-32	MARDI PROGR 4		on/off
03-03-33	MERCREDI PROGR 4		on/off
03-03-34	JEUDI PROGR 4		on/off
03-03-35	VENDREDI PROGR 4		on/off
03-03-36	SAMEDI PROGR 4		on/off
03-03-37	DIMANCHE PROGR 4		on/off

Sous-menu 02 - 04 - programme week-end
Permet d'activer, de désactiver et de régler les fonctions du thermostat d'ambiance pendant le week-end (jours 5 et 6, c'est-à-dire samedi et dimanche).

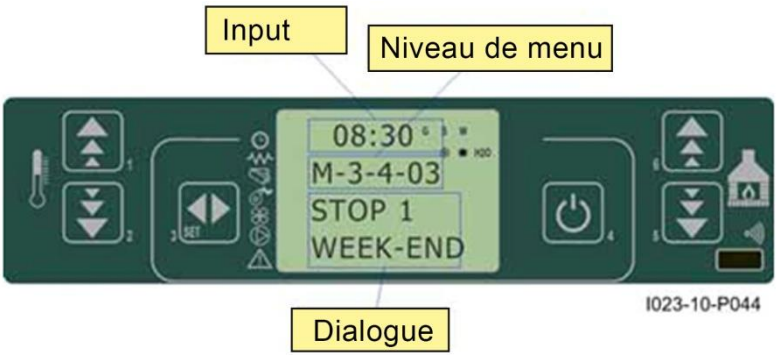

CONSEIL : dans le but d'éviter une confusion ou des opérations de démarrage et d'extinction non désirées, activer un seul programme à la fois si on ne sait pas exactement ce que l'on veut obtenir.
Désactiver le programme journalier si l'on désire utiliser le programme hebdomadaire. Toujours maintenir désactivé le programme week-end si on utilise le programme hebdomadaire dans les programmes 1, 2, 3 et 4.
Activer la programmation week-end seulement après avoir désactivé la programmation hebdomadaire.

Menu 03 - choix de la langue

Permet de sélectionner la langue de dialogue parmi celles disponibles.

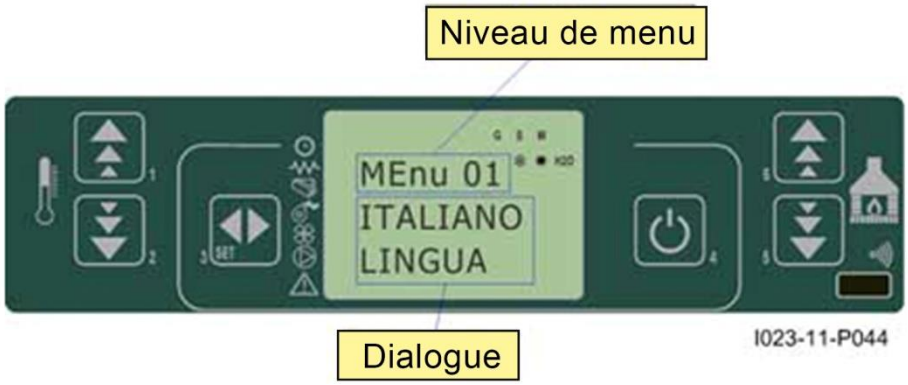

Menu 04 - mode veille

Active le mode « VEILLE » qui amène le poêle à extinction après que la température ambiante est supérieure à celle SET au-delà du temps défini par Pr44.
Après l'extinction survenue avec cette condition, le nouvel allumage sera possible uniquement quand la condition suivante sera vérifiée : TSET < (Tambiante - Pr43)

POUR L'INSTALLATION :
3 modes veille sont disponibles :

- Mode 1 :
  UNIQUEMENT PAR RAPPORT À LA TEMPÉRATURE DE L'EAU
  Une fois que la température de l'eau a été configurée, le poêle se met en marche.
  Quand on s'approche du point de consigne de l'eau, le poêle se met en mode modulation et quand le point de consigne est dépassé, le poêle se met en mode modulation, puis en mode veille.
  En dessous du point de consigne, le poêle se rallume et se remet en marche.
  Le poêle ne tient absolument pas compte de la température détectée par la sonde de température ambiante du poêle.
  La PRIORITÉ EST DONNÉE À L'EAU

- Mode 2 :
  PAR RAPPORT À LA SONDE DE TEMPÉRATURE AMBIANTE ET À LA TEMPÉRATURE DE L'EAU
  Une fois que la température de l'eau a été configurée, le poêle se met en marche.
  1 - Avec le thermostat ouvert, le poêle se met en mode modulation puis en veille.
  2 - Avec le thermostat fermé, le poêle est en marche.
  Quand on s'approche du point de consigne de l'eau, le poêle se met en mode modulation et reste dans ce mode. Il se met en veille quand le thermostat ouvre le contact. Il se rallume quand le thermostat ferme le contact.
  Le poêle ne tient absolument pas compte de la température détectée par la sonde de température ambiantedu poêle.
  La PRIORITÉ EST DONNÉE AU THERMOSTAT.

- Mode 3 :
  PAR RAPPORT À LA SONDE DE TEMPÉRATURE AMBIANTE ET À LA TEMPÉRATURE DE L'EAU
  Une fois que la température de l'eau a été configurée, le poêle se met en marche.
  1 - Quand le point de consigne ambiant est atteint, le poêle se met en veille.
  2 - Quand le point de consigne d'air n'est pas atteint, le poêle se met en marche.
  Quand on s'approche du point de consigne de l'eau, le poêle se met en mode modulation et reste dans ce mode.
  Il se met en veille quand le point de consigne d'air est atteint.
  Il se rallume quand il descend en dessous du point de consigne de l'air.
  La PRIORITÉ EST DONNÉE À LA sonde de température ambiante**.**

Menu 05 - mode buzzer

« OFF », le signal sonore est désactivé.

Menu 06 - charge initiale

Cette fonction est importante si le poêle est neuf ou si le poêle est éteint parce qu'il n'y a plus de pellet dans le réservoir.
LE PREMIER ALLUMAGE DOIT ÊTRE EFFECTUÉ PAR DU PERSONNEL AUTORISÉ ; VOUS NE POUVEZ PAS LE FAIRE VOUS-MÊME.
APPELER LE CENTRE D'ASSISTANCE QUI ENVERRA UN TECHNICIEN SPÉCIALISÉ.

Permet d'effectuer à poêle éteint et froid, un préchargement des pellets pendant environ 90 secondes. Démarrer avec la touche P1 et arrêter avec la touche P4.

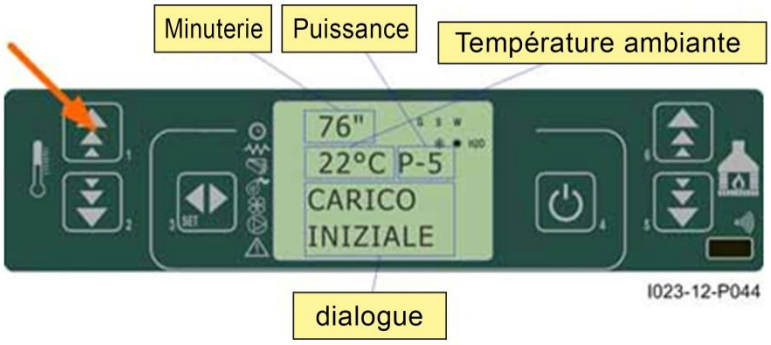

Menu 07 – état poêle

Affiche l'état instantané du poêle en reportant l'état des différents dispositifs auxquels il est raccordé. Différentes pages affichées sont disponibles par la suite.

Page 1

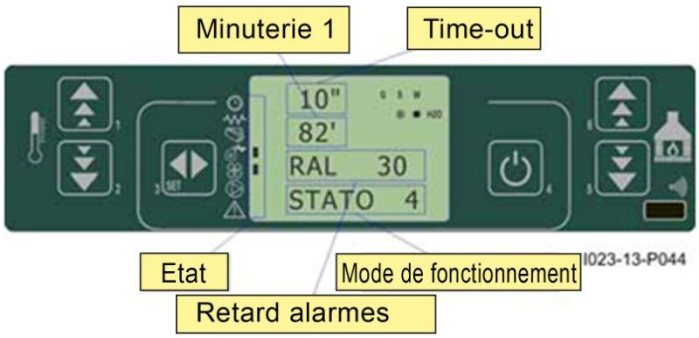

Page 2

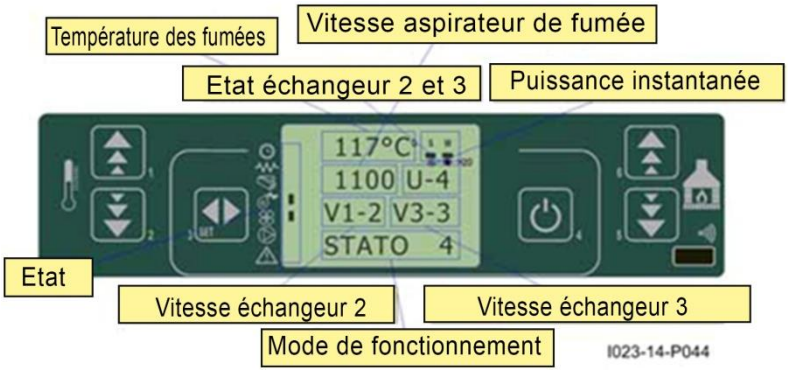

Page 3

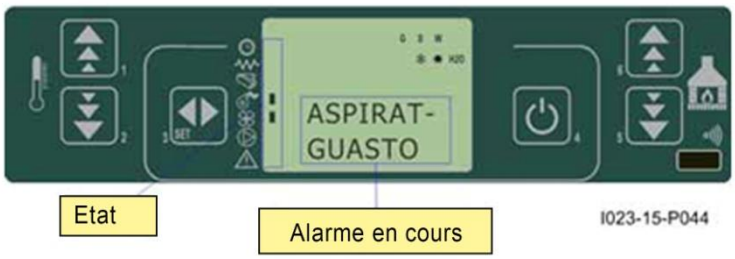

Fonctions utilisateur

Ci-dessous est décrite l'opération normale du contrôleur correctement installé dans un poêle à air avec référence aux fonctions disponibles pour l'utilisateur. Les indications reportées ci-dessous se réfèrent au contrôleur muni de l'option thermostat d'ambiance.
Avant l'allumage du poêle, l'écran se présente comme indiqué dans la *figure 16*.

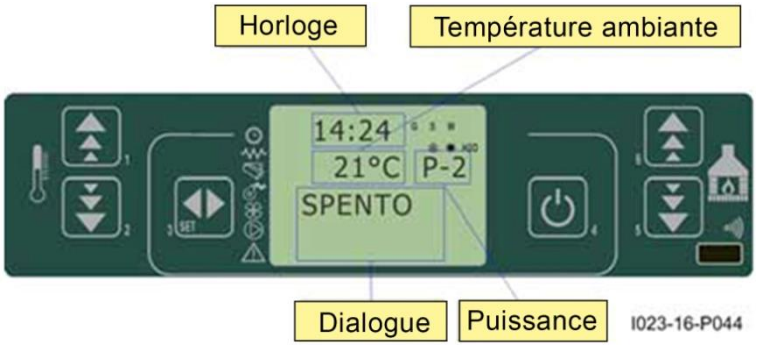

fig. 16

Allumage du poêle

Contrôler qu'il y a du pellet dans le réservoir, que le brasero est positionné correctement et exempt de tout résidu de combustion, puis refermer la porte.
Pour allumer le poêle, appuyer sur P4 quelques secondes. L'allumage est signalé sur l'écran.

Phase de démarrage

Le poêle exécute en séquence les phases de démarrage selon les modalités définies par les paramètres qui gèrent les niveaux et les temps. L'écran affichera le message ALLUMAGE ; le pellet n'est pas chargé mais on entend le ventilateur de fumées qui est en marche. Ensuite l'écran affichera CHARGEMENT PELLET pour indiquer que le pellet est chargé dans le brasero. Une fois que le pellet a commencé à brûler et que la température des fumées a augmenté, l'écran affichera le message FEU PRÉSENT, c'est-à-dire la phase de transition entre l'allumage et la puissance de fonctionnement.

Allumage raté

Une fois le temps Pr01 écoulé, si la température des fumées n'a pas atteint la valeur minimale admise, paramètre Pr13, avec une inclinaison de 2° C/min, le poêle se met en état d'alarme.

Si, dans le brasero, des granulés non brûlés sont présents, il est nécessaire de vider le brasero avant de rallumer le poêle. Ceci permet d'éviter le gaspillage de pellet et d'éventuelles explosions à l'intérieur de la chambre de combustion.
Si le pellet a commencé à brûler mais qu'il y a tout même un état d'alarme pour allumage raté, il est nécessaire d'attendre que tout le pellet soit brûlé pour, ensuite effectuer de nouveau l'allumage.
Quoiqu'il en soit, contrôler la présence de pellet dans le réservoir.

Poêle en marche

Une fois la phase de démarrage correctement terminée, le poêle passe en mode fonctionnement qui est le mode normal.
Si la température de la chaudière est égale à celle configurée, la pompe s'allume.

Modification de la configuration de la température ambiante

Pour modifier la température ambiante, il suffit d'utiliser la touche P2. L'écran affiche l'état actuel du RÉGLAGE de température, *figure* 19.

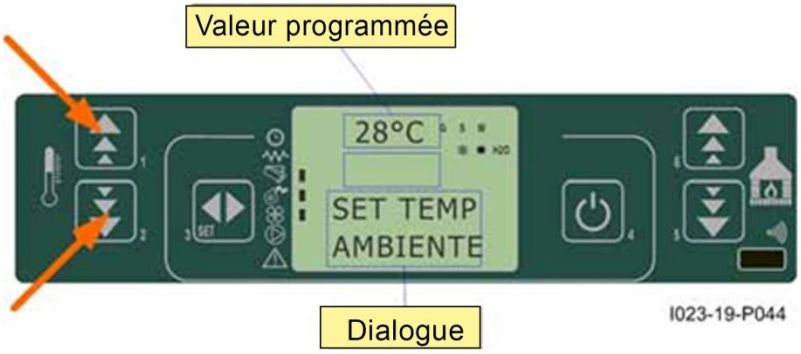

fig. 19

Modification de la configuration de la température de la chaudière

Pour modifier la température ambiante, il suffit d'utiliser la touche P1. L'écran affiche l'état actuel du RÉGLAGE de température.

Emploi du thermostat/thermostat d'ambiance externe

Si l'on souhaite utiliser un thermostat d'ambiance externe, il faut effectuer la connexion aux bornes TERM (connecteur CN7 pin 7-8).

- **thermostat externe** : dans le poêle, régler une température égale à 7°C.
- **thermostat d'ambiance externe** : dans le poêle, régler une température égale à 7°C et désactiver depuis le menu 03-01 les fonctions chrono

L'activation du poêle se fait à poêle allumé, à la fermeture du contact.

La température ambiante atteint la température programmée (RÉGLAGE température).

Quand la température ambiante a atteint la valeur programmée ou la température des fumées a atteint la valeur Pr13, la puissance calorique est automatiquement portée à la valeur minimale, condition MODULATION, voir *figure 20.*

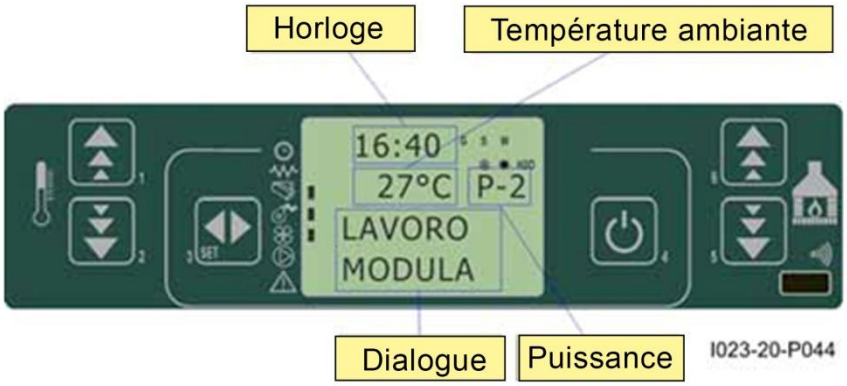

fig. 20

Si le mode VEILLE est activé, le poêle s'éteint avec un retard égal au temps Pr44 après avoir atteint la température réglée. Le redémarrage se fait après que la condition suivante est vérifiée : Tambiante> (TSET + Pr43)

On obtient la même situation si la température de la chaudière arrive à la même température que celle configurée. On aura l'état de modulation et, s'il est activé, l'état de STAND-BY.

Nettoyage du brasero

Pendant le mode normal de fonctionnement, le mode « NETTOYAGE BRASERO » est activé à des intervalles établis par le paramètre Pr03 pour une durée définie par le paramètre Pr12.

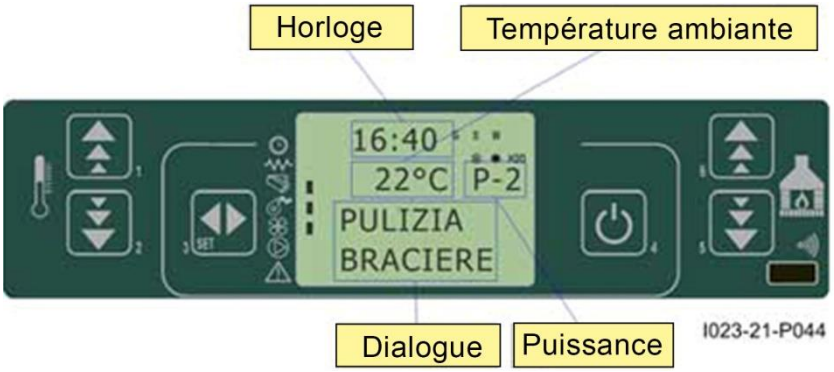

fig. 21

Arrêt du poêle

Pour éteindre le poêle, il suffit d'appuyer sur la touche P4 pendant environ 2 secondes. La vis sans fin est immédiatement arrêtée et l'extracteur des fumées est amené à une vitesse élevée. La phase de NETTOYAGE FINAL est exécutée.
L'activité de l'extracteur des fumées est désactivée quand le temps Pr39 est écoulé et après que la température des fumées est descendue sous la valeur du paramètre Pr13.

Poêle éteint

Sur l'écran, le message ÉTEINT, s'affiche. Le ventilateur de fumées cesse de fonctionner.

Nouvel allumage du poêle

Le poêle ne pourra être redémarré le poêle tant que la température des fumées ne sera pas descendue en dessous de la valeur Pr13 et que le temps de sécurité Pr38 ne sera pas écoulé.

Que se passe-t-il si…

Le pellet ne s'allume pas

En cas d'allumage raté, le message d'alarme ALL. RATÉ s'affiche comme illustré dans la *figure 25*.

fig. 25 I023-25-P044

Il n'y a pas d'énergie électrique (black-out)

Pr48 = 0
S'il n'y a pas de tension de réseau, lors de son rétablissement, le poêle se met en état de NETTOYAGE FINAL et attend que la température des fumées diminue jusqu'à une valeur inférieure à Pr13.

fig. 26 I023-26-P044

Pr48 = T secondes
Après une coupure de courant et selon l'état dans lequel se trouve le poêle, les éventualités suivantes se présentent :

état précédent	*durée black-out*	*nouvel état*
éteint	quelconque	éteint
allumage	< T	allumage
charge pellets sans précharge	< T	charge pellets
charge pellets avec précharge	quelconque	éteint
attente flamme	< T	attente flamme
fonctionnement	< T	fonctionnement
nettoyage brasero	< T	nettoyage brasero
éteint	< T	éteint

Dans tous les cas où la durée du black-out est supérieure à T, le poêle s'éteint.

Alarmes

Dans l'éventualité où une anomalie de fonctionnement se vérifie, la carte intervient et signale l'irrégularité en opérant de différentes manières selon la typologie d'alarme. Les alarmes suivantes sont prévues.

Origine de l'alarme	Affichage écran
Sonde température fumées	**ALARM SOND FUMÉES**
Dépassement température fumées	**ALARM HOT TEMP**
Allumage raté	**ALARM NO FIRE**
Extinction pendant la phase de fonctionnement	**ALARM NO FIRE**
Alimentation de réseau absente	**COOL FIRE (voir par. 9.2)**
Pressostat de sécurité vis sans fin	**ALARM DEP FAIL**
Thermostat de sécurité générale	**ALARM SIC FAIL**
Ventilateur fumées panne	**ALARM FAN FAIL**

Toute condition d'alarme cause l'extinction immédiate du poêle.
L'état d'alarme est atteint après le temps Pr11 et peut se réinitialiser en appuyant sur la touche P4.

Alarme sonde température fumées

L'alarme se déclenche en cas d'une panne de la sonde pour le relevé des fumées quand cette dernière est endommagée ou débranchée. Pendant la condition d'alarme, le poêle effectue la procédure d'extinction.

fig. 27

I023-27-P044

Alarme surchauffe fumées

L'alarme se déclenche si la sonde des fumées relève une température supérieure à 280°C. L'écran affiche le message comme dans la *figure 28*.

fig. 28

I023-28-P044

Pendant l'alarme, la procédure d'extinction est immédiatement activée.

Alarme pour allumage raté

Elle se vérifie lorsque la phase d'allumage échoue. La procédure d'extinction doit immédiatement être activée.

fig. 29

I023-29-P044

Alarme extinction pendant la phase de fonctionnement

Si pendant la phase de fonctionnement la flamme s'éteint et la température des fumées descend en dessous du seuil minimal de fonctionnement (paramètre Pr13), l'alarme se déclenche comme indiqué dans la *figure 30*. La procédure d'extinction est immédiatement activée.

fig. 30 I023-30-P044

Alarme pressostat de sécurité vis sans fin

Dans l'éventualité où le pressostat (dépressiomètre) relève une température inférieure au seuil de déclenchement, ce dernier intervient pour désalimenter la vis sans fin (dont l'alimentation est en série) et en même temps, avec la borne AL2 en CN4 informe le contrôleur de ce changement d'état. Le message « AlarmDep Fail » s'affiche et le système est arrêté.

fig. 31 I023-31-P044

Alarme thermostat général

Dans l'éventualité où le thermostat de sécurité générale relève une température supérieure au seuil de déclenchement, ce dernier intervient pour désalimenter la vis sans fin (dont l'alimentation est en série) et en même temps, à travers la borne AL1 en CN4, informe le contrôleur de ce changement d'état. Le message **ALARM SIC FAIL** s'affiche et le système est arrêté. Dévisser le bouchon noir derrière le poêle et appuyer sur le bouton pour réarmer le contact.

fig. 32 I023-32-P044

Alarme panne ventilateur d'aspiration des fumées

Dans l'éventualité d'une panne du ventilateur des fumées, le poêle s'éteint et le message **ALARM FAN FAIL** apparaît comme dans la figure suivante. La procédure d'extinction est immédiatement activée.

fig. 33 I023-33-P044

Branchements

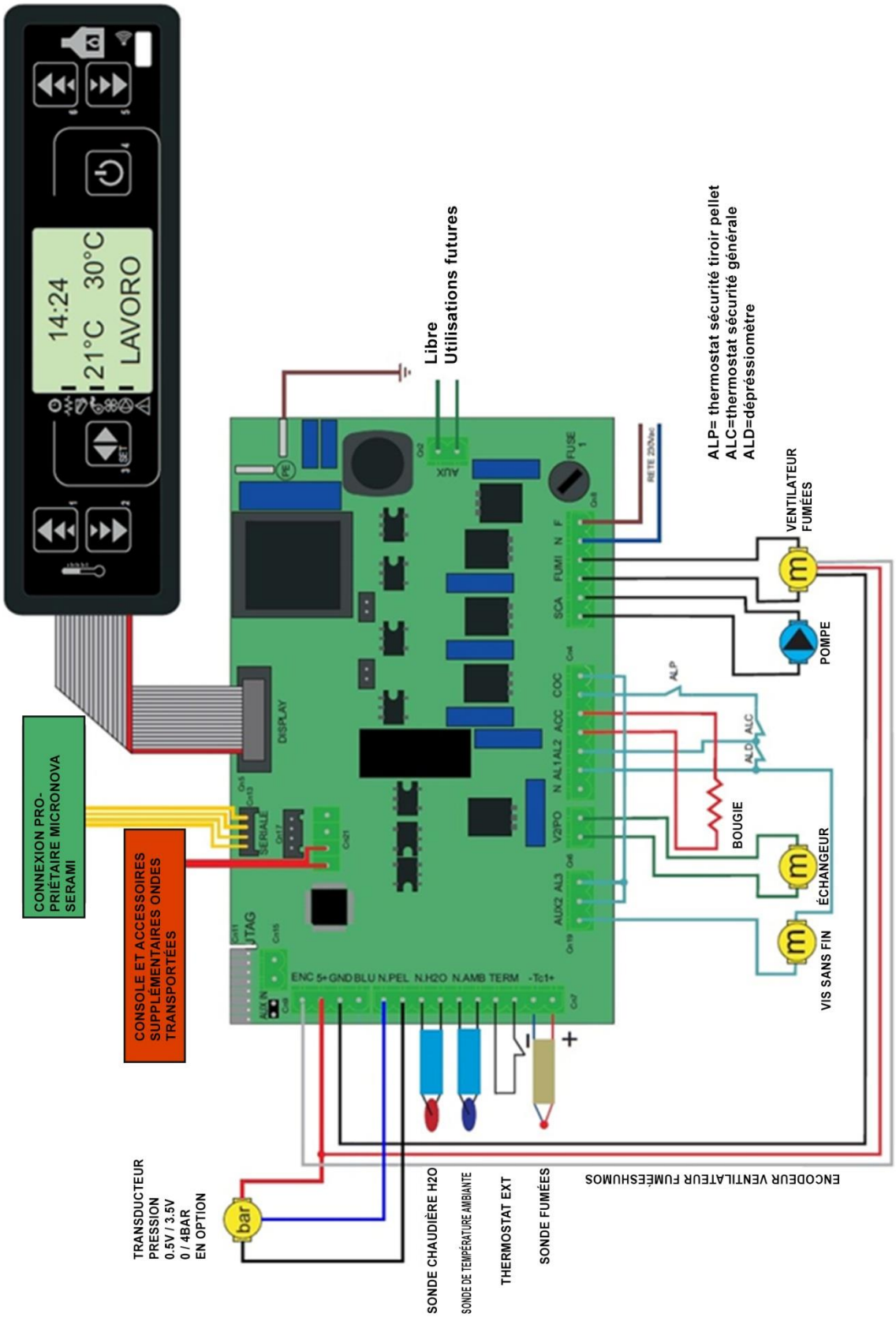

04.3 ÉLECTRONIQUE AVEC ÉCRAN D'AFFICHAGE

Fonctionnement correct et dispositifs de réglage des commandes

Console

L'unité console permet de communiquer avec le contrôleur par la simple pression de certaines touches. Un écran et des indicateurs LED informent l'opérateur sur l'état de fonctionnement du poêle. En mode de programmation, les différents paramètres, qui peuvent être modifiés en appuyant sur les touches, sont affichés.

P1	Augmentation température ambiante
P2	Diminution température ambiante
P3	Réglage/menu
P4	On / Off
P5	Diminution puissance
P6	Augmentation puissance

Signification des LED

LED	***Signification lorsqu'elle est allumée***
L1 CHRONO	Thermostat d'ambiance activé
L2 VIS SANS FIN ON	Vis sans fin en mouvement
L3 TÉLÉCOMMANDE	Réception télécommande
L4 RÉGLAGE TEMPÉRATURE AMBIANTE	Thermostat activé
L5 RÉGLAGE	Clignotant pendant le réglage de la température ou dans les menus

Écran

Écran (D1) :

Pendant le démarrage, il indique la température ambiante et l'heure

Pendant le fonctionnement, il indique la puissance calorique programmée.

Pendant la modification des paramètres utilisateur/technicien, il indique la valeur du paramètre en cours de modification.

Écran (D2) :

Pendant le démarrage, il indique l'état de la carte

Pendant le fonctionnement, il indique la température programmée par l'utilisateur.

Pendant la modification des paramètres utilisateur/technicien, il indique la valeur du paramètre en cours de modification.

Le menu

En appuyant sur la touche P3, on accède au menu.

Ce dernier est divisé en différentes rubriques et niveaux permettant d'accéder aux réglages et à la programmation de la carte.

Menu utilisateur

Le tableau suivant décrit de manière synthétique la structure du menu en se concentrant dans ce paragraphe sur les sélections disponibles pour l'utilisateur.

niveau 1	*niveau 2*	*niveau 3*	*valeur*
M1 – réglage horloge			-
	Jour semaine		L-M-M-J-V-S-D
	Heures horloge		0-23
	Minutes horloge		0-59
	Jour horloge		1-31
	Mois horloge		1-12
	Année horloge		00-99
M2 – réglage chrono			
	M2-1 – active chrono		
		01 – active chrono	on/off
	M2-2 – programmation quotidienne		
		01 – chrono jour	on/off
		02 – start 1 jour	OFF-0-23 :50
		03 – stop 1 jour	OFF-0-23 :50
		04 – start 2 jour	OFF-0-23 :50
		05 – stop 2 jour	OFF-0-23 :50
	M2-3 – programmation hebdomadaire		
		01 – programmation hebdomadaire	on/off
		02 - start Prg 1	OFF-0-23 :50
		03 - stop Prg 1	OFF-0-23 :50
		04 – lundi Prg1	on/off
		05 – mardi Prg 1	on/off
		06 – mercredi Prg 1	on/off
		07 – jeudi Prg1	on/off
		08 – vendredi Prg 1	on/off
		09 – samedi Prg 1	on/off
		10 – dimanche Prg 1	on/off
		11 - start Prg 2	OFF-0-23 :50
		12 - stop Prg 2	OFF-0-23 :50
		13 – lundi Prg2	on/off
		14 – mardi Prg 2	on/off
		15 – mercredi Prg 2	on/off
		16 – jeudi Prg 2	on/off
		17 – vendredi Prg 2	on/off
		18 – samedi Prg 2	on/off
		19 – dimanche Prg 2	on/off
		20 - start Prg 3	OFF-0-23 :50
		21 - stop Prg 3	OFF-0-23 :50
		22 – lundi Prg 3	on/off
		23 – mardi Prg 3	on/off
		24 – mercredi Prg 3	on/off
		25 – jeudi Prg 3	on/off
		26 – vendredi Prg 3	on/off
		27 – samedi Prg 3	on/off
		28 – dimanche Prg 3	on/off
		29 - start Prg 4	OFF-0-23 :50
		30 - stop Prg 4	OFF-0-23 :50
		31 – lundi Prg 4	on/off
		32 – mardi Prg 4	on/off
		33 – mercredi Prg 4	on/off
		34 – jeudi Prg 4	on/off
		35 – vendredi Prg 4	on/off
		36 – samedi Prg 4	on/off
		37 – dimanche Prg 4	on/off

	M2-4 – programmation week-end		
		01 – chrono week-end	on/off
		02 - start week-end 1	OFF-0-23 :50
		03 - stop week-end 1	OFF-0-23 :50
		04 - start week-end 2	OFF-0-23 :50
		05 - stop week-end 2	OFF-0-23 :50
	M2-5 - sortie		réglage
M3 – choix de la langue			
	01 - Italien		réglage
	02 - Anglais		réglage
	03 - Français		réglage
	03 - Allemand		réglage
M4 - veille			
	01 -veille		On/off
M5 - Chargement initial			
	01 - chargement initial		90 »
M6 – État poêle			
	01 – état poêle		
		01 – État vis sans fin	info
		02 - T minutes	info
		03 – État thermostat	info
		04 – État fumées	info
		05 – État tours extracteur fumées tr/min	info
M7 – Réglages technicien			
	01 – Mot de passe		réglage

Menu M01 – réglage horloge

Règle l'heure et la date actuelles. La carte est équipée d'une batterie au lithium permettant à l'horloge interne une autonomie de plus de 3/5 ans. Pour accéder au menu de programmation générale, appuyer sur la touche P3 pendant 2 secondes. En appuyant sur P5 (diminution) ou P6 (augmentation) on sélectionnera la fonction M1, le message « M1 réglage horloge » apparaîtra. Choisir le jour désiré et appuyer sur la touche P3 apparaîtra ensuite le réglage de l'heure, des minutes, du jour, du mois et de l'année, en appuyant sur les touches P1 (diminution) et P2 (augmentation). Appuyer sur la touche P3 pour confirmer.

Menu M02 – réglage chrono

Sous-menu M2 – 1 – Activation thermostat d'ambiance
Le menu affiché sur l'écran « M2 réglage chrono » permet d'activer et de désactiver globalement toutes les fonctions du thermostat d'ambiance. Pour activer, appuyer sur la touche P3 puis appuyer sur P1 ou P2 pour choisir On ou Off. Confirmer avec la touche P3.

Sous-menu M2 - 2 – Programme jour
Après avoir sélectionné le menu « M2-2 Programme jour », il est possible, avec les touches P5, P6, de faire défiler les différents paramètres de programmation du thermostat d'ambiance quotidien, dont l'activation de ce dernier. Il est possible de régler deux phases de fonctionnement, la première avec **START1 Jour** et **STOP1 Jour,** la seconde avec **START2 Jour** et **STOP2 Jour**, délimitées par les horaires programmés selon le tableau suivant, où la programmation OFF indique à l'horloge d'ignorer la commande. Pour changer, utiliser les touches P5 (diminution) et P6 (augmentation) et confirmer avec la touche P3.

PROGRAMME JOUR			
Niveau de menu	***Sélection***	***Signification***	***Valeurs possibles***
M2-2-01	CHRONO JOUR	Active le thermostat d'ambiance quotidien	ON/OFF
M2-2-02	START 1 Jour	Heure d'activation	OFF-0-23 :50
M2-2-03	STOP 1 Jour	Heure de désactivation	OFF-0-23 :50
M2-2-04	START 2 Jour	Heure d'activation	OFF-0-23 :50
M2-2-05	STOP 2 Jour	Heure de désactivation	OFF-0-23 :50

Sous-menu M2 – 3 – programme hebdomadaire
Le menu « M2-3 Programme Hebdo » permet d'activer, de désactiver et de régler les fonctions du thermostat d'ambiance hebdomadaire. La fonction hebdomadaire dispose de 4 programmes indépendants. De plus, en réglant le champ horaire sur OFF, l'horloge ignore la commande correspondante. Les tableaux ci-dessous résument la fonction du programme hebdomadaire. Pour accéder à la fonction suivante et confirmer la valeur, appuyer sur la touche P3. Il est possible de sortir du menu en appuyant longuement sur la touche P4.

ACTIVATION THERMOSTAT D'AMBIANCE HEBDOMADAIRE			
niveau du menu	***Sélection***	***Signification***	***valeurs possibles***
M2-3-01	CHRONO HEBDOMADAIRE	Active le thermostat d'ambiance hebdomadaire	ON/OFF

PROGRAMME 1			
niveau du menu	***Sélection***	***Signification***	***valeurs possibles***
M2-3-02	DÉBUT PROG 1	heure d'activation	OFF-0-23 :50
M2-3-03	STOP PROG 1	heure de désactivation	OFF-0-23 :50
M2-3-04	LUNDI PROG 1		on/off
M2-3-05	MARDI PROG 1		on/off
M2-3-06	MERCREDI PROG 1		on/off
M2-3-07	JEUDI PROG 1		on/off
M2-3-08	VENDREDI PROG 1		on/off
M2-3-09	SAMEDI PROG 1		on/off
M2-3-10	DIMANCHE PROGR 1		on/off
PROGRAMME 2			
niveau du menu	***Sélection***	***Signification***	***valeurs possibles***
M2-3-1 1	DÉBUT PROG 2	heure d'activation	OFF-0-23 :50
M2-3-12	STOP PROG 2	heure de désactivation	OFF-0-23 :50
M2-3-13	LUNDI PROG 2		on/off
M2-3-14	MARDI PROG 2		on/off
M2-3-15	MERCREDI PROG 2		on/off
M2-3-16	JEUDI PROG 2		on/off
M2-3-17	VENDREDI PROG 2		on/off
M2-3-18	SAMEDI PROG 2		on/off
M2-3-19	DIMANCHE PROG 2		on/off
PROGRAMME 3			
niveau du menu	***Sélection***	***Signification***	***valeurs possibles***
M2-3-20	DÉBUT PROG 3	heure d'activation	OFF-0-23 :50
M2-3-21	STOP PROG 3	heure de désactivation	OFF-0-23 :50
M2-3-22	LUNDI PROG 3		on/off
M2-3-23	MARDI PROG 3		on/off
M2-3-24	MERCREDI PROG 3		on/off
M2-3-25	JEUDI PROG 3		on/off
M2-3-26	VENDREDI PROG 3		on/off
M2-3-27	SAMEDI PROG 3		on/off
M2-3-28	DIMANCHE PROG 3		on/off
PROGRAMME 4			
niveau du menu	***Sélection***	***Signification***	***valeurs possibles***
M2-3-29	DÉBUT PROG 4	heure d'activation	OFF-0-23 :50
M2-3-30	STOP PROG 4	heure de désactivation	OFF-0-23 :50
M2-3-31	LUNDI PROG 4		on/off
M2-3-32	MARDI PROG 4		on/off
M2-3-33	MERCREDI PROG 4		on/off
M2-3-34	JEUDI PROG 4		on/off
M2-3-35	VENDREDI PROG 4		on/off
M2-3-36	SAMEDI PROG 4		on/off
M2-3-37	DIMANCHE PROG 4		on/off

Sous-menu M2 - 4 – programme week-end

Permet d'activer, de désactiver et de régler les fonctions de thermostat d'ambiance pendant le week-end (jours 6 et 7, c'est-à-dire samedi et dimanche). Pour activer, appuyer sur la touche P3 dans la rubrique « chrono week-end » et régler sur « on » avec la touche P1 (diminution) ou P2 (augmentation). En réglant les temps Start 1 week-end et Stop 1 week-end, on règle la période de fonctionnement pour le Samedi. En réglant les temps Start 2 week-end et Stop 2 week-end, on règle la période de fonctionnement du poêle pour le Dimanche.

PROGRAMME WEEK-END			
niveau du menu	***Sélection***	***Signification***	***valeurs possibles***
M2-4-01	CHRONO WEEK-END	Active le thermostat d'ambiance week-end	ON/OFF
M2-4-02	START 1 WEEK-END	heure d'activation	OFF-0-23 :50
M2-4-03	STOP 1 WEEK-END	heure de désactivation	OFF-0-23 :50
M2-4-04	START 2 WEEK-END	heure d'activation	OFF-0-23 :50
M2-4-05	STOP 2 WEEK-END	heure de désactivation	OFF-0-23 :50

Menu M03 - choix de la langue

Permet de sélectionner la langue de dialogue parmi celles disponibles. Pour passer à la langue suivante appuyer sur P1 (augmentation), pour revenir en arrière appuyer sur P2 (diminution), pour confirmer appuyer sur P4.

Menu M04 - veille

Permet d'activer ou de désactiver le mode Veille. Après avoir sélectionné le menu M4 avec la touche P3, appuyer sur P1 ou P2 pour changer l'état de ON à OFF et vice-versa. Pour le fonctionnement, se référer au paragraphe Veille.

Menu M05 – chargement Initial

Cette fonction est disponible uniquement quand le poêle est sur OFF et permet de charger la vis sans fin au premier démarrage du poêle, quand le réservoir à pellets est vide. Après avoir sélectionné le menu M5, le message « P1 pour charger » apparaîtra sur l'écran. Appuyer sur P1 (augmentation). Le ventilateur des fumées s'allume à la vitesse maximale, la vis sans fin s'allume (LED vis sans fin allumée) et ils restent ainsi jusqu'à la fin du temps indiqué sur l'écran ou jusqu'à la pression de la touche P4.

Menu M06 - état Poêle

Appuyer sur la touche P3 pour entrer dans le menu M6. L'état de certaines variables pendant le fonctionnement du poêle apparaît sur l'écran. Le tableau ci-dessous reporte un exemple d'affichage sur l'écran et la signification de ces valeurs.

État affiché	***Signification***
3,1 »	État vis sans fin chargement pellets
52'	Temporisation
Toff	État thermostat
106°	Température Fumées
1490	Vitesse extraction fumées

Menu M07 – réglages Technicien

Cette rubrique du menu est réservée au technicien installateur du poêle. Elle permet, après avoir inséré la clé d'accès, de régler, avec les touches P1 (diminution) et P2 (augmentation), les différents paramètres de fonctionnement du poêle.

Fonctions utilisateur

Ci-dessous est décrit le fonctionnement normal du contrôleur correctement installé dans un poêle à air avec référence aux fonctions disponibles pour l'utilisateur.

Allumage du poêle

Pour allumer le poêle, appuyer sur P4 quelques secondes. L'allumage réussi est signalé sur l'écran par le message « Allumé » et par le clignotement de la LED ON/OFF.

Dans ces conditions, le poêle se met en état de préchauffage, la bougie (visible grâce à la LED bougie) et le ventilateur d'aspiration des fumées s'allument.

Pendant la phase d'allumage, d'éventuelles anomalies sont signalées sur l'écran et le poêle se met en état d'alarme.

Chargement du pellet

Après environ 1 minute, la phase de chargement des pellets débute et l'écran affiche le message « Chargement Pellet ». Dans un premier temps, la vis sans fin charge le pellet dans le brasero pendant une durée programmée. Dans un second temps, la vis sans fin s'éteint (LED vis sans fin éteinte) pendant que la vitesse des fumées et la bougie restent dans l'état précédent. Si l'allumage ne se fait pas après cette phase, la vis sans fin se remet en marche et la bougie reste éclairée.

Feu présent

Après que la température des fumées a atteint et dépassé la valeur programmée, le système se met en mode allumage, l'inscription « Feu Présent » apparaît sur l'écran.
La vitesse des fumées est fixe, la vis sans fin s'allume pour une durée programmée (LED vis sans fin allumée par intermittence) et la bougie est éteinte (LED bougie éteinte). D'éventuelles anomalies arrêtent la carte et signalent l'état d'erreur.

Poêle en marche

Après que la température des fumées a atteint et dépassé une certaine valeur et l'a maintenue pendant au moins un temps programmé, le poêle passe en mode fonctionnement qui est le mode normal. L'écran supérieur affiche l'heur et la température ambiante et celui inférieur indique la puissance programmée et celle actuelle du poêle. La puissance peut se régler en appuyant sur les touches P5 et P6 et la température ambiante avec les touches P2 et P1. Si la température des fumées atteint le seuil programmé, le ventilateur échangeur d'air s'allume.
Pendant cette phase, le poêle nettoie le brasero. L'écran affiche le message « Nettoy. brasero », la vis sans fin est en marche (led vis sans fin éclairée), le ventilateur des fumées est en marche. Après une durée prédéfinie le poêle se remet en marche.

Modification de la puissance calorique programmée

Pendant le fonctionnement normal du poêle (Fonctionnement), il est possible de modifier la puissance calorique émise en appuyant sur les touches P5 et P6. Pour augmenter la puissance calorique, appuyer de nouveau sur P6, pour diminuer appuyer sur P5. Le niveau de puissance réglé est affiché sur l'écran.Pour sortir du menu réglage, attendre 5 secondes sans effectuer d'opérations sur le clavier ou appuyer sur P4.

Modification de la configuration de la température ambiante

Pour modifier la température ambiante, il suffit d'appuyer sur les touches P1 et P2. L'écran affiche la température ambiante programmée (RÉGLAGE de température). En appuyant donc sur les touches P1 (augmenter) et P2 (diminuer), il est possible de modifier la valeur. Après environ 5 secondes, la valeur est enregistrée et l'écran retourne à son affichage normal. Pour sortir appuyer sur P4. Il est possible de programmer aussi « Man », où le poêle fonctionne manuellement et à une puissance programmée. Autrement t-e, en cas de connexion au thermostat extérieur.

La température ambiante atteint la température programmée (RÉGLAGE température)

Quand la température ambiante a atteint la valeur programmée, la puissance calorique du poêle est automatiquement amenée à la valeur minimale. L'écran affiche le message « Moduler ». Si la température ambiante descend en dessous de la température programmée (Réglage température), le poêle revient en mode « Fonctionnement » à la puissance précédemment programmée (Réglage puissance). Si l'on dispose d'un thermostat extérieur sur lequel a été programmée la température ambiante en t-e, si le thermostat est ouvert il se met en mode modulation, s'il est fermé il revient à la puissance programmée.

Veille

Si activée dans le menu, la fonction veille permet d'éteindre le poêle quand les conditions expliquées ci-dessous sont réunies. Si pour une durée déterminée, la température ambiante est supérieure à la température programmée (Réglage ambiante) plus un delta de température prédéfini. L'écran affiche le message « Go-veille « et les minutes restantes défilent.À la fin du temps programmé, le message « Attente refroid » apparaît sur l'écran. Dans cet état, le poêle présente une vis sans fin (led vis sans fin éteinte) et l'échangeur s'éteint. Quand la température des fumées atteint le seuil programmé, le poêle se met en mode veille et le message « Stop ecotemp » s'affiche. La vis sans fin est éteinte (LED vis sans fin éteinte), l'échangeur est éteint tout comme le ventilateur des fumées.
Le poêle se rallumera automatiquement si la température ambiante descend en dessous de la température programmée (Réglage ambiante) moins le seuil déterminé par la température delta.

Arrêt du poêle

Pour éteindre le poêle, il suffit d'appuyer de manière prolongée sur la touche P4. Le message « Nett-Final » apparaît sur l'écran. Le moteur de la vis sans fin s'arrête (LED vis sans fin éteinte), la vitesse du ventilateur des fumées est programmée. Le ventilateur échangeur (led échangeur éclairée) reste actif jusqu'à ce que la température des fumées descende en dessous de la valeur programmée. Après un temps programmé, si la température des fumées est sous le seuil établi, le poêle s'éteint et le message « Off » s'affiche.

Alarmes

Dans l'éventualité où une anomalie de fonctionnement se vérifie, la carte intervient et signale l'irrégularité en allumant la LED alarme (LED alarme allumée) et en émettant des signaux sonores.

Les alarmes suivantes sont prévues.

Origine de l'alarme	Affichage écran
Coupure de courant	**AL 1 ALAR AL 1 BLACK-OUT**
Sonde température fumées	**AL 2 ALAR AL 2 SONDE FUMÉES**
Surchauffe température fumées	**AL 3 ALAR AL3 HOT FUMÉES**
Panne de l'encoder fumées	**AL 4 ALAR AL 4 ASPIRAT-PANNE**
Allumage raté	**AL 5 ALAR AL 5 ALLUMAGE RATÉ-**
Absence de pellets	**AL 6 ALAR AL 6 ABSENCE PELLET**
Surchauffe sécurité thermique	**AL 7 ALAR AL 7 SÉCUR- THERMIQUE**
Absence dépression	**AL 8 ALAR AL 8 ABSENCE DÉPRESS**

Toute condition d'alarme entraîne l'extinction immédiate du poêle.

L'état d'alarme est atteint après le temps programmé, À l'EXCEPTION DE LA COUPURE DE COURANT, et peut être remis à zéro en appuyant de manière prolongée sur la touche P4. À chaque fois qu'une alarme est remise à zéro, une phase d'extinction du poêle se met en route par sécurité. Pendant la phase d'alarme, la LED alarme (LED alarme allumée) sera toujours allumée et quand il est activé, le buzzer sonnera par intermittence. Dans le cas où l'alarme n'est pas réinitialisée, le poêle se mettra en phase d'extinction tout en affichant le message d'alarme.

Alarme coupure de courant

Pendant le fonctionnement du poêle, l'énergie électrique peut être coupée. Au redémarrage, si la période de coupure est inférieure au paramètre PR48, le poêle redémarre en mode de **FONCTIONNEMENT**, autrement l'alarme se déclenche. Sur l'écran, apparaît le message
« Al 1 alar al 1 Blac-out » et le poêle s'arrête.

Alarme sonde température fumées

Intervient dans le cas où la sonde des fumées est endommagée. Le poêle se met en état d'alarme, la LED alarmes s'allume (LED alarme allumée). Sur l'écran l'inscription « Al 2 alar al Sonde fumées » apparaît et le poêle s'éteint.

Alarme surchauffe fumées

Intervient dans le cas où la sonde des fumées relève une température supérieure à une valeur fixe programmée et non modifiable à travers un paramètre. L'écran affiche le message « Al 3 alar al 3 Hot fumées » et le poêle s'éteint.

Alarme codeur fumées panne

Intervient dans le cas où le ventilateur des fumées tombe en panne. Le poêle se met en état d'alarme et le message « Al 4 alar al 4 Aspirat- panne » apparaît sur l'écran.

Alarme allumage raté

Intervient lorsque la phase d'allumage échoue. Ceci se produit si, une fois le temps programmé la température des fumées ne dépasse pas une certaine valeur. Sur l'écran, le message « Al 5 alar al 5 Allumage raté- » défile et le poêle se met en état d'alarme.

Alarme absence de pellet

Intervient quand, pendant la phase de fonctionnement, la température des fumées descend en dessous d'une certaine valeur. Sur l'écran apparaît « Al 6 alar al 6 absence pellet » et le poêle se met en état d'alarme.

Alarme surchauffe sécurité thermique

Intervient quand le thermostat de sécurité générale relève une température supérieure au seuil de déclenchement. Le thermostat intervient et éteint la vis sans fin, car il est placé en série par rapport à son alimentation. Le contrôleur intervient en signalant l'état d'alarme (LED alarme allumée) en affichant sur l'écran l'inscription « Al 7 alar 7 Sécur. thermique » et le poêle s'éteint.

Alarme absence dépression

Intervient quand le composant externe pressostat relève une pression/dépression inférieure au seuil de déclenchement. Le pressostat intervient en éteignant la vis sans fin, car ils sont électriquement raccordés en série, et le contrôleur signale l'état d'alarme (LED alarme allumée) en affichant sur l'écran « Al 8 alar 8 Absence dépress ». Le poêle s'éteint.

Branchements

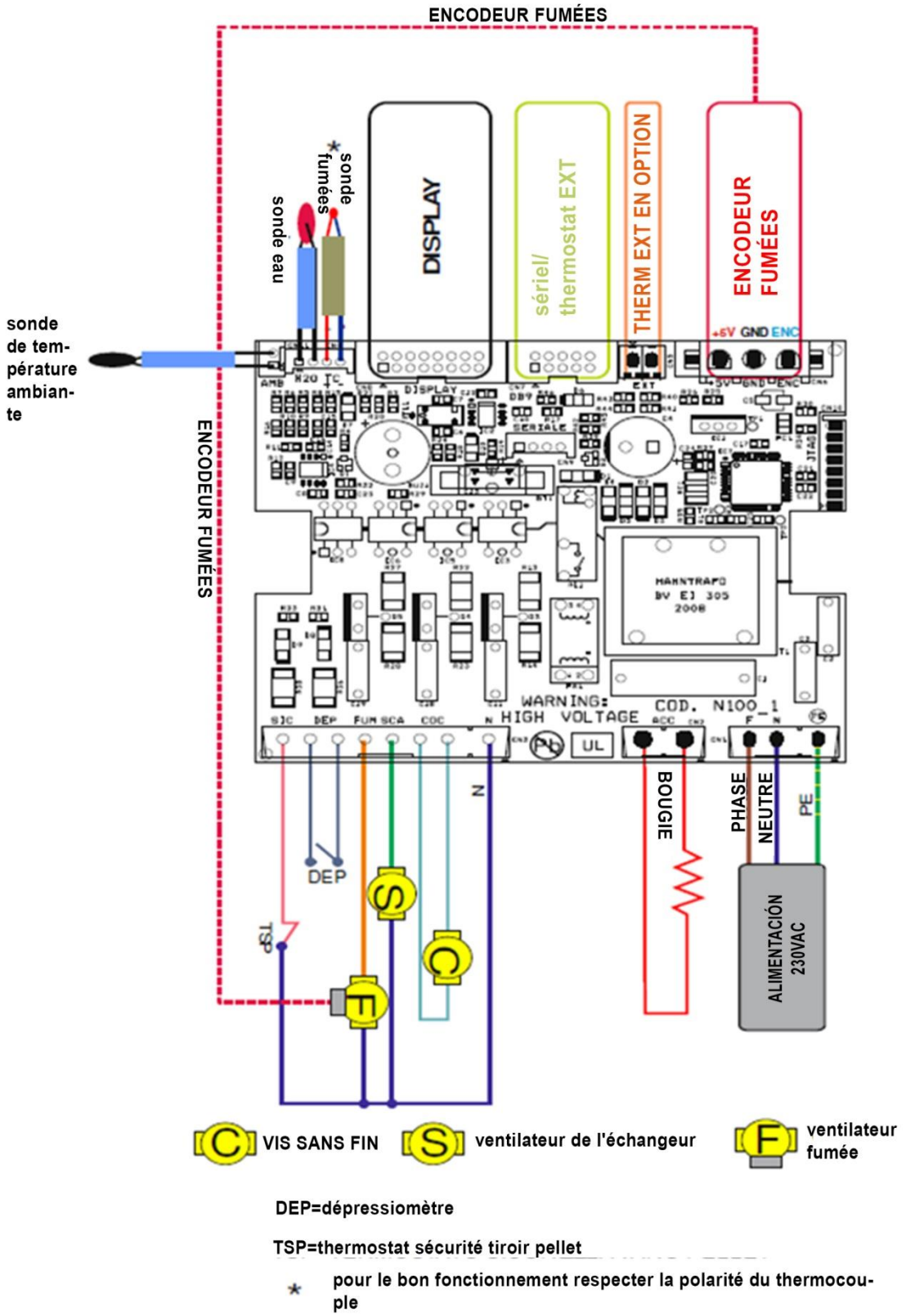

DEP=dépressiomètre

TSP=thermostat sécurité tiroir pellet

* pour le bon fonctionnement respecter la polarité du thermocouple

figure 1

05.1 AVANT-PROPOS

Le poêle nécessite d'un nettoyage simple mais régulier afin d'en garantir l'efficacité optimale et le fonctionnement régulier.

Nous conseillons un entretien standard effectué par un technicien agréé.

Le nettoyage saisonnier ne doit pas être négligé et effectué à chaque remise en service de l'appareil ; en effet, pendant l'été le passage des gaz de décharge peut être obstrué par des nids d'oiseaux par exemple.

Il est fréquent, aux premiers froids et avec le vent, que le conduit de fumée prenne feu à cause des résidus qu'il contient, voici certains conseils, au cas où malheureusement, cela se produirait :

- **Bloquer immédiatement l'accès de l'air au conduit ;**
- **Utiliser du sable ou une poignée de gros sel, pas d'eau, pour éteindre le feu et les braises ;**
- **Éloigner du conduit brûlant les objets et les meubles.**

C'EST AUSSI POUR PRÉVENIR CE GENRE D'INCONVÉNIENTS QUE NOUS INSISTONS SUR LE NETTOYAGE ANNUEL DU CONDUIT DE FUMÉE, EN ENLEVANT LES INCRUSTATIONS OU LES NIDS/OBSTRUCTIONS.

ATTENTION :

- **POUR LE NETTOYAGE EXTÉRIEUR DU POÊLE, UTILISER SEULEMENT UN CHIFFON SEC.**
- **À LA FIN DE LA SAISON, BRÛLER COMPLÈTEMENT LE PELLET RESTANT DANS LA VIS SANS FIN AVEC UN DERNIER ALLUMAGE. LA VIS SANS FIN DOIT RESTER VIDER AFIN D'ÉVITER QU'ELLE NE S'OBSTRUE À CAUSE DES RÉSIDUS DE SCIURE SOLIDIFIÉS AVEC L'HUMIDITÉ.**

05.2 ENTRETIEN JOURNALIER

À faire lorsque le poêle est complètement froid :

- Vider le tiroir à cendres : aspirer ou jeter les cendres à la poubelle.
- Aspirer la chambre de combustion : attention aux braises encore chaudes. Dans ce cas, votre aspirateur de cendres risque de prendre feu.
- Enlever les cendres à l'intérieur du foyer et sur la porte.
- Nettoyer la vitre avec un chiffon humide ou avec une boule de papier journal mouillée. Si l'opération se fait lorsque le poêle est chaud, la vitre peut exploser.

ATTENTION : POUR LE NETTOYAGE EXTÉRIEUR DU POÊLE, UTILISER SEULEMENT UN CHIFFON SEC. NE JAMAIS UTILISER DE MATÉRIAU ABRASIF OU DE PRODUITS POUVANT ABÎMER OU BLANCHIR LES SURFACES.

05.3 RESPONSABILITÉS DU FABRICANT

Le fabricant décline toute responsabilité pénale et/ou civile, directe et/ou indirecte, due au :

- non-respect des instructions de ce mode d'emploi.
- modifications et réparations non autorisées.
- non-respect des consignes de sécurité.
- installation non conforme aux normes en vigueur dans le pays et aux consignes de sécurité.
- négligence de l'entretien
- utilisation de pièces de rechange non originales ou non spécifiques au modèle de poêle.

Période d'inactivité

Nous conseillons, pendant la période d'inactivité, d'enlever le pellet restant et de couper l'alimentation électrique en débranchant le câble ou en appuyant sur l'interrupteur ON/OFF.

06. ANOMALIES ET SOLUTIONS POSSIBLES

PROBLÈME		CAUSE	SOLUTION
PREMIER DÉMARRAGE		**POUR FACILITER LE PREMIER DÉMARRAGE DE L'APPAREIL, IL PEUT ÊTRE NÉCESSAIRE DE RÉPÉTER LA PHASE DE CHARGEMENT INITIAL PLUSIEURS FOIS, CAR LA VIS SANS FIN COMPLÈTEMENT VIDE PEUT METTRE UN CERTAIN TEMPS À SE REMPLIR.**	
ÉCRAN ÉTEINT		ABSENCE D'ALIMENTATION	CONTRÔLER LA FICHE ET LA PRÉSENCE D'ÉNERGIE ÉLECTRIQUE
		CÂBLE RACCORDEMENT DÉFECTUEUX	CONTACTER L'ASSISTANCE TECHNIQUE
		FUSIBLE CARTE INTERROMPU	CONTACTER L'ASSISTANCE TECHNIQUE
		CARTE DÉFECTUEUSE	CONTACTER L'ASSISTANCE TECHNIQUE
		ÉCRAN DÉFECTUEUX	CONTACTER L'ASSISTANCE TECHNIQUE
ALARM NO FIRE	**NON-CHARGEMENT DES PELLETS**	ABSENCE DE PELLETS	CONTRÔLER LE RÉSERVOIR
		INTERVENTION THERMOSTAT DE SÉCURITÉ	RÉARMER LE THERMOSTAT MANUEL SITUÉ DERRIÈRE LE POÊLE
		VIS SANS FIN BLOQUÉE PAR UN CORPS ÉTRANGER	DÉBRANCHER LA FICHE, VIDER LE RÉSERVOIR, ÉLIMINER D'ÉVENTUELS CORPS ÉTRANGERS TELS QUE CLOUS, ETC.
		MOTEUR VIS SANS FIN DÉFECTUEUX	CONTACTER L'ASSISTANCE TECHNIQUE
		ALARME ACTIVE	VOIR PARAGRAPHE ALARMES
	LES PELLETS DESCENDENT MAIS ILS NE S'ALLUMENT PAS	BRASERO SALE	NETTOYER LE BRASERO
		TEMPÉRATURE TROP RIGIDE	RÉPÉTER L'ALLUMAGE PLUSIEURS FOIS EN VIDANT LE BRASERO.
		PELLETS HUMIDES	VÉRIFIER LE LIEU DE STOCKAGE DU PELLET.
		BOUGIE ALLUMAGE DÉFECTUEUSE	CONTACTER L'ASSISTANCE TECHNIQUE
		SONDE FUMÉES DÉFECTUEUSE	CONTACTER L'ASSISTANCE TECHNIQUE
		VENTILATEUR SORTIE FUMÉES DÉFECTUEUX	CONTACTER L'ASSISTANCE TECHNIQUE
		CARTE DÉFECTUEUSE	CONTACTER L'ASSISTANCE TECHNIQUE
	LE POÊLE S'ÉTEINT PENDANT LE FONCTIONNEMENT	ABSENCE D'ALIMENTATION	CONTRÔLER LA FICHE ET LA PRÉSENCE D'ÉNERGIE ÉLECTRIQUE
		ABSENCE DE PELLETS	CONTRÔLER LE RÉSERVOIR
		VIS SANS FIN BLOQUÉE PAR UN CORPS ÉTRANGER	DÉBRANCHER LA FICHE, VIDER LE RÉSERVOIR, ÉLIMINER D'ÉVENTUELS CORPS ÉTRANGERS TELS QUE CLOUS, ETC.
		PELLETS DE MAUVAISE QUALITÉ	CHANGER LA QUALITÉ DE PELLET
		RÉGLAGE PELLETS AVEC UNE PUISSANCE MINIMALE INSUFFISANTE	CONTACTER L'ASSISTANCE TECHNIQUE
		ALARME ACTIVE	VOIR PARAGRAPHE ALARMES
FLAMME LENTE		BOUCHON DISPOSITIF ANTI-EXPLOSION MAL POSITIONNÉ OU ABSENT	
		CONDUIT PARTIELLEMENT OBSTRUÉ	NETTOYER IMMÉDIATEMENT LE CONDUIT.
		AIR DE COMBUSTION INSUFFISANT	ASPIRATION OBSTRUÉE.
		POÊLE BOUCHÉ	NETTOYER LE BRASERO ET LE TIROIR À CENDRES.
		ASPIRATEUR FUMÉES DÉFECTUEUX/SALE	CONFIER LE NETTOYAGE À UN TECHNICIEN SPÉCIALISÉ. CONTACTER L'ASSISTANCE TECHNIQUE.
		RÉGLAGE AIR COMBURANT INADAPTÉ	CONTACTER L'ASSISTANCE TECHNIQUE
ALARM RÉSEAU KO		INTERRUPTION ÉNERGIE ÉLECTRIQUE	ÉTEINDRE ET RALLUMER LE POÊLE, VÉRIFIER LA FICHE.
RiS / ECO		TEMPÉRATURE AMBIANTE PROGRAMMÉE ATTEINTE / FONCTIONNEMENT NORMAL	
ÉCRAN BLOQUÉ		TEMPÉRATURE AMBIANTE PROGRAMMÉE ATTEINTE	AUGMENTER LE RÉGLAGE DE LA TEMPÉRATURE AMBIANTE POUR REMETTRE L'APPAREIL EN « FONCTIONNEMENT ».
STOP FIRE		CYCLE PÉRIODIQUE DES NETTOYAGES DU BRASERO	FONCTIONNEMENT NORMAL.
ALARM DÉP		LONGUEUR CONDUIT EXCESSIVE OU INADAPTÉE	CONDUIT NON AUX NORMES
		ÉVACUATION OBSTRUÉE	NETTOYER LE CONDUIT /CONTACTER UN FUMISTE.
		CONDITIONS MÉTÉO DÉFAVORABLES	CAS PARTICULIERS DE VENT FORT.

ALARM SÉC	TEMPÉRATURE CHAUDIÈRE TROP ÉLEVÉE	ATTENDRE QUE LE POÊLE SE REFROIDISSE, RÉARMER LE THERMOSTAT MANUEL À L'ARRIÈRE. RELANCER LE POÊLE, ÉVENTUELLEMENT DIMINUER LA PUISSANCE DU POÊLE. SI LE PROBLÈME PERSISTE, CONTACTER UN TECHNICIEN SPÉCIALISÉ.
	INTERRUPTION MOMENTANÉE ÉNERGIE ÉLECTRIQUE	ATTENDRE QUE LE POÊLE SE REFROIDISSE, RÉARMER LE THERMOSTAT MANUEL À L'ARRIÈRE. RELANCER LE POÊLE.
	VENTILATEUR ÉCHANGEUR DÉFECTUEUX	CONTACTER L'ASSISTANCE TECHNIQUE
	THERMOSTAT À RÉARMEMENT DÉFECTUEUX	CONTACTER L'ASSISTANCE TECHNIQUE
	CARTE DÉFECTUEUSE	CONTACTER L'ASSISTANCE TECHNIQUE
ALARM SOND FUMÉES	SONDE FUMÉES DÉFECTUEUSE	CONTACTER L'ASSISTANCE TECHNIQUE
	SONDE FUMÉES DÉBRANCHÉE	CONTACTER L'ASSISTANCE TECHNIQUE
ALARM HOT TEMP	SONDE FUMÉES DÉFECTUEUSE	CONTACTER L'ASSISTANCE TECHNIQUE
	CARTE DÉFECTUEUSE	CONTACTER L'ASSISTANCE TECHNIQUE
	VENTILATEUR ÉCHANGEUR DÉFECTUEUX	CONTACTER L'ASSISTANCE TECHNIQUE
	RÉGLAGE PELLETS À LA PUISSANCE MAXIMALE EXCESSIVE	CONTACTER L'ASSISTANCE TECHNIQUE
LA RADIOCOMMANDE NE SE CONNECTE PAS (RECHERCHE DE RÉSEAU)	INTERFÉRENCE POSSIBLE	ESSAYER DE DÉCONNECTER LES APPAREILS ÉLECTROMÉNAGERS OU LES APPAREILS POUVANT CRÉER DES CHAMPS ÉLECTROMAGNÉTIQUES.
RADIOCOMMANDE NE S'ALLUME PAS	ÉCRAN ÉTEINT	CONTRÔLER LES PILES/RADIOCOMMANDE DÉFECTUEUSE

ATTESTATION D'INSTALLATION ET ESSAI

CLIENT : _____

RUE : _____

VILLE : _____

CP : _____

DÉPARTEMENT : _____

TEL : _____

Date de livraison : _____

Bordereau de livraison : _____

Modèle de l'appareil : _____

N° de série : Année :

Cachet du revendeur :

Cachet de l'installateur :

Prénom : _____
Nom : _____
Adresse : _____CP. :
Ville : _____
Tél. :

Après l'installation de l'appareil, le client déclare que les travaux ont été effectués selon les règles de l'art et dans le respect des instructions du présent mode d'emploi. De plus, il déclare avoir vérifié le bon fonctionnement de l'appareil et connaître les indications nécessaires quant à une utilisation, un emploi et un entretien corrects de l'appareil.

Signature du CLIENT Signature du REVENDEUR / INSTALLATEUR

Copie du revendeur ou de l'installateur

ATTESTATO D'INSTALLAZIONE E COLLAUDO

CLIENT : _____

RUE : _____

VILLE : _____

CP : _____

DÉPARTEMENT : _____

TEL : _____

Date de livraison : _____

Bordereau de livraison : _____

Modèle de l'appareil : _____

N° de série : Année :

Cachet du revendeur :

Cachet de l'installateur :

Prénom : _____
Nom : _____
Adresse : _____CP. :
Ville : _____
Tél. :

Après l'installation de l'appareil, le client déclare que les travaux ont été effectués selon les règles de l'art et dans le respect des instructions du présent mode d'emploi. De plus, il déclare avoir vérifié le bon fonctionnement de l'appareil et connaître les indications nécessaires quant à une utilisation, un emploi et un entretien corrects de l'appareil.

Signature du CLIENT Signature du REVENDEUR / INSTALLATEUR

08. ENTRETIEN ANNUEL PROGRAMMÉ

Date 1er entretien _____ / _____ / _____

(Cachet SAV)

Date 2e entretien _____ / _____ / _____

(Cachet SAV)

Date 3e entretien _____ / _____ / _____

(Cachet SAV)

Félicitations et merci d'avoir acheté un produit Eva Stampaggi.

La garantie

La durée de la garantie est de deux ans, si le poêle est considéré comme cédé à un particulier (D. L. n°24 du 2-2-2002) et d'un an si le poêle est facturé à une entreprise ou un professionnel (assujetti TVA).

Puisqu'il est d'usage d'utiliser la facture pour la validité et la date de la garantie, cette dernière déterminera la durée effective de la garantie.

La garantie peut se faire valoir comme suit :

La procédure de l'**après-vente** est gérée par notre personnel qui peut être contacté en appelant le numéro **0438.35469** ou envoyant un E-mail à info@evacalor.it

Notre personnel spécialisé pourra vous fournir des informations sur les problèmes techniques, les installations et les entretiens.

Dans le cas où il ne serait pas possible de résoudre le problème par téléphone, notre personnel signalera l'anomalie au Service Après-Vente le plus proche du domicile de l'utilisateur, qui interviendra sous cinq jours ouvrés.

Les parties remplacées pendant la période de garantie seront garanties jusqu'à la fin de la période de garantie du produit acheté.

Le fabricant ne prévoit aucune indemnisation pour la non-utilisation du produit pendant le temps nécessaire à sa réparation.

En cas de remplacement du produit, le fabricant s'engage à livrer le produit au revendeur, qui gérera à son tour le remplacement du produit en utilisant la même procédure qu'au moment de la vente avec l'utilisateur final.

La présente garantie est valable sur le territoire italien. Dans le cas d'une vente ou d'une installation effectuée à l'étranger, la garantie devra être reconnue par le distributeur dans le pays étranger.

La garantie expire avec la réparation, le remplacement des éléments défectueux ou des parties défectueuses ou du produit entier à notre discrétion.

Quand vous demandez l'assistance, il est indispensable d'avoir à portée de main :

- Numéro de matricule
- Modèle du poêle
- Date d'achat
- Lieu d'achat
- Certificat de démarrage de la garantie rempli par le S.A.V. (Service Après-Vente) agréé.

La garantie est exclue dans les cas suivants :

- **Installation non conforme aux normes et effectuée par du personnel non qualifié (UNI10683 et UNIEN 1443) ;**
- **Premier allumage non effectué par un technicien autorisé ;**
- **Utilisation impropre, par exemple poêle trop petit (allumé pendant trop longtemps à puissance maximale) ;**
- **Entretien annuel du poêle non effectué par un S.A.V. (Service Après-Vente) agréé ;**
- **Nettoyage du conduit des fumées non effectué ;**

Sont exclues de la garantie toutes les différences suivantes liées aux caractéristiques naturelles des matériaux de revêtement :

- **Les veines des pierres qui sont sa caractéristique principale et garantissent son unicité ;**
- **D'éventuelles petites craquelures qui pourraient apparaître sur les revêtements en céramique/faïence ;**
- **D'éventuelles différences de couleurs ou de nuances sur les revêtements en céramique/faïence ;**
- **Vitre la porte ;**
- **Joints;**
- **Résistances pour l'allumage (la garantie est valable 01 an) ;**
- **La garantie ne comprend pas les œuvres de maçonnerie ;**
- **Dommages apparus sur les parties métalliques chromées et/ou anodisées et/ou vernies ou avec des surfaces traitées, si dus au frottement ou à l'impact avec d'autres métaux ;**
- **Dommages apparus sur les parties métalliques chromées et/ou anodisées et/ou vernies ou avec des surfaces traitées, si dus à un entretien impropre et/ou à un nettoyage avec des produits ou des agents chimiques (ces parties doivent uniquement être nettoyées avec de l'eau) ;**
- **Dommages apparus sur des composants mécaniques ou sur des parties mécaniques à cause d'une utilisation impropre ou d'une installation effectuée par un personnel non spécialisé ou d'une installation effectuée sans suivre les instructions contenues dans l'emballage ;**
- **Dommages apparus sur des composants ou sur des parties électriques ou électroniques à cause d'une utilisation impropre ou d'une installation effectuée par un personnel non spécialisé ou d'une installation effectuée sans suivre les instructions contenues dans l'emballage ;**

Attention : après l'achat, conserver le présent certificat de garantie avec l'emballage original du produit, l'attestation d'installation et d'essai et la facture émise par le revendeur.

Eva StampaggiS.r.l.
Via Cal Longa Z.I.
I - 31028 Vazzola (TV)
Tel. +39.0438.740433 r.a
Fax +39.0438.740821
E-Mail : info@evacalor.it

Cachet et signature du revendeur