ES

MANUAL DE INSTRUCCIONES CALIENTABAÑO DE PELLET TERMOESTUFA DE PELLET

Modelos:

SB 80

TEK 80

EVA STAMPAGGI

IMPORTANTE:
DEBE LEER

1. Eva Stampaggi S.r.l. no asume ninguna responsabilidad por daños a personas y/o bienes o por el mal funcionamiento de la estufa como resultado del incumplimiento de las disposiciones de este manual de instrucciones
2. La garantía tendrá una duración de 01 años para los operadores profesionales y de 02 años para los consumidores.
3. Personal competente en cumplimiento de las normativas vigentes en el país correspondiente ha de instalar la estufa.
4. Si no se produce el encendido o en caso de apagón, antes de repetir el encendido VACIAR RIGUROSALEMTE EL BRASERO. El incumplimiento del antedicho procedimiento puede romper también el cristal de la puerta.
5. NO ECHAR MANUALMENTE pellet en el brasero para encender más fácilmente la estufa.
6. En caso de comportamiento anómalo de la llama y en todos los demás casos, NO APAGAR NUNCA la estufa mediante el corte de la alimentación eléctrica, usar el pulsador de apagado. Cortar la energía eléctrica significa impedir la evacuación del humo.
7. Si la fase de encendido se prolonga (pellet mojado o de mala calidad) y favorece la formación de humo excesivo internamente en la cámara de combustión, es conveniente abrir la puerta para evacuarlo y mantenerse en una posición de seguridad durante esta operación.
8. Es muy importante utilizar un PELLET DE BUENA CALIDAD Y CERTIFICADO. Usar pellet de mala calidad puede provocar un funcionamiento incorrecto y, en algunos casos, romper partes mecánicas por lo que la empresa queda eximida de toda responsabilidad.
9. La limpieza ordinaria (brasero y cámara de combustión) DEBE REALIZARSE DIARIAMENTE. La empresa no es responsable de las anomalías provocadas por el incumplimiento de la antedicha limpieza.

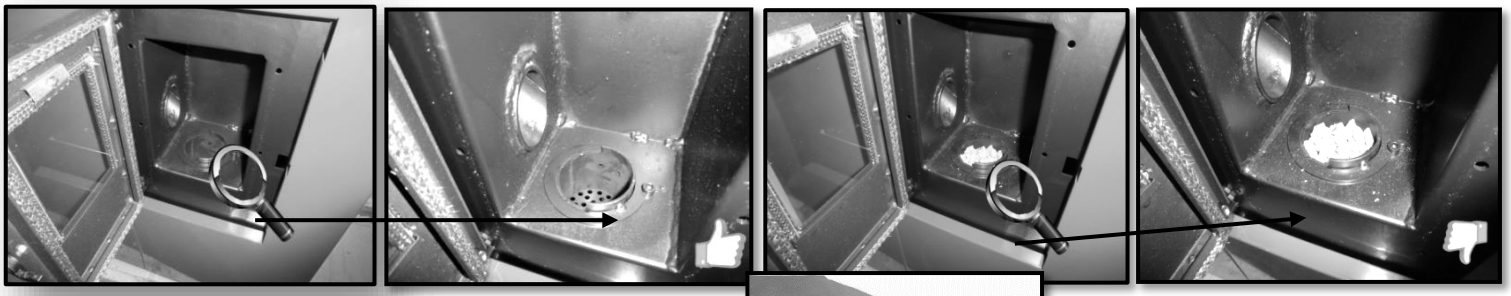

ÍNDICE

01. **SEGURIDAD DEL PRODUCTO**..... p. 3

02. **REGLAMENTO GENERAL DE SEGURIDAD**..... p. 3

03. **DESCRIPCIÓN DEL PRODUCTO**..... p. 5
- 03.01 SB80/TEK 80..... p. 5
- 03.02 DATOS TÉCNICOS..... p. 5

04. **REQUISITOS MÍNIMOS DE INSTALACIÓN**..... p. 6

05. **CONDUCTO DE HUMOS**..... p. 7
- 05.01 CHIMENEA..... p. 8
- 05.02 TIRO..... p. 8
- 05.03 EFICIENCIA DE LA ESTUFA HYDRO/CALDERA..... p. 8

06. **ADVERTENCIAS DE INSTALACIÓN**..... p. 9
- 06.01 CONEXIÓN/ESQUEMAS DE LA INSTALACIÓN ..... p. 11

07. **INSTALACIÓN** ..... p. 12
- 07.01 CONEXIÓN HIDRÁULICA..... p. 13
- 07.02 CONEXIÓN ELÉCTRICA..... p. 15

08. **ELECTRÓNICA CON PANTALLA LED 3 TECLAS N. 100**..... p. 16
- 08.01 CONSOLA..... p. 16
- 08.02 EL MENÚ..... p. 16
- 08.03 FUNCIONES DEL USUARIO..... p. 17
- 08.04 ALARMAS..... p. 18

09. **CONEXIONES** ..... p. 19

10. **LIMPIEZA y MANTENIMIENTO RUTINARIO**..... p. 20

11. **MANTENIMIENTO EXTRAORDINARIO**..... p. 20

12. **ANOMALÍAS Y POSIBLES SOLUCIONES** ..... p. 21

13. **MANTENIMIENTO PROGRAMADO ANUAL**..... p. 23

14. **CERTIFICADO DE INSTALACIÓN Y PRUEBA**..... p. 24

15. **GARANTÍA**..... p. 25

ESPAÑOL

01. SEGURIDAD DEL PRODUCTO

ADVERTENCIAS DE SEGURIDAD

Las estufas están fabricadas de conformidad según la normativa EN13240 (estufas de leña) EN 14785 (estufas de a pellet) EN 12815 (cocinas y termococinas de leña), EN 303-5:2012 (calderas de combustibles sólidos), utilizando materiales de alta calidad y no contaminantes. Para aprovechar al máximo de su estufa, le recomendamos seguir las instrucciones incluidas en este manual.
Lea detenidamente este manual antes de usar o realizar cualquier operación de mantenimiento.
El objetivo que se propone Eva Stampaggi es proporcionar la mayor cantidad de información a fines de asegurar la utilización segura del equipo, evitando así daños a las personas o bienes, o componentes de la estufa.
Cada estufa está sometida a prueba interna antes de la expedición, por lo tanto podrían encontrarse residuos en su interior.

MANTENGA EL MANUAL DE INSTRUCCIONES PARA FUTURAS CONSULTAS
PARA MÁS ACLARACIONES O EN CASO DE NECESIDAD, DIRÍJASE AL REVENDEDOR AUTORIZADO

- La instalación y la conexión deben ser realizadas por personal cualificado cumpliendo con las normativas europeas (UNI 10683 para Italia) y nacionales, las reglamentaciones locales y las instrucciones de montaje que se anexan. Dichas operaciones deberán ser llevadas a cabo por personal autorizado y profesionalmente preparado para el tipo de trabajo que va a realizar.
- La combustión de desechos, en particular de materias plásticas, daña la estufa o la caldera y el conducto de humos, y además está prohibida por la ley contra las emisiones de sustancias nocivas.
- Nunca usar alcohol, gasolina u otros líquidos, sumamente inflamables, para encender el fuego o reavivarlo durante el funcionamiento.
- No introducir en el aparato una cantidad mayor de combustible respecto a la que se señala en el manual.
- No modificar el producto.
- Está prohibido utilizar el producto con la puerta abierta o con el vidrio roto.
- No usar el aparato como por ejemplo tendedero, superficie de apoyo o escalera, etc.
- No instalar la estufa en dormitorios o cuartos de baño si no está certificada como hermética.

El pellet que debe usarse es el siguiente:
Las estufas de pellets funcionan exclusivamente con pellet (pastillas) de varias esencias de madera conformes a la normativa DIN plus o EN plus 14961-2 A1 o PEFC/04-31-0220 ONORM M7135, es decir, que posee las características siguientes:
Valor calorífico mín. 4,8 kWh/kg (4180 kcal/kg)
Densidad 630-700 kg/m3
Humedad máxima 10% del peso
Diámetro: 6 ±0.5 mm
Porcentaje de cenizas: máx. 1% del peso
Longitud: mín. 6 mm - máx. 30 mm
Composición: 100% madera no tratada proveniente de la industria de la madera o de posconsumo, sin añadido de conglomerantes y sin corteza, conforme a las normativas vigentes.

02. NORMATIVAS GENERALES DE SEGURIDAD

- Sólo emplear esta estufa según lo descrito en este manual. Cualquier otro uso no recomendado por el fabricante puede causar incendios o accidentes a personas.
- Asegurarse de que el tipo de alimentación eléctrica cumpla con lo indicado en la placa de datos (230V~/50Hz).
- Este producto no es un juguete. Debe controlarse adecuadamente a los niños para que no jueguen con el aparato.
- Este aparato no debe ser usado por personas (niños inclusive) con capacidades físicas, sensoriales o mentales reducidas, o sin la experiencia y el conocimiento necesarios, salvo que una persona responsable por su seguridad controle el uso que estas hagan del aparato o les brinde las instrucciones pertinentes para usarlo.
- En caso de que no se utilice el aparato o por motivos de limpieza, desconectar la alimentación de la red.
- Para desconectar la estufa, colocar el interruptor en posición O y retirar la clavija de la toma. Sólo tirar la clavija, no el cable.
- No cerrar en ningún caso las aperturas de entrada de aire comburente y de salida de humos.
- No tocar la estufa con las manos mojadas, porque está equipada con componentes eléctricos.
- **No utilizar el aparato con cables o clavijas dañadas. El aparato se clasifica como tipo Y: cable de alimentación reemplazable por un técnico cualificado. Si el cable de alimentación está dañado, deberá ser reemplazado por el fabricante, por su servicio de asistencia técnica, o por personal con cualificación análoga.**
- No colocar nada en el cable y no doblarlo.
- Se desaconseja el uso de prolongaciones, porque la prolongación puede calentarse y provocar riesgo de incendio. Nunca utilizar una única prolongación para hacer funcionar más de un aparato.
- **Durante el funcionamiento normal, algunas piezas de la estufa, tales como la puerta, el cristal y la manilla, pueden alcanzar temperaturas elevadas. Por ello, prestar la atención del caso, en especial por los niños. Evitar, en consecuencia, el contacto de la piel no protegida con la superficie caliente.**
- **¡ATENCIÓN! NO TOCAR sin las protecciones adecuadas la PUERTA DONDE ESTÁ EL FUEGO, el CRISTAL, la MANILLA o el TUBO DE SALIDA DE HUMOS durante el funcionamiento: El fuerte calor que desarrolla la combustión del pellet los calienta.**
- Tener materiales inflamables como muebles, almohadas, frazadas, papeles, vestidos, cortinas y otros a una distancia de 1.5 m de la parte delantera y a 30 cm de los costados y de la parte trasera.
- Existe peligro de incendio si, durante el funcionamiento, la estufa se cubre con material **inflamable** incluyendo cortinas, drapeados, frazadas etc. **MANTENER EL PRODUCTO LEJOS DE ESTOS MATERIALES.**
- No sumergir el cable, la clavija o cualquier otro elemento del aparato en agua o en otros líquidos.
- No usar la estufa en ambientes con polvo o con vapores inflamables (por ejemplo, en un taller o en un garaje).
- Una estufa posee dentro piezas que generan arcos o chispas. No debe ser utilizada en zonas que pueden ser peligrosas, tales como zonas con riesgo de incendio, explosión, cargadas de sustancias químicas o atmósferas cargadas de humedad.
- No utilizar el aparato cerca de bañeras, duchas, lavabos o piscinas.
- No colocar el aparato debajo de una toma. No utilizar a la intemperie.
- No intentar reparar, desmontar o modificar el aparato. El aparato no contiene partes que el usuario pueda reparar.
- Apagar el interruptor y retirar la clavija antes de realizar el mantenimiento, y sólo trabajar con la estufa fría.
- **ADVERTENCIA: CUANDO SE REALIZA EL MANTENIMIENTO, SIEMPRE RETIRAR LA CLAVIJA.**
- **¡ATENCIÓN! Estas estufas funcionan exclusivamente con pellets y con orujos de olivas (nocciolino) si la estufa está equipada para ello. NO USAR OTRO TIPO DE COMBUSTIBLES. La combustión de cualquier otro material puede provocar averías y fallos de funcionamiento del aparato.**
- **Conservar los pellets en lugar fresco y seco: si se conserva en lugares demasiado fríos o húmedos, puede reducirse la potencialidad térmica de la estufa. Prestar atención al almacenamiento y el desplazamiento de los sacos de pellets para evitar que se machaquen y se forme en consecuencia serrín.**
- El combustible se presenta como pequeños cilindros con 6-7 mm de diámetro, 30 mm de longitud máxima y humedad máxima del 8%. La estufa está fabricada y calibrada para quemar pellet compuesto por varios tipos de madera prensados en cumplimiento de las normativas que protegen el medio ambiente.
- El paso de un tipo de pellets a otro puede dar como resultado una pequeña variación a nivel de rendimiento, que a veces ni siquiera se puede percibir. Dicha variación puede solucionarse aumentando o disminuyendo en un único paso la potencia de uso.
- **Limpiar regularmente el brasero con cada encendido o con cada recarga de pellets.**

- El hogar debe mantenerse cerrado, salvo durante la recarga o la eliminación de residuos, para evitar la salida de humos.
- No encender y apagar de manera intermitente la estufa puesto que está equipada con componentes eléctricos y electrónicos que pueden dañarse.
- No utilizar el aparato como incinerador o de ninguna otra forma distinta de aquella para la cual ha sido diseñado.
- No utilizar combustibles líquidos.
- No efectuar modificación alguna no autorizada al aparato.
- Solo utilizar las piezas de repuesto originales recomendadas por el fabricante.
- Es importante que el transporte de la estufa se realice cumpliendo con las normas de seguridad. Deben evitarse los desplazamientos imprudentes y los golpes porque pueden dañar las cerámicas o la estructura.
- La estructura metálica está tratada con pintura para altas temperaturas. Durante los primeros encendidos, es posible que se liberen malos olores por la pintura de las piezas metálicas que se seca: ello no implica peligro alguno y basta con ventilar los ambientes. Después de los primeros encendidos, la pintura alcanza su máxima resistencia y sus características químico-físicas definitivas.
- Para recargar el depósito, basta levantar la tapa de acceso y volcar los pellets, incluso con la máquina encendida, prestando atención a encuadrar el depósito. Ante ausencias prolongadas, recargar el depósito para garantizar su autonomía.
- Puede suceder que, si se vacía el depósito, el tornillo sinfín se descargue completamente hasta que se apague la máquina. Para volverla a poner en marcha y llevarla a las condiciones ideales, pueden necesitarse dos encendidos en caso de que el tornillo sinfín sea particularmente largo.
- **¡ATENCIÓN! Si la instalación no se realiza según los procedimientos indicados, en caso de falta de corriente, puede producirse revoco de humos de combustión en el ambiente. En algunos casos, puede ser necesario instalar un grupo de continuidad.**
- **¡ATENCIÓN! La estufa siendo un aparato de calefacción, presenta superficies muy calientes. Precisamente por este motivo, se recomienda máxima precaución durante el funcionamiento.**

CON LA ESTUFA ENCENDIDA:

- nunca debe abrirse la puerta;
- no debe tocarse el cristal de la puerta puesto que está muy caliente;
- debe prestarse atención a que los niños no se acerquen a la estufa;
- no debe tocarse la salida de humos;
- no debe echarse ningún tipo de líquido en el hogar;
- no debe realizarse ningún tipo de mantenimiento hasta que la estufa esté fría;
- no debe realizarse ningún tipo de intervención, salvo con personal cualificado;
- deben respetarse y seguirse todas las indicaciones de este manual.

Antiexplosión

Algunos productos están equipados con dispositivos de seguridad a prueba de explosiones. Antes de encender el producto o después de cada limpieza, controlar rigurosamente la instalación correcta del dispositivo en su alojamiento. El dispositivo se encuentra en la parte

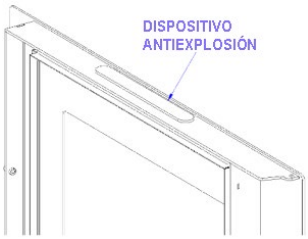

03. DESCRIPCIÓN DEL PRODUCTO

03.1 SB80 / TEK 80

DIBUJO TÉCNICO

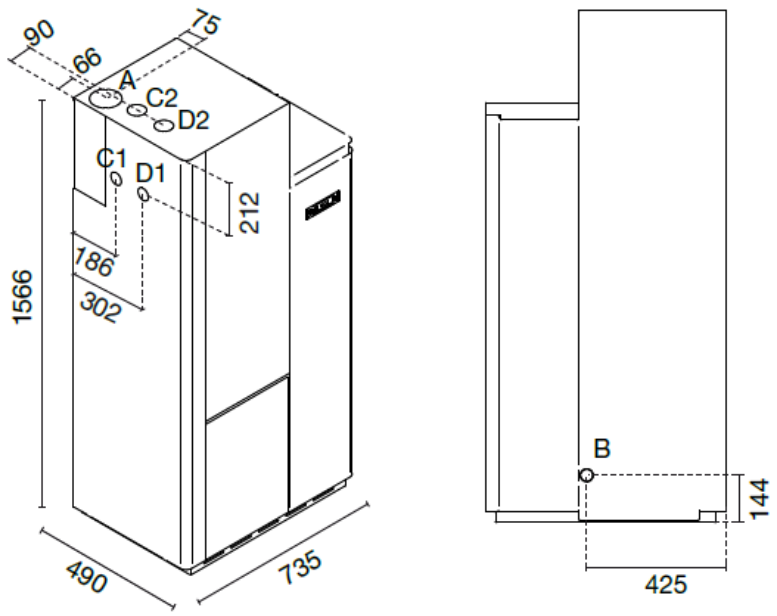

A = Ø 80 mm Scarico fumi / Flue / Cheminée / Rauchabzug / Evacuación de humos / Descarga de fumos
B = Ø 40 mm Aria combustione / Combustion air / Air de combustion / Verbrennungsluft / Aire para la combustión / Ar de combustão
C1 = 1/2 Attacco acqua calda laterale / Side warm water connection / Raccordement eau chaude latérale / Seitlicher Warmwasseranschluss / Conexión lateral de agua caliente / Junta lateral de água quente
D1 = 1/2 Attacco acqua fredda laterale / Side cold water connection / Raccordement eau froide latérale / Seitlicher Kaltwasseranschluss / Conexión lateral de agua fría / Junta lateral de água fria
C2 = 1/2 Attacco acqua calda superiore / Top warm water connection / Raccordement eau chaude supérieur / Oberer Warmwasseranschluss / Conexión de agua caliente superior / Junta de água quente superior
D2 = 1/2 Attacco acqua fredda superiore / Top cold water connection / Raccordement eau froide supérieur / Oberer Kaltwasseranschluss / Conexión de agua fría superior / Junta de água fria superior

03.2 DATOS TÉCNICOS

Technical data of the appliance: *Datos técnicos del aparato:*	SB 80 / TEK 80	
Designation: *Denominación:*	**Nominal heat output** *Potencia térmica nominal*	**Reduced heat output** *Potencia térmica reducida*
Fuel throughput *Consumo horario (kg/h)*	2.42	1.13
Necessary flue draught *Requisitos mínimos del tiro de la chimenea (Pa)*	11	11
Flue gas temperature *Temperatura humo (°C)*	202	115
Flue gas temperature at flue spigot or socket *Temperatura salida humo (°C)*	230	136
Flue gas mass flow *Flujo másico de humos (g/s)*	5.7	3.2
Efficiency *Rendimiento (%)*	90.0	93.5
Total heating output *Potencia térmica (Kw)*	10.2	5.0
Water heating output *Potencia térmica transmitida al agua (Kw)*	8.0	3.4
Space heating output *Potencia térmica transmitida al ambiente (Kw)*	2.2	1.6
CO emission at 13% of O_2 *Emisiones de CO al 13% de O_2 (%)*	0.0179	0.0199
Maximum water operating pressure *Presión máxima de ejercicio del agua (bar)*	4	4
Discharge control operating temperature *Temperatura de intervención termostato seguridad agua (°C)*	-	-
Electrical power supply *Potencia eléctrica absorbida (W)*	-	-
Rated voltage *Tensión nominal (V)*	230	230
Rated frequency *Frecuencia nominal (Hz)*	50	50

04. REQUISITOS MÍNIMOS DE INSTALACIÓN

INTRODUCCIÓN:

QUEDA PROHIBIDA LA INSTALACIÓN CON LA SALIDA DE HUMOS EN LA PARED, LA CUAL DEBERÁ REALIZARSE EN EL TECHO SEGÚN PREVISTO POR LA NORMATIVA NACIONAL.

Eva Stampaggi S.r.l. no asume ninguna responsabilidad por daños a personas y/o cosas causados por la no observancia del punto resaltado anteriormente para los productos instalados de forma incorrecta.
Es preciso instalar la estufa cumpliendo lo previsto en las normativas vigentes en su país.

Por ejemplo, en Italia, la normativa vigente es la UNI 10683:2012 que prevé 4 puntos:

a. actividades preliminares -de competencia y responsabilidad de revendedor/instalador en el momento de la inspección previa a la instalación definitiva. Las actividades preliminares incluyen:
- control de la idoneidad del local de instalación;
- control de la idoneidad del sistema de evacuación de humos;
- control de la idoneidad de las tomas de aire externo.

Durante esta fase es preciso comprobar que el producto pueda funcionar en seguridad y de conformidad a sus características técnicas.
Las condiciones de seguridad deben evaluarse con una inspección preventiva.
Las estufas y las chimeneas son sistemas de calefacción y deben ser instalados en condiciones de seguridad ¡y según lo previsto por el fabricante!

b. instalación -bajo la responsabilidad del instalador. Durante esta fase se tienen en cuenta la**instalación** del producto y del sistema de evacuación de humos y solucionadas las cuestiones referentes a:
- **distancia de seguridad** de materiales combustibles;
- **ejecución de chimeneas**, conductos de humos, sistemas entubados y remates de chimeneas.

c. emisión de documentación complementaria - es competencia del instalador.
La emisión de la documentación técnica debe incluir:
- manual de uso y mantenimiento del aparato y de los componentes de la instalación (ejemplo conductos de humos, chimenea, etc);
- Fotocopia o fotografía de la placa chimenea;
- manual de la instalación (si corresponde);
- Declaración de Conformidad en relación al DM 37/08.

d. control y mantenimiento - a cargo del técnico de mantenimiento, que deberá cuidar y realizar el mantenimiento del producto durante su utilización en el tiempo. El operario encargado del control y el mantenimiento de las instalaciones para la climatización invernal y veraniega, realiza dichas actividades **de manera profesional**, en cumplimiento de la normativa vigente. El operario, una vez finalizadas las operaciones arriba mencionadas, tiene la obligación de redactar y firmar un informe de control técnico de conformidad con los modelos previstos por las normas de este decreto y por las normas de ejecución relativas a los tipos y a las potencialidades de la instalación, que debe entregar a la persona que lee y firma la copia al recibo.

Además de lo previsto específicamente en los siguientes párrafos de este manual de Instrucciones, el comprador deberá cumplir con los siguientes requisitos mínimos de instalación:

a) No invierta ni coloque la estufa horizontalmente en un lado;
b) La potencia de la estufa debe adaptarse al tamaño de la sala donde debe instalarse y en dicho ambiente debe realizarse la toma de aire exterior;
c) El montaje del tubo de combustión debe llevarse a cabo de acuerdo con la técnica y con las normas europeas (UNI 10683) y nacionales, los reglamentos locales y las especificaciones técnicas y advertencias contenidas en este manual de instrucciones;
d) La salida de humo debe conectarse al tubo de humo mediante accesorios telescópicos;
e) El diámetro del conducto de humos será inferior a mm. 150;
f) La conexión al conducto de humos deberá realizarse con una conexión de inclinación inferior a 45°;
g) El conducto de humos debe aislarse adecuadamente;
h) La longitud mínima de la sección horizontal deberá ser superior a 2 metros;
i) La pendiente mínima de la sección horizontal debe ser del 5%;
j) La chimenea y/o el conducto de humos deberán impermeabilizarse;
k) El conducto de humos no deberá tener más de dos cambios de dirección;
l) Los gases de combustión deben descargarse directamente en el conducto de humos;
m) El conducto de humos deberá tener una longitud inferior a 6,0 metros antes del conducto de humos, con una sección horizontal máxima de 3,0 metros;
n) El conducto de humos y el tubo de humos deberán contraerse en anchura respecto al diámetro inicial en toda su longitud. El diámetro inicial será el de la salida de escape del cuerpo de la estufa;
o) El valor mínimo de la apertura del conducto de ventilación deberá ser igual a 80 cm²;
p) Deberá respetarse la distancia de las paredes inflamables, tal como se prescribe en la “placa de datos de la estufa”;
q) El brasero debe limpiarse antes de cada ignición de la estufa.

El comprador no debe hacer ningún cambio estructural en la estufa ni ningún cambio operativo en el tablero eléctrico.
La instalación y la conexión debe ser efectuada por el comprador y por personal técnico cualificado, de acuerdo con las normas europeas (UNI 10683) y nacionales, las normas locales y las instrucciones de montaje contenidas en este manual de Instrucciones.
Eva Stampaggi S.r.l. no asume ninguna responsabilidad penal y/o civil, directa y/o indirecta, por los daños a personas o bienes derivados del incumplimiento de las disposiciones legales, instrucciones de montaje, advertencias y normas generales de seguridad mencionadas en este manual de Instrucciones.
El incumplimiento de los requisitos de instalación y/o la manipulación de la estufa puede resultar en: alimentación inadecuada y/o comportamiento anormal del producto, tiro deficiente de los gases de combustión, obstrucción del brasero, combustión lenta, incendio del depósito, sobrecalentamiento y peligro de incendio de la estufa, peligro de incendio del conducto de humos, falta de oxígeno en el entorno donde se encuentra la estufa.
Eva Stampaggi S.r.l. no asume ninguna responsabilidad penal y/o civil, directa y/o indirecta, por el mal funcionamiento de la estufa y por los daños a personas o bienes causados por el incumplimiento de los requisitos para la instalación de la estufa y/o la manipulación de la misma.
El comprador deberá solicitar y conservar la certificación de conformidad de la instalación, y la conexión de la estufa, con las disposiciones legislativas. En ausencia de dicha certificación, Eva Stampaggi S.r.l. no asume ninguna responsabilidad penal y/o civil, directa y/o indirecta por el mal funcionamiento de la estufa y por los daños causados a personas o bienes derivados del uso del producto.

Advertencia: en caso de fallo en el encendido o apagón eléctrico, el brasero debe vaciarse antes de repetir la operación. La inobservancia de tal procedimiento puede causar la rotura del vidrio.

CARACTERÍSTICAS DEL CONDUCTO DE HUMOS

Las estufas SB 80 tienen las siguientes características:
Tiro chimenea: 11 Pa
Temperatura humos: 230 °C
Flujo másico de los humos: 5,7 g/s

Utilizar un conducto de humos y una conexión de los humos al conducto de humos anticorrosivo. La temperatura de los humos y de la caldera de pellet es muy baja. Podría crearse condensación y corroer la descarga de humos.

El conducto de humos es uno de los elementos clave para el buen funcionamiento de la estufa. Los mejores son los de acero (inoxidable o aluminizado), por la calidad de los materiales, la resistencia, la duración en el tiempo, la facilidad de limpieza y el mantenimiento.

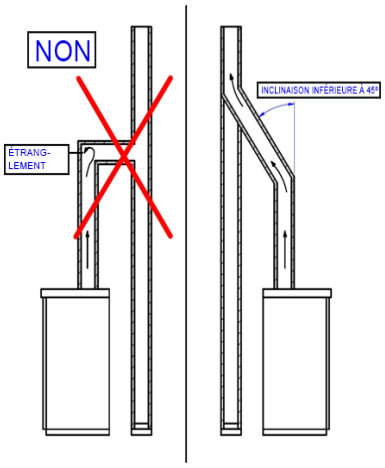

- En la parte trasera, la estufa cuenta con una salida de humos circular de Φ 80 mm y un terminal al cual debe conectarse el conducto de humos.
- Para facilitar la conexión al conducto de humos rígido de acero, se aconseja emplear uniones telescópicas que, además de facilitar la operación, también compensan la dilatación térmica tanto del hogar como del conducto de humos.
- Se recomienda bloquear el conducto de humos al terminal de la estufa con silicona resistente a las altas temperaturas (1000 ºC). En el caso de que la embocadura del conducto de humos existente no esté perfectamente perpendicular a la salida de humos del hogar, la conexión de estos debe realizarse con la unión inclinada correspondiente. La inclinación, con respecto a la vertical, nunca debe exceder de 45° (véase la figura de al lado) y no debe haber cuellos de botella.
- En caso de paso por pisos, es necesario interponer un manguito aislante de 10 cm de espesor.
- Es absolutamente necesario aislar el conducto de humos a lo largo de toda su longitud. El aislamiento permite mantener alta la temperatura de los humos, para optimizar el tiro, evitar condensaciones y reducir los depósitos de partículas sin quemar en las paredes del conducto. Para ello, emplear materiales aislante adecuados (lana de vidrio, fibra cerámica, materiales incombustibles de clase A1).
- El conducto de humos deberá ser resistente a la intemperie y no deberá tener más de dos cambios de dirección.
- No se permite el uso de tubos metálicos flexibles y extensibles.

CONDUCTO DE HUMOS EXISTENTE

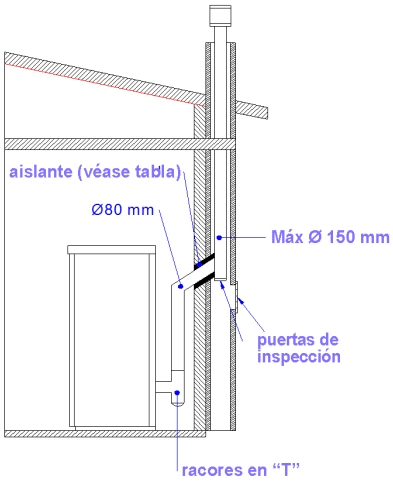

CONDUCTO DE HUMOS EXTERNO

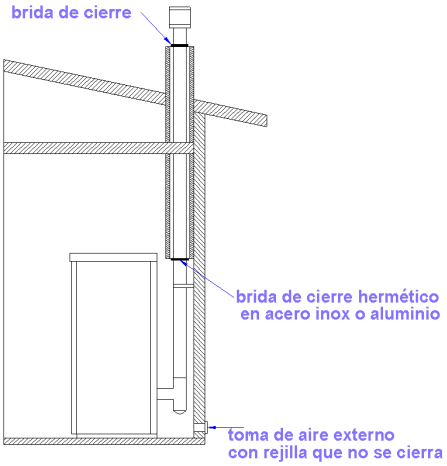

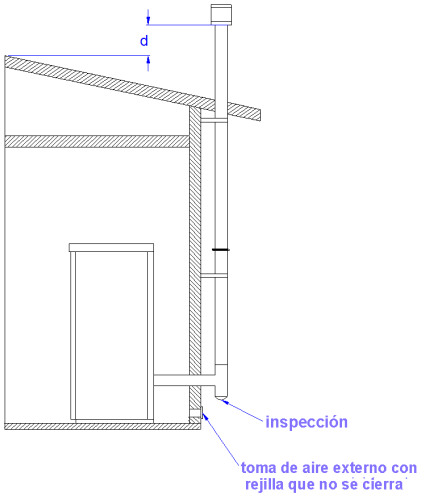

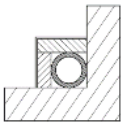

Tipo de conducto de humos

Conducto de humos en acero con doble cámara aislada con material resistente a 400°C. Eficiencia excelente.

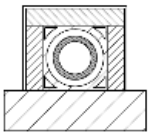

Conducto de humos en refractario con cámara doble aislada y revestimiento exterior en hormigón de áridos ligeros. Eficiencia excelente.

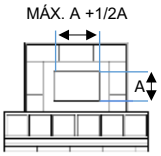

Evitar los conductos de humos con sección rectangular interna cuya relación entre el lado mayor y el menor sea mayor que 1,5. Eficiencia mediocre

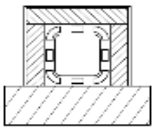

Conducto de humo tradicional en arcilla con capas de aire. Eficiencia excelente.

05.1. REMATE DE LA CHIMENEA

La correcta instalación del remate de la chimenea permite optimizar el funcionamiento de la estufa. El remate antiviento de la chimenea debe estar formado por un número de elementos tales que la suma de su sección, en salida, sea siempre doble con respecto a la del conducto de humos. El remate debe colocarse de manera tal que supere la cumbrera del techo unos 150 cm aproximadamente, para que se encuentre en pleno viento.

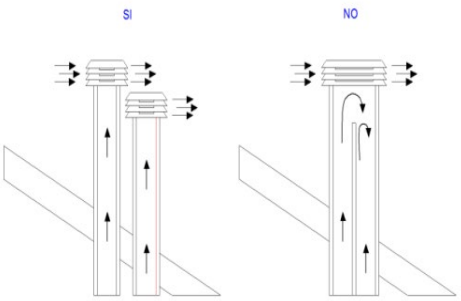

Los remates deben:

- tener una sección útil de salida igual al doble de aquella del conducto de humos.
- estar fabricados de manera tal que no pueden penetrar en su interior lluvia o nieve.
- estar fabricados de manera tal que se aseguran, en caso de vientos procedentes de cualquier dirección, la evacuación de los productos de la combustión.
- no estar equipados con dispositivos de soporte mecánicos de aspiración.

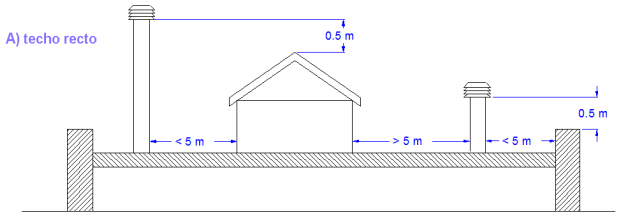

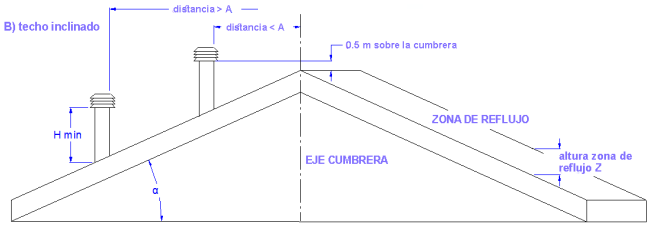

Inclinación del tejado α [°]	Ancho horizontal de la zona de revoco respecto del eje del caballete A [m]	Alto mínimo de la desembocadura respecto del tejado Amín =Z+0,50m	Alto de la zona de revoco Z [m]
15	1.85	1.00	0.50
30	1.50	1.30	0.80
45	1.30	2.00	1.50
60	1.20	2.60	2.10

05.2. TIRO

Los gases que se forman durante la combustión, al calentarse, sufren un incremento de volumen y, por lo tanto, asumen una densidad menor con respecto al aire circundante más frío.
Esta diferencia de temperatura entre el interior y el exterior de la chimenea determina una depresión, llamada depresión térmica, que es mayor cuanto más alto es el conducto de humos y cuanto más alta es la temperatura.
El tiro del conducto de humos debe estar en condiciones de vencer todas las resistencias del circuito de humos de manera tal que los humos producidos en la estufa, durante la combustión, sean aspirados y dispersos en la atmósfera mediante el conducto de evacuación y el conducto de humos. Varios son los factores meteorológicos que influyen en el funcionamiento del conducto de humos, tales como lluvia, niebla, nieve, altitud, pero el más importante es, sin lugar a dudas, el viento, que tiene la capacidad de provocar, no sólo depresión térmica, sino también depresión dinámica.

La acción del viento varía según se trate de un viento ascendente, horizontal o descendente.

- Un viento ascendente tiene siempre el efecto de aumentar la presión y el tiro.
- Un viento horizontal aumenta la depresión en caso de instalación correcta del remate de la chimenea.
- Un viento descendente siempre tiene como efecto disminuir la depresión y a veces la invierte.

El exceso de tiro provoca un sobrecalentamiento de la combustión y, por lo tanto, la pérdida de eficacia de la estufa.
Parte de los gases de combustión, junto con pequeñas partículas de combustible, son aspirados en el conducto de humos antes de ser quemados disminuyendo la eficacia de la estufa, aumentando el consumo de pellets y provocando la emisión de humos contaminantes.
Simultáneamente, la alta temperatura del combustible, debida al exceso de oxígeno, desgasta la cámara de combustión antes de tiempo.

Por el contrario, el tiro insuficiente disminuye la combustión, enfría la estufa, produce retornos de humo en el ambiente que disminuyen la eficacia de la estufa, y provoca incrustaciones peligrosas en el conducto de humos.

Para evitar un tiro excesivo, es aconsejable utilizar un regulador de tiro (véase la figura de al lado).

05.3 EFICIENCIA DE LA ESTUFA HYDRO/CALDERA

Paradójicamente, las estufas de gran eficacia pueden tornar más difícil el trabajo de la chimenea.
El buen funcionamiento de una chimenea depende del aumento de temperatura en su interior provocado por los humos de la combustión.
Ahora bien, la eficacia de una estufa está determinada por su capacidad de transferir la mayor parte del calor producido al ambiente que debe calentarse: como consecuencia de ello, a mayor eficacia de la estufa, más “fríos” son los humos residuales de la combustión y, por lo tanto, menor el tiro.
Una chimenea tradicional, de concepción y aislamiento aproximados, funciona mucho mejor en servicio que una pequeña chimenea tradicional abierta o una estufa de mala calidad, en que la mayor parte del calor se pierde con los humos.
Por lo tanto, adquirir una estufa de calidad a menudo significa deber intervenir en el conducto de humos, incluso si ya existía y funcionaba con instalaciones anteriores, para aislarlo mejor.
Si la estufa no calienta o hace humo, siempre se debe a un tiro defectuoso.

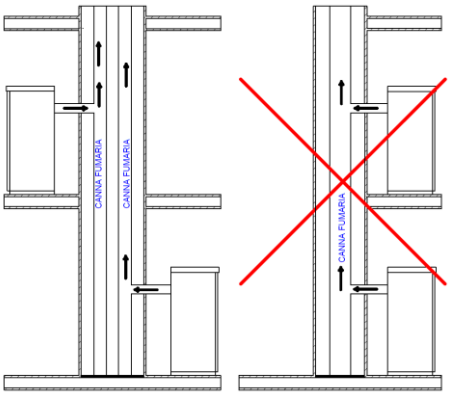

- Un error común es conectar el tubo de la estufa a una chimenea existente, dejando que esta siga en servicio de la instalación anterior. De esta manera, dos instalaciones con combustible sólido están unidas por el mismo conducto de humos, lo cual es incorrecto y peligroso.
- Si se usan las dos instalaciones al mismo tiempo, la carga total de humos puede ser excesiva para la sección existente de la chimenea, lo que provoca retornos de humo. Si se usa una sola estufa, el calor de los humos sí provoca el tiro de la chimenea, el cual, sin embargo, aspirará aire frío también por la apertura de la instalación apagada, lo que vuelve a enfriar los humos y bloquea el tiro.
- Por último, si ambas instalaciones son ubicadas en distintos niveles, además de los problemas expuestos, se puede interferir con el mismo principio de los vasos comunicantes, lo que provoca una evolución de los humos de combustión irregular e imprevisible.

Al emplear tubos coaxiales, el aire estará precalentado, lo que contribuye a mejorar la combustión y a reducir las emisiones a la atmósfera.

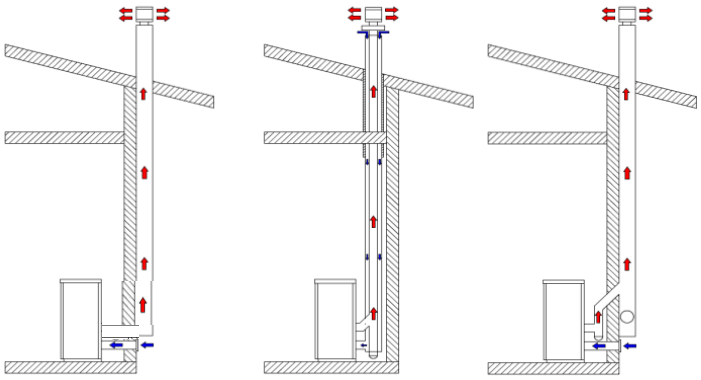

Antes de instalar, es necesario respetar las siguientes indicaciones:
Escoger un lugar definitivo donde colocar la estufa y luego:

- Prever la conexión al conducto de humos para la evacuación de los humos.
- Prever la toma de aire exterior (aire para la combustión).
- Prever la conexión para la línea eléctrica con instalación de descarga a tierra.
- La instalación eléctrica de la habitación donde se instala la estufa debe contar con puesta a tierra; de lo contrario, pueden producirse anomalías en el cuadro de mandos.
- Apoyar la estufa en el piso en posición favorable para la conexión del conducto de humos y cerca de la toma de "aire para la combustión".
- El aparato debe instalarse en un piso con capacidad de carga adecuada.
- Si la construcción existente no satisface este requisito, deben tomarse medidas apropiadas (por ej., placa de distribución de carga).
- Es necesario proteger del calor todas las estructuras que pueden incendiarse si son expuestas a calor excesivo. Los pisos de madera o de material inflamable deben protegerse con material no combustible (por ejemplo: una chapa de 4 mm o cristal cerámico).
- La instalación del aparato debe garantizar un fácil acceso para la limpieza del propio aparato, los conductos de gases de escape y el conducto de humos.
- El aparato no es adecuado para ser instalado en conducto compartido.
- Durante su funcionamiento, la estufa retira una cantidad de aire del ambiente donde se encuentra, por lo tanto, es necesaria una toma de aire exterior a la altura del tubo ubicado en la parte trasera de la estufa. Los tubos que deben utilizarse para la salida de humos deben ser tubos específicos para estufas de pellets: de acero pintado o de acero inoxidable, de 8 cm de diámetro, con juntas adecuadas.
- La toma de “aire para la combustión” debe alcanzar una pared que da al exterior o a habitaciones adyacentes a la de instalación, siempre y cuando cuenten con una toma de aire exterior y no se usen como dormitorios ni cuartos de baño, ni donde haya peligro de incendio, como por ejemplo cobertizos, garajes, almacenes de materiales combustibles, etc. Estas tomas de aire deben realizarse de manera que no puedan obstruirse ni desde dentro ni desde fuera y deben estar protegidas con rejilla, red metálica o con una protección adecuada, siempre y cuando estas protecciones no reduzcan la sección mínima.
- Cuando la estufa/caldera se instala en habitaciones donde está rodeada de materiales combustibles (por ejemplo: muebles, revestimientos de madera, etc.) deben observarse las siguientes distancias:

ESTUFAS

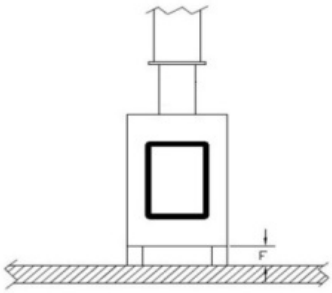

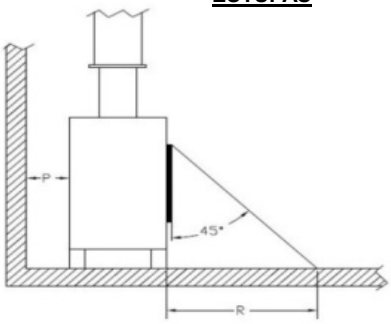

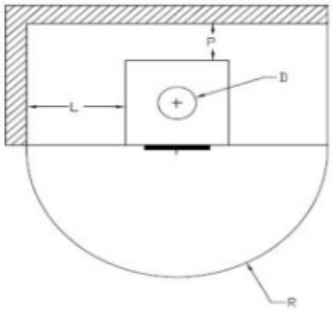

INFLAMABLE

PARED POSTERIOR P =	200	mm
PARED LATERAL L =	400	mm
SUELO F =	0	mm
FRENTE R =	700	mm

NO INFLAMABLE

PARED POSTERIOR P =	150	mm
PARED LATERAL L =	200	mm
SUELO F =	0	mm
FRENTE R =	700	mm

Aunque se aconseja siempre respetar las distancias mínimas e instalar también paneles aislantes ignífugos resistentes al calor (lana de roca, cemento celular, etc.).
Se recomienda:

Promasil 1000
Temperatura de clasificación: 1000°C
Densidad: 245 kg/m^3
Contracción a la temperatura de referencia, 12 horas: 1,3/1000°C %
Resistencia a la compresión en frío: 1,4 MPa
Resistencia a la flexión: 0,5 MPa
Coeficiente de dilatación térmica: 5,4x10^{-6} m/mK

Calor específico: 1,03 Kj/kgK
Conductividad térmica a una temperatura media:
200 °C → 0,07 W/mK
400 °C → 0,10 W/mK
600 °C → 0,14 W/mK
800 °C → 0,17 W/mK
Grosor: 40 mm

- Cuando la estufa se encuentra encendida, puede crear una depresión en la habitación donde está instalada; por lo tanto, en la habitación no deben coexistir otros aparatos con llama desnuda, excepto calderas de tipo c (estancas).
- Controlar la presencia de aire comburente: debe proceder de un espacio libre (no espacios donde haya ventiladores de extracción o bien espacio sin ventilación) o del exterior.
- **Es posible instalar la estufa en las habitaciones o en los baños utilizando tubos coaxiales o tomando el aire de la combustión desde el exterior.**
- Quitar el embalaje de la estufa: prestar atención a no dañar el producto cuando se está realizando esta operación.
- Controlar las patas de la estufa y regularlas de modo que el producto esté estable.
- Colocar la estufa de manera tal que la puerta, o en su caso, puertas no choquen contra las paredes.
- Tras haber conectado la estufa a la toma de aire comburente, desconectar el racor al conducto de humos

EJEMPLOS DE INSTALACIÓN:

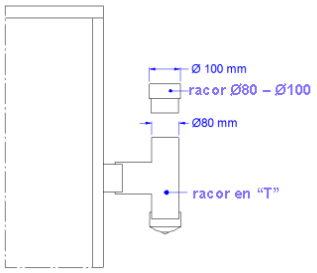

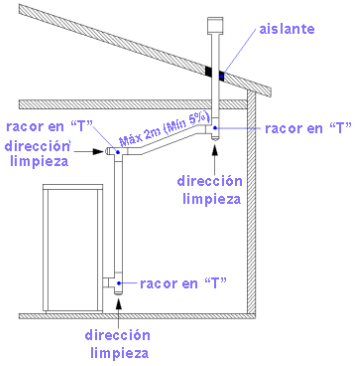

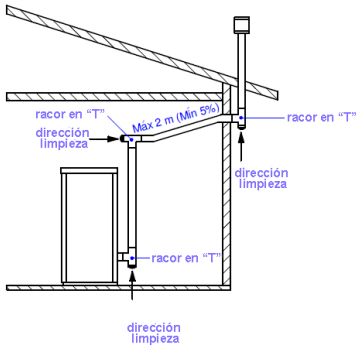

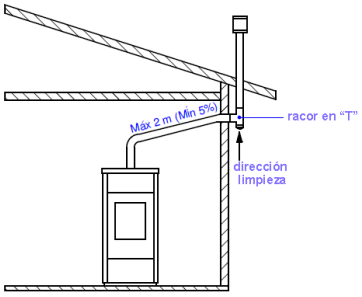

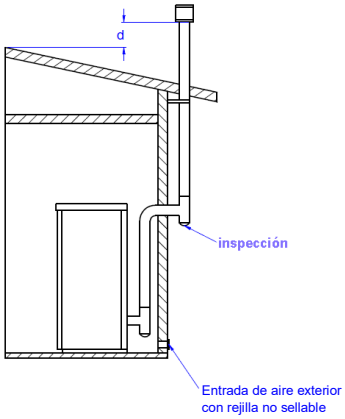

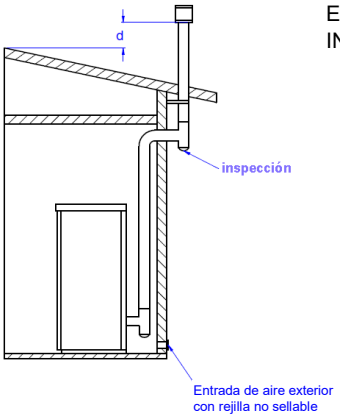

EJEMPLO DE INSTALACIÓN INCORRECTA:

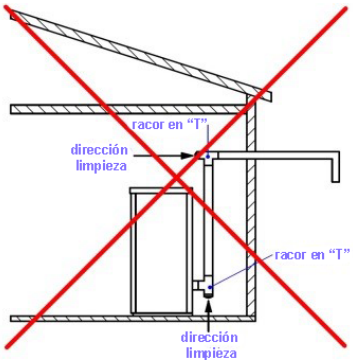

No instalar nunca los tubos de evacuación del humo para que los gases de evacuación salgan por una salida recta horizontal u orientados hacia abajo.

MODO CALIENTABAÑO

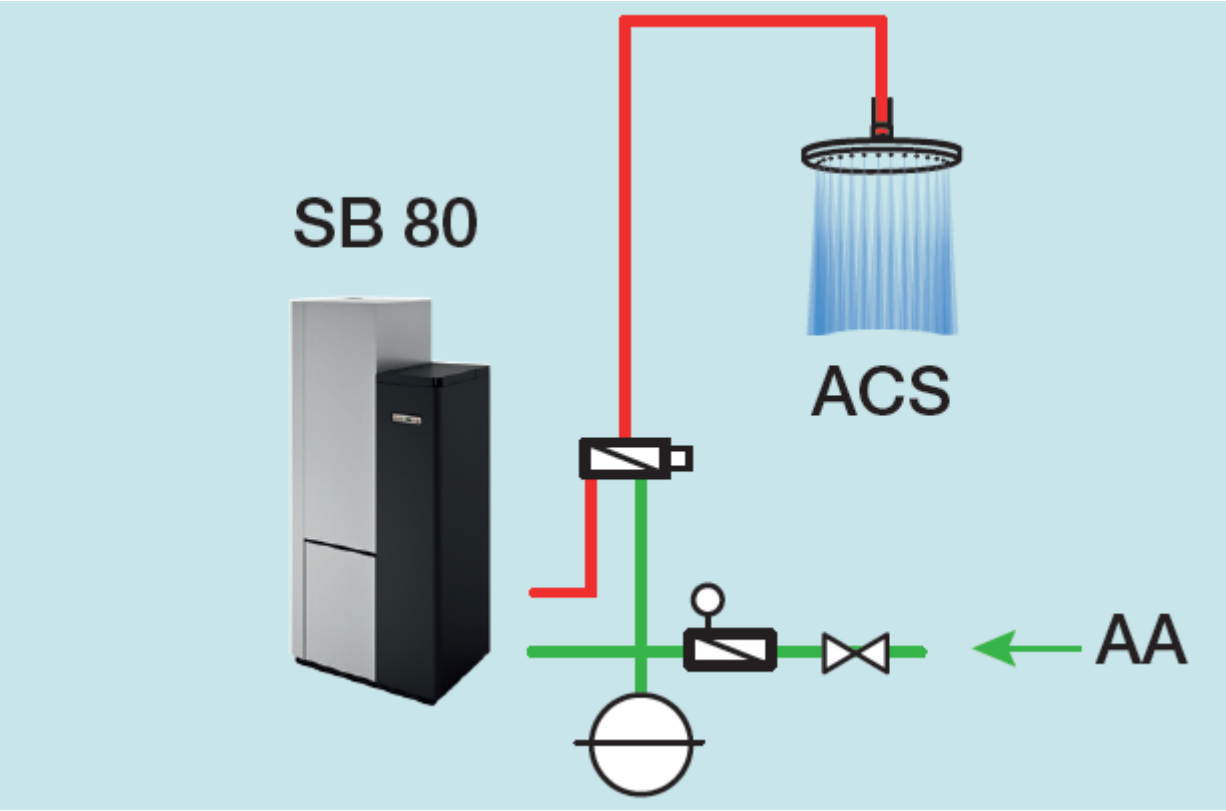

MODO TERMOESTUFA

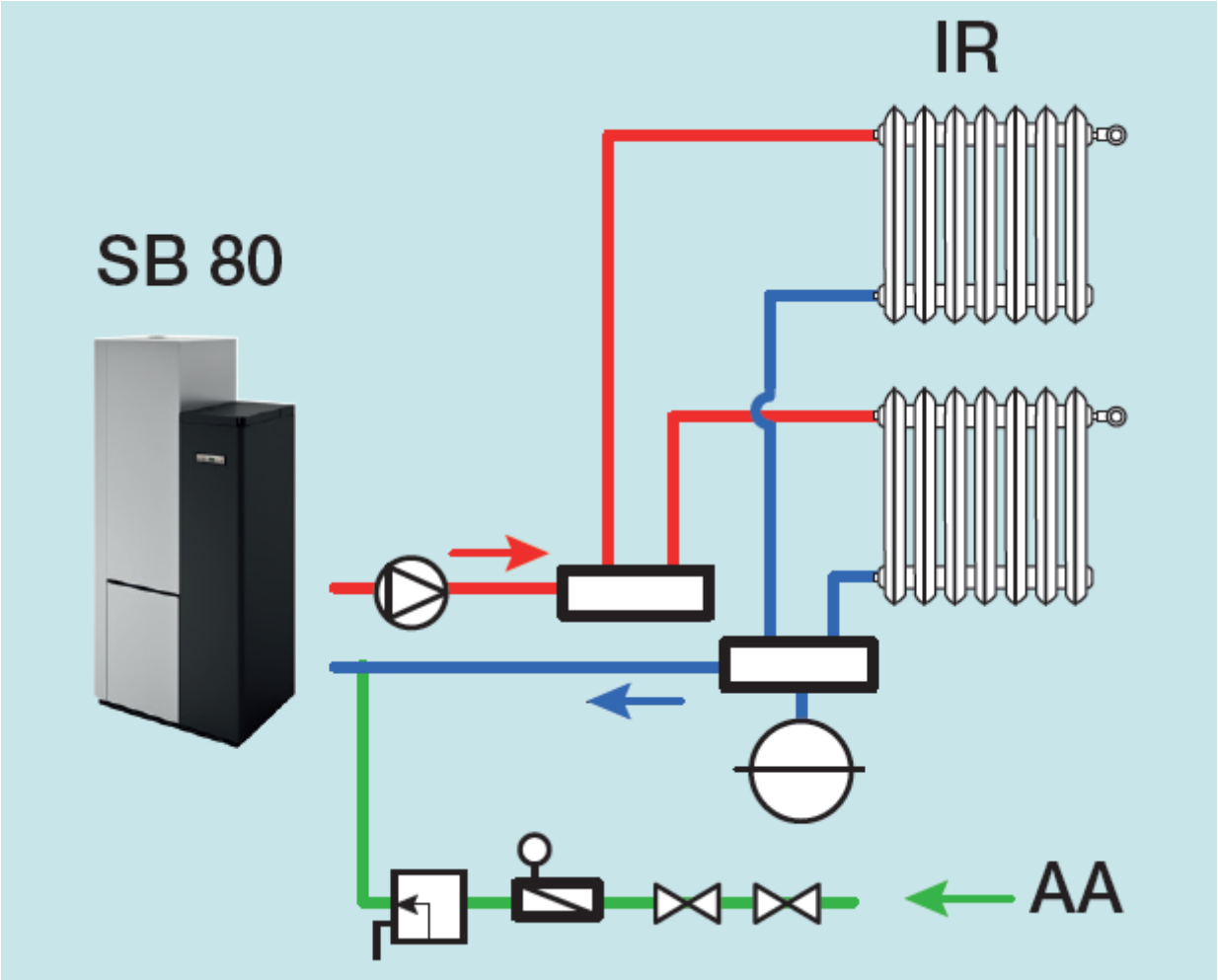

DESPLAZAMIENTO Y DESEMBALAJE

En el momento del transporte no colocar el producto en sentido horizontal. La descarga del producto debe realizarse con medios de elevación adecuados y con características que se ajusten al peso del producto. El operador debe asegurarse de que al descargar o levantar el producto no hay ni personas ni objetos en los alrededores. En el momento de quitar el embalaje intentar no dañar el producto con navajas o medios contundentes. Mantener el embalaje fuera del alcance de los niños. Desenrosque los tornillos de los soportes que sujetan el producto a la paleta y colóquelos en el punto dedicado prestando atención a cualquier impedimento que dificulte la instalación o dañe el producto. Utilice un elevador o una transpaleta para separar el aparato del palé de transporte abriéndolo en la base de la transpaleta.

Preste atención al equilibrio del producto dado su tamaño y su peso.

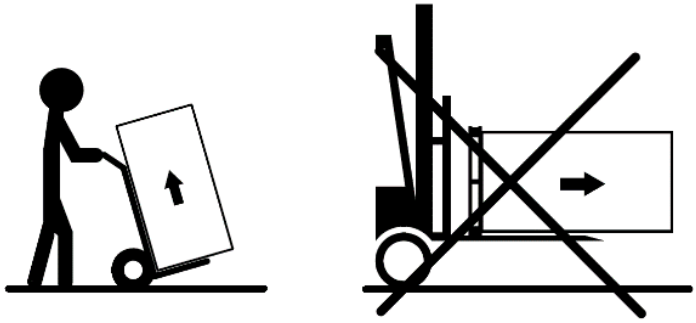

LUGAR DE INSTALACIÓN

Respetar las distancias de seguridad descritas anteriormente.

En cumplimiento de las normativas actuales para la instalación, la termoestufa de pellets debe ser colocada en un lugar ventilado en el que llegue la cantidad de aire suficiente para garantizar la combustión correcta y por tanto el buen funcionamiento. La volumetría del local no debe ser inferior a 20 m^3 y para asegurar una buena combustión (40m^3/h de aire) es necesaria una “toma de aire para la combustión” que debe alcanzar una pared que da al exterior o a habitaciones adyacentes a la de instalación, siempre y cuando cuenten con una toma de aire exterior (Ø 80mm) y no se usen como dormitorios ni cuartos de baño, o donde haya peligro de incendio, como por ejemplo cobertizos, garajes, almacenes de materiales combustibles, etc. Estas tomas de aire deben realizarse de manera que no puedan obstruirse ni desde dentro ni desde fuera y deben estar protegidas con rejilla, red metálica o protección adecuada, siempre y cuando estas protecciones no reduzcan la sección mínima.

Cuando la termoestufa de pellets se encuentra encendida, puede crear depresión en la habitación donde está instalada; por lo tanto, en la habitación no deben coexistir otros aparatos con llama desnuda, excepto calderas de tipo c (estancas) salvo que estén equipadas con un flujo de aire proprio.

No debe colocarse cerca de cortinas, sillones, muebles u otros materiales inflamables.

No debe instalarse en atmósferas explosivas o ambientes que pueden volverse potencialmente explosivos por presencia de maquinarias, materiales o polvos que puedan causar emisiones de gases o puedan incendiarse fácilmente con chispas. Antes de instalar la termoestufa de pellets, debe tenerse en cuenta que todos los acabados o vigas de material combustible deben colocarse a una distancia adecuada y fuera de la zona de irradiación de la propia estufa; además, debe tenerse en cuenta que, para no comprometer el correcto funcionamiento del aparato, es esencial crear una circulación de aire dentro de su carcasa que evite el sobrecalentamiento, esto es posible respetando las distancias mínimas y haciendo orificios de ventilación.

Se aconseja usar mangueras para conectar el aparato a la instalación hidráulica puesto que, en caso de intervenciones de mantenimiento ordinario o extraordinario, facilita el desplazamiento. Además se aconseja instalar un desfangador dado que la bomba electrónica podría atrapar la suciedad de la instalación y atascarse.

Las estufas aspiran el aire de combustión y de la limpieza del vidrio directamente del exterior, no de la habitación en la que están instaladas, si están correctamente conectadas mediante un tubo de aspiración, de manera que no se consume el oxígeno del ambiente. Al emplear tubos coaxiales el aire estará precalentado, lo que contribuye a una mejor combustión y menos emisiones a la atmósfera. Ideales para las casas pasivas, garantizando el mayor confort a bajos costos. Si la estufa no se instala con la toma de aire externa funcionará igualmente.

07.1 CONEXIÓN HIDRÁULICA

ATENCIÓN:
EN ESTE PRODUCTO **NO** ESTÁN PREVISTOS: VÁLVULA DE DESCARGA AUTOMÁTICA, VÁLVULA DE SEGURIDAD Y SENSOR DE PRESIÓN ELÉCTRONICO, VASO DE EXPANSIÓN.

- Características de la bomba a instalar: Bomba electrónica con prevalencia de al menos 6 metros.

- Características del vaso de expansión a instalar en base a la instalación:

Para el correcto dimensionamiento del vaso es necesario conocer los siguientes parámetros de funcionamiento de la instalación:
C Volumen de agua en la instalación incluida la caldera, tuberías y cuerpos calefactores con aumento prudencial del 15-20%. En principio está comprendido entre los 10 y los 20 l cada 1000 kcal/h (1,163 kW) de potencia térmica de la caldera.
y **Coeficiente de dilatación del agua**, correspondiente a la máxima diferencia entre la temperatura de calibrado del termostato de la caldera y la temperatura del agua con la instalación apagada. Ejemplos de cálculo en la siguiente tabla.
Coeficiente *y* de dilatación del agua

DIFERENCIA DE TEMPERATURA	COEFICIENTE e
0	0.00013
10	0.00027
20	0.00177
30	0.00435
40	0.01210
50	0.01450
55	0.01710
60	0.01980
65	0.02270
70	0.02580
75	0.02900
80	0.03240
85	0.03590
90	0.03960
100	0.04340
110	0.05150

P_{ia} **Presión absoluta de precarga del vaso de expansión**, la suma del valor de precarga relativa del vaso (determinada por la instalación) y la presión atmosférica:
$P_{ia} = P_{ir} + P_{atm}$
P_{fa} **Presión absoluta de calibrado de la válvula de seguridad**, obtenida sumando el valor de presión relativa de la válvula y el valor de la presión atmosférica:
$P_{fa} = P_{fr}$ ¡À P_{atm}
Dados estos parámetros la fórmula es la siguiente:

$$V_i = \frac{e \cdot C}{\frac{P_{fa} - P_{ia}}{P_{fa}}}$$

El valor ***V***, expresado en litros, es el resultado del cálculo. Para un dimensionamiento óptimo, se seleccionará el vaso con capacidad inmediatamente superior disponible en el comercio.

- Circuito hidráulico de seguridad de acuerdo con EN 1487:2014 o equivalentes en vigor (SOLO INSTALACIÓN MODO CALIENTABAÑO):

Los grupos de seguridad son dispositivos utilizados en las instalaciones hidrosanitarias para la protección de los calentadores de agua de acumulación. Están formados por diferentes componentes que cumplen las siguientes funciones: - de seguridad, para evitar que la presión del fluido contenido en los calentadores de acumulación alcance límites peligrosos - anticontaminación, para evitar el retorno del agua caliente a la red de alimentación del agua fría - de interceptación, para aislar la red de alimentación y permitir el mantenimiento y el control del circuito del hervidor. Están compuestos principalmente por:

- GRIFO DE INTERCEPTACIÓN
- VÁLVULA DE RETENCIÓN
- DISPOSITIVO DE CONTROL DE LA VÁLVULA DE RETENCIÓN
- VÁLVULA DE SEGURIDAD
- MANGO DE DESCARGA MANUAL
- DISPOSITIVO DE INTERRUPCIÓN DE CARGA HIDRÁULICA

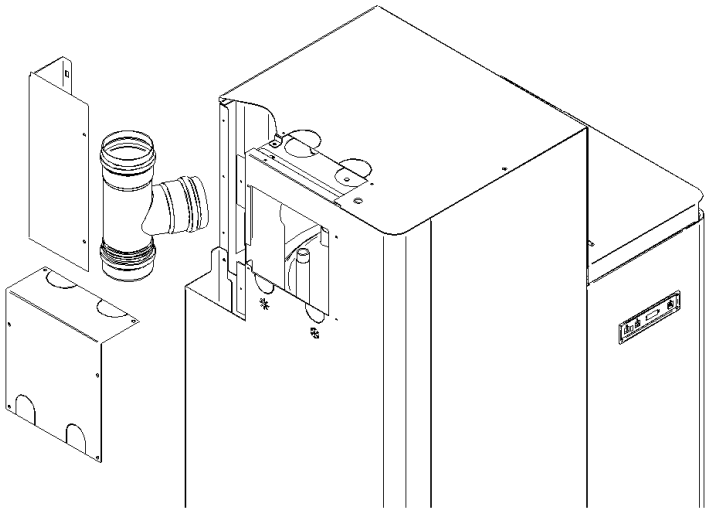

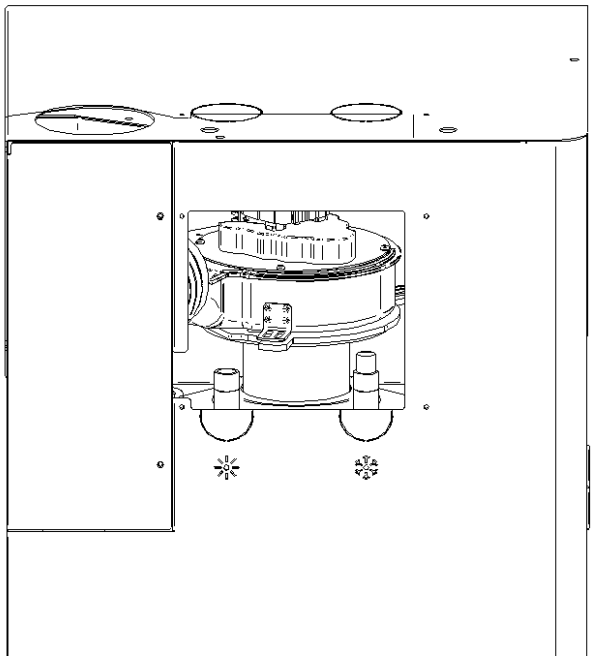

Posibles soluciones sistema instalación hidráulica: Superior, lateral, trasera.
Se recomienda el uso de los flexibles de ½ pulgada.

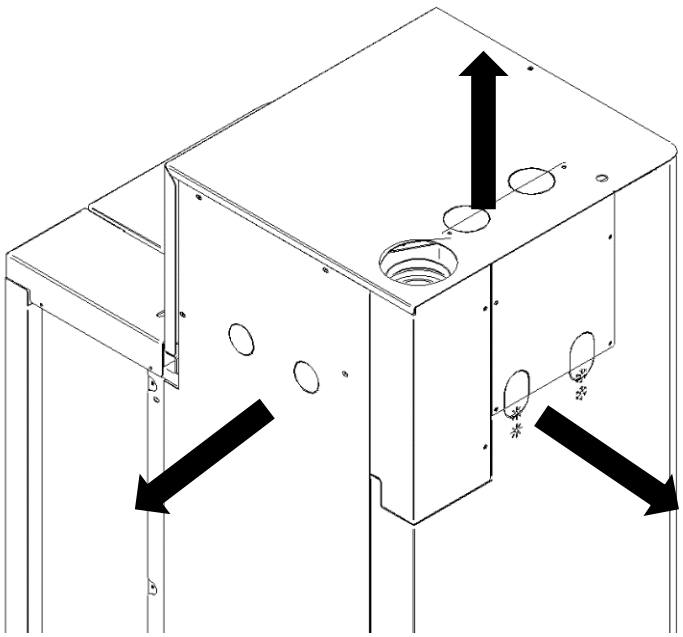

INSTALACIÓN modo **CALIENTABAÑO**

Remover las 2 tapas para la instalación de los tubos del sistema y del canal de humo. El canal de humo debe estar certificado de acuerdo con EN1856-2. Se aconseja usar tubos flexibles para conectar el aparato a la instalación hidráulica puesto que, en caso de intervenciones de mantenimiento ordinario o extraordinario, facilita el desplazamiento.

Los tubos del agua caliente y fría son de ½ pulgada. El tubo del agua caliente está indicado con el sol mientras que el tubo del agua fría está indicado con el copo de nieve.

IMPORTANTE: La tarjeta electrónica y el termostato de seguridad instalados en el producto pueden reducir el riesgo de malos funcionamientos. Es obligatorio además, instalar un circuito hidráulico de seguridad de acuerdo con EN 1487. Es una buena norma conectar la descarga del grupo a una tubería adecuada.

Se recomienda la instalación de un vaso de expansión con el fin de evitar golpes de ariete dañinos y excesos de presión accidentales. Instalar además una válvula mezcladora para evitar agua demasiado caliente en el circuito.

La empresa fabricante no asume ninguna responsabilidad por daños a cosas o personas después de la falta o instalación incorrecta de los dispositivos de seguridad.

INSTALACIÓN modo **TERMOESTUFA**

Remover las 2 tapas para la instalación de los tubos del sistema y del canal de humo. El canal de humo debe estar certificado de acuerdo con EN1856-2. Se aconseja usar tubos flexibles para conectar el aparato a la instalación hidráulica puesto que, en caso de intervenciones de mantenimiento ordinario o extraordinario, facilita el desplazamiento.

Los tubos de envío y retorno son de ½ pulgada. El envío está indicado con el sol mientras que el retorno con el copo de nieve.

Instalar la bomba electrónica y el vaso de expansión en base a la instalación y como se ha descrito antes. La válvula de seguridad debe estar a máximo 4 BAR.

Además se aconseja instalar un desfangador dado que la bomba electrónica podría atrapar la suciedad de la instalación y atascarse. Se **RECOMIENDA** instalar una válvula anticondensación y un manómetro para la lectura de la presión. Recuerde descargar la instalación hidráulica antes de encender el aparato
La presión de la instalación debe estar comprendida entre los 0,5 y los 2,5 bares. La presión recomendada es de 1,5 bar.

La empresa fabricante no asume ninguna responsabilidad por daños a cosas o personas después de la falta o instalación incorrecta de los dispositivos de seguridad.

07.2 CONEXIÓN ELÉCTRICA

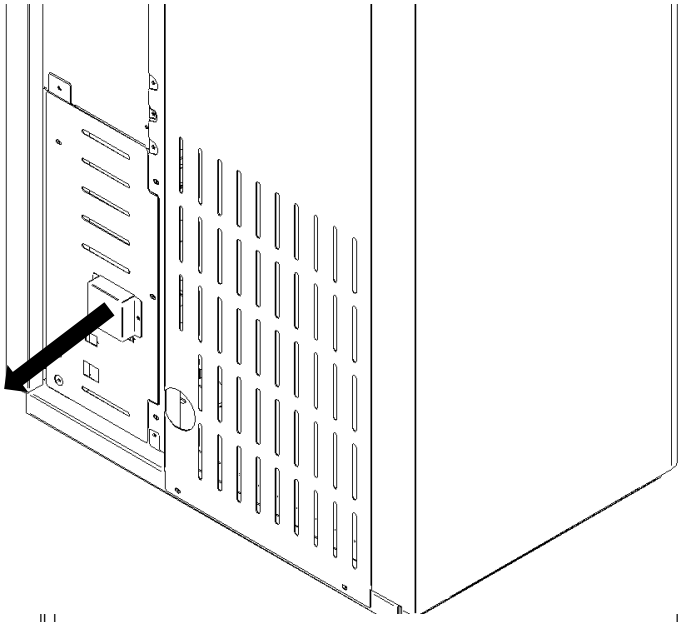

La conexión eléctrica debe ser llevada a cabo por personal cualificado, instalando aguas arriba un interruptor magnetotérmico. Prestar especial atención cuando la estufa funciona como integración de la instalación y comprobar que todos los equipos intervengan tal y como programado.
No realizar instalaciones con cables eléctricos cuyo recorrido esté cerca de conductos de humos o partes muy calientes debidamente aisladas.
La tensión es de 230V mientras que la frecuencia es 50 Hz.
El lugar donde se conecta la instalación eléctrica deberá estar equipado con el conductor de tierra según lo previsto por las Normas 73/23 CEE y 93/98 CEE.

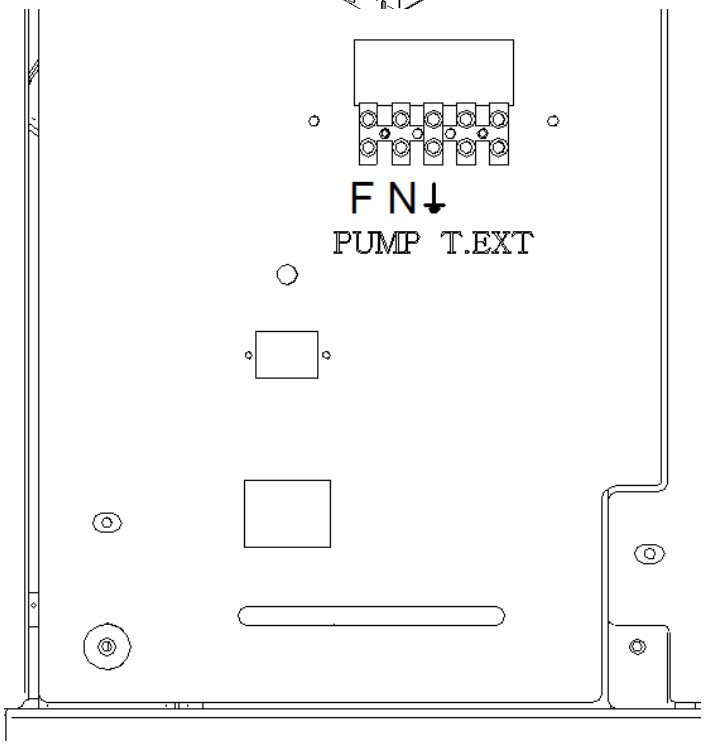

SOLO MODO TERMOESTUFA

Remover la tapa en la parte trasera del producto.

TERMOSTATO EXTERNO.
Si escoge utilizar el producto como termoestufa es posible instalar un termostato externo. Esta operación puede llevarla a cabo solamente el personal autorizado. Se puede usar un cable de 2 polos con doble aislamiento de común comercialización. En el caso de que el termostato estuviera cerrado, la estufa funciona con la potencia programada. En el caso de que el termostato se abriera, la estufa funciona en el estado MODULAR hasta el cierre del termostato.

Los polos del termostato son los de la derecha sobre el mensaje T.EXT.

BOMBA.
La bomba debe conectarse debajo del mensaje PUMP y deben conectarse F,N y Puesta a tierra.

IMPORTANTE:

Hay 3 modos de funcionamiento en base a la instalación del producto. Estos 3 modos son configurables por parámetros técnicos a los que solo el técnico instalador puede acceder. Los 3 modos se describen a continuación.

08. ELECTRÓNICA CON PANTALLA LED 3 TECLAS N. 100

08.1 CONSOLA

Consola

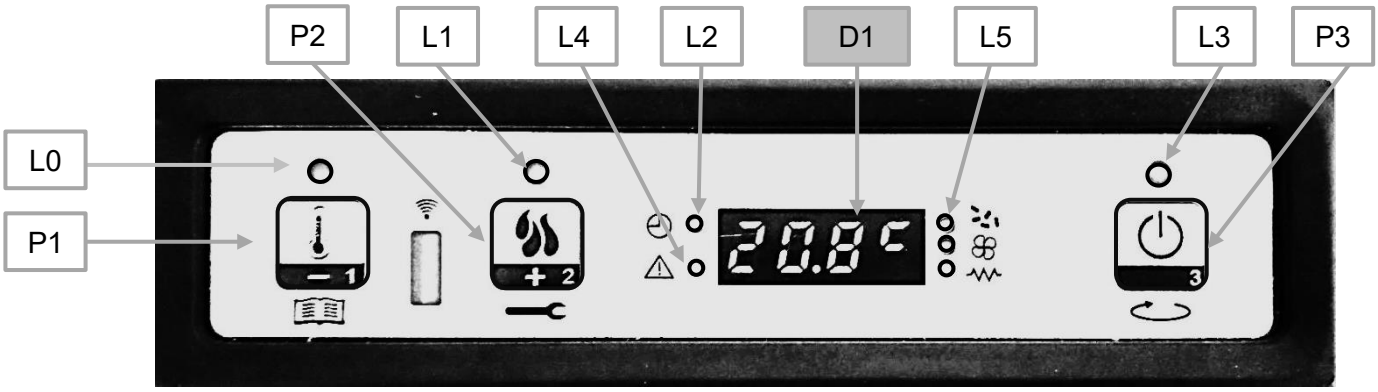

La consola muestra la información sobre el estado de funcionamiento de la estufa. Si se accede al menú, es posible obtener varios tipos de visualización y efectuar las programaciones disponibles según el nivel de acceso. Una pantalla e indicadores con LED informan al operador acerca del estado de funcionamiento de la estufa.
Dependiendo de la modalidad operativa los tipos de visualizaciones pueden asumir significados distintos según la posición en la pantalla.

DESCRIPCIÓN DEL PANEL
Led (L0) set ambiente
Led (L1) set potencia
Led (L2) crono
Led (L3) ON/OFF (ENCENDIDO/APAGADO)
Led (L4) alarma
Led (L5) sinfín/intercambiador/bujía

Botón (P1) decremento/menú/set temperatura ambiente
Botón (P2) incremento/estado estufa/set potencia
Botón (P3) ON/OFF/ salir/confirmar

Pantalla (D1) estado/potencia/parámetro

08.2 EL MENÚ

EL MENÚ
Con una presión prolongada del pulsador P1 se entra en el menú.
Dicho menú se divide en varias opciones y niveles para acceder a los ajustes y a la programación de la tarjeta.

Menú M1 – SET RELOJ
Mantener el botón (P1) pulsado hasta que aparezca el mensaje M1, confirmar con el botón ON/OFF (P3) con los botones (P1) y (P2), cambiar el día actual y pulsar el botón de encendido; ajustar la hora y pulsar ON/OFF (P3); ajustar los minutos y pulsar ON/OFF (P3); ajustar el día actual en número y pulsar ON/OFF (P3), ajustar el mes actual y pulsar ON/OFF (P3), ajustar el año actual; en este punto, para confirmar y salir mantener el botón ON/OFF (P3) pulsado hasta que vuelva a aparecer la hora.

Menú M2 – SET CRONO

Submenú M2 - 1 PERMITE CRONO
Mantener pulsado el botón (P1) hasta que aparezca el mensaje M1, pulsar el botón (P2) hasta M2, confirmar con el botón ON/OFF (P3); aparece el menú M2-1, confirmar con ON/OFF (P3) y con la flecha (P1) poner ON para activar el crono general; regresar manteniendo pulsado el botón ON/OFF (P3), con el botón (P2) elegir el programa a activar.

Submenú M2 - 2 – PROGRAMA DÍA
Dos ciclos ENCENDIDO-APAGADO fijos para cada día.

Submenú M2 - 3 – PROGRAMA SEMANA
Permite habilitar, inhabilitar y configurar todas las funciones de cronotermostato semanal. El programador semanal cuenta con 4 programas independientes cuyo efecto final está formado por la combinación de cada una de las 4 programaciones. El programador semanal puede activarse o desactivarse. Asimismo al configurar OFF en el campo horarios, el reloj ignora el mando correspondiente.
Atención: realizar la programación con cuidado para evitar, en general, superponer las horas de activación y/o desactivación en el mismo día en diferentes programas.

Submenú M2 - 4 – PROGRAMA FIN SEM
Permite habilitar, inhabilitar y configurar las funciones del cronotermostato para el fin de semana (los días 5 y 6, o sea sábado y domingo)
SUGERENCIA: para evitar confusiones y operaciones de puesta en marcha y de apagado no deseadas, activar un solo programa por vez si no se conoce exactamente lo que se desea obtener.
Desactivar el programa diario si se desea emplear el semanal. Mantener siempre desactivado el programa fin de semana si se utiliza el semanal en los programas 1, 2, 3 y 4.
Activar la programación fin de semana solamente después de haber desactivado la programación semana.

Configurar un programa
Entrar en el programa deseado pulsando una vez ON/OFF (P3), el primer parámetro es la habilitación del programa mismo, póngalo en ON pulsando el botón (P2) **(ATENCIÓN: HABILITAR UN PROGRAMA A LA VEZ PARA EVITAR PROBLEMAS CON EL CRONO).** Pulsar ON/OFF (P3), para configurar la hora de START, con los botones (P1) y (P2) importar la hora de encendido deseada; pulsar SET (P3) para configurar la hora de STOP: con las flechas (P1) y (P2) configurar la hora de apagado; solo en el programa semanal en este punto, pulsando SET (P3) se confirman los días, con el botón ON/OFF moverse entre los días de la semana y con los botones (P1) y (P2) poner ON u OFF. Una vez que las horas y los días han sido configurados, para confirmar y salir del crono mantener el botón ON/OFF pulsado hasta la pantalla inicial; si las horas han sido ajustadas correctamente, un LED verde se encenderá cerca del reloj en la parte superior izquierda de la pantalla.

Menú M3 - LENGUA
Permite seleccionar un idioma de diálogo entre los disponibles. Presionar P2 (aumento) para pasar el idioma siguiente y P1 (disminución) para retroceder y presionar P3 para confirmar.

Menú M4 – STAND-BY
Permite habilitar o inhabilitar el modo STAND-BY. Tras haber seleccionado el menú M4 con el botón P3, presionar P1 (disminución) o P2 (aumento) para cambiar el estado de ON en OFF y viceversa.

Menú M5 – SONIDO
Permite habilitar o inhabilitar el zumbador del controlador durante la señalización de las alarmas. Usar los botones P1 o P2 para habilitar o inhabilitar y pulsar P3 para confirmar.

Menú M6 – PRIMERA CARGA
Esta función está disponible solamente cuando la estufa se encuentra en **OFF** y permite cargar el tornillo sinfín durante el primer encendido de la estufa con el depósito de pellets vacío. Tras haber seleccionado el menú PRIMERA CARGA, aparecerá el mensaje "Pulsar Más" en la pantalla. A continuación presionar P2 (aumento). El ventilador del humo se enciende con la máxima velocidad, el tornillo sinfín se enciende (led tornillo sinfín encendido) y así permanecen hasta que se agota el tiempo indicado en la pantalla, o hasta que se pulsa el botón P3.

Menú M7 – CONDICION ESTUFA
Una vez en el menú M7, con la presión previa del botón P3, en la pantalla pasa el estado de algunas variables durante el funcionamiento de la estufa en trabajo. La tabla siguiente contiene un ejemplo de la visualización en la pantalla y el significado de estos valores.

Estado visualizado - Significado				
3,1" - Estado del tornillo sinfín de carga de pellets	52' - Tiempo muerto	Toff - Estado del termostato	106° - Temperatura Humos	1490 - Velocidad de extracción humos

Menú M8 – CALIBRA TÉCNICO
Esta opción del menú está reservada al técnico instalador de la estufa. Después de introducir la clave de acceso con los botones P1 (disminuir) y P2 (aumentar), permite ajustar los distintos parámetros de funcionamiento de la estufa.

Menú M9 - SALIDA
Al seleccionar esta opción, al pulsar el botón P3 se sale del menú y se regresa al estado anterior.

08.3 FUNCIONES DEL USUARIO

A continuación, se describe el funcionamiento normal del controlador regularmente instalado en una estufa en relación con las funciones disponibles para el usuario.

TIPO DE INSTALACIÓN, SELECCIÓN DEL MODO DE FUNCIONAMIENTO (configurable solo por técnico-instalador)
Entrar en el menú calibrados técnico y entrar en el menú CALIBRA FABRICA. El Pr 20 define el modo de uso del producto:

- MODO 1: modo TERMOESTUFA. La termoestufa trabaja en base a la temperatura del agua en la caldera. La potencia y la temperatura del agua en la caldera son configurables por el usuario de todos modos. Cuando la temperatura del agua en la caldera está satisfecha la termoestufa pasa a modulación o stand-by, si está activado.
- MODO 2: modo TERMOESTUFA + T.EXT. La termoestufa trabaja en base a la temperatura del agua en la caldera y al termostato externo. Cuando el termostato externo no está en llamada la termoestufa pasa a modulación o stand-by, si está activado.
- MODO 3: modo calientabaño. La termoestufa trabaja en base a la temperatura del agua en la caldera con función de calientabaño.

Encendido de la estufa
La primera operación que debe realizarse es conectar la clavija de la estufa a la instalación eléctrica, luego, llenar el depósito de pellets.
Para esta operación, es necesario prestar mucha atención a no vaciar directamente todo el saco de una sola vez, sino realizar la operación lentamente.
La cámara de combustión y el brasero deben estar libres de residuos de combustión. Comprobar que la tapa del depósito y la puerta estén cerradas. En caso de no hacerlo, de produce el funcionamiento incorrecto de la estufa y las alarmas consecuentes. Con el primer encendido, compruebe si en el brasero hay piezas que podrían quemarse (bolsa, patas, instrucciones, etc.).
Presionar P3 unos segundos para encender la estufa. El encendido exitoso se indica en la pantalla con el mensaje "ENCENDIDO" y con el parpadeo del led ON/OFF.
En estas condiciones la estufa se sitúa en el estado de precalentamiento, se encienden la bujía (visible con el led bujía L5) y el ventilador de aspiración de humos.
Las posibles anomalías durante la fase de encendido se indican en la pantalla y la estufa se pone en el estado de alarma.

Carga de pellets
Cuando transcurre 1 minuto aproximadamente, empieza la fase de carga de pellets, en la pantalla pasa el mensaje CARGA PELLETS y el led ON/OFF se enciende intermitentemente. En una primera fase el tornillo sinfín provee a cargar el pellet en el brasero por un tiempo (led tornillo sinfín encendido L5), la velocidad de los humos es definida por un parámetro interno y la bujía resulta siempre encendida (led bujía encendido L5).
En la segunda fase, transcurrido el tiempo preconfigurado, el tornillo sinfín se apaga (led tornillo sinfín apagado L5) por un tiempo preconfigurado, mientras que la velocidad de los humos y la bujía permanecen en el estado anterior.
Si no se enciende después de dicha fase, el tornillo sinfín vuelve a encenderse por un periodo preconfigurado, la velocidad de los humos es dada por un parámetro interno y la bujía permanece encendida.

Fuego presente
Cuando la temperatura de los humos alcanza y supera el valor contenido en un parámetro preconfigurado, el sistema se sitúa en el modo encendido y aparece el mensaje ESTE FUEGO en la pantalla y el led ON/OFF parpadea.
En esta fase la temperatura permanece estable por un tiempo predefinido.
La velocidad de los humos es dada por un parámetro interno, el tornillo sinfín se enciende por un cierto tiempo (led tornillo sinfín encendido intermitente L5) y la bujía resulta apagada (led bujía apagado).
Las posibles anomalías interrumpen el funcionamiento de la tarjeta que indica el estado de error.

Estufa en funcionamiento
Finalizada la fase de fuego presente, la estufa pasa a la modalidad trabajo que es la de funcionamiento normal. La pantalla muestra el mensaje (TRABAJO) y el led ON/OFF está encendido. La potencia resulta configurable pulsando la tecla P2.
Si la temperatura de los humos alcanza el umbral establecido por el parámetro Pr15, se enciende el ventilador del intercambiador de aire. (led intercambiador encendido).
IMPORTANTE: Durante dicha fase, cuando transcurre un tiempo determinado por el parámetro, la estufa efectúa la limpieza del brasero. En la pantalla aparece el mensaje deslizante (REJILLA LIMP), el tornillo sinfín está encendido (led tornillo sinfín encendido) con una velocidad determinada por el parámetro Pr09 y el ventilador de humos con la velocidad determinada por el parámetro Pr08. Pasado un tiempo dado por el parámetro preconfigurado, la estufa regresa a estado de trabajo.

Modificación de la potencia calórica configurada (MODO 1, MODO 2)
Durante el funcionamiento normal de la estufa (TRABAJO) es posible cambiar la potencia calorífica emitida pulsando el botón P2. (Led set potencia encendido)
Presionar de nuevo P2 para aumentar o P1 para disminuir la potencia calorífica. El nivel de potencia configurado se visualiza en la pantalla.

Esperar 5 segundos sin ejecutar operaciones en el teclado o presionar P3 para abandonar el set. En el MODO 3 la potencia no es configurable.

La temperatura de la caldera alcanza la temperatura configurada (SET temperatura caldera)
Cuando la temperatura de la caldera ha alcanzado el valor configurado, la potencia calórica de la estufa es automáticamente llevada al valor mínimo. En dichas condiciones, en la pantalla aparece el mensaje "MODULA". Si la temperatura desciende por debajo de la configurada la estufa regresa a modalidad “TRABAJO” y a la potencia antes configurada (Set potencia).

Stand-by
Si se habilita en el menú, la función STAND-BY permite que la estufa se apague una vez que se cumplan las condiciones que se explican a continuación.
Se habilita si por un tiempo dado por un parámetro preconfigurado, la temperatura de la caldera es superior a la temperatura configurada más un delta preconfigurado.
En la pantalla aparece el mensaje “GO-STBY“. Al final de un tiempo preconfigurado en la pantalla aparece el mensaje “ENFRIAMIENTO”. Cuando la temperatura de los humos alcanza el umbral determinado por el parámetro Pr13, la estufa entra en el modo STAND-BY y aparece el mensaje deslizante “STOP ECO TEMP GOOD”. Si la temperatura de la caldera, desciende por debajo de la temperatura configurada menos el umbral dado por el delta preconfigurado, la estufa se vuelve a encender.

Apagado de la estufa
Solo hay que mantener presionado el pulsador P3 para apagar la estufa. En la pantalla aparece el mensaje "LIMPIEZA FINAL".
Después de un tiempo establecido por el parámetro Pr39, si la temperatura de los humos se encuentra por debajo del umbral fijado por el parámetro Pr10, la estufa se apaga, mostrando el mensaje “OFF”.

Empleo del termostato/cronotermostato exterior
Si se quiere usar un termostato ambiente externo, conectar a los bornes TERM. Configurar desde parámetros técnicos el MODO 2. Es posible utilizar un **termostato externo** o un **cronotermostato externo.** En la estufa deshabilitar (OFF) las funcionalidades crono.
La habilitación de la estufa se produce con la estufa encendida cuando se cierra efectivamente el contacto.

Esquema resumen de los MODOS OPERATIVOS

	POTENCIA CONFIGURABLE	TEMPERATURA H20 CONFIGURABLE	TEMPERATURA AMBIENTE CONFIGURABLE	TERMOSTATO EXT CONFIGURABLE	STAND-BY	CONDICIONES PARA EL STAND BY
MODO 1 Termoestufa, control agua para calefacción	**SÍ**	**SÍ**	**NO**	**SÍ**	**Configurable**	**Temperatura agua calefacción satisfecha**
MODO 2 Termostufa, control agua para calefacción termostato externo	**SÍ**	**SÍ**	**NO**	**SÍ**	**Configurable**	**Termostato externo satisfecho**
MODO 3 Calientabaño, control agua sanitario	**NO**	**SÍ**	**NO**	**NO**	**Siempre activo**	**Temperatura agua sanitario satisfecha**

08.4 ALARMAS

En caso de anomalía de funcionamiento, la tarjeta interviene y señala la irregularidad encendiendo el led alarmas (led de alarma encendido) y emitiendo señales acústicas.

Cualquier condición de alarma hace que la estufa se apague inmediatamente

El estado de alarma se alcanza tras el tiempo Pr11, **SALVO LA ALARMA DE APAGÓN**, y se pone a cero con una presión prolongada del botón P3. Cada vez que se pone a cero una alarma, se efectúa una fase de apagado de la estufa por seguridad. En la fase de alarma se enciende siempre el led alarmas (led de alarma encendido) y, si el zumbador está habilitado, sonará de modo intermitente. Si no se restablece la alarma, la estufa se sitúa de todas formas en apagado y se visualiza también el mensaje de alarma.

AL1 BLAC-OUT - Alarma apagón de energía
Durante el estado de trabajo de la estufa, puede haber un corte de la energía eléctrica. Tras el restablecimiento, si el período de apagado es inferior a 20 segundos, la estufa se reinicia en modo **TRABAJO**, de lo contrario sonará la alarma. El mensaje "AL1 BLAC-OUT" se desplaza por la pantalla y la estufa se apaga.

AL2 AJUSTA SONDA GAS - Alarma sonda de temperatura de humos
Se produce cuando la sonda humos está averiada. La estufa entra en estado de alarma, el led de alarmas se enciende. (Led alarmas encendido). La estufa mostrará el mensaje "AL2 AJUSTA SONDA GAS " en la pantalla y se apagará.

AL3 TEST ABGASTEMP SENSOR - Alarma exceso de temperatura de humos
Se produce cuando la sonda de humos detecta una temperatura más alta que un valor fijo establecido que no puede ser cambiado por medio de un parámetro. La pantalla muestra el mensaje " AL3 TEST ABGASTEMP SENSOR " y la estufa se apaga.

AL4 ASPIRD ESTROPE - Alarma codificador de humos averiado
Se produce cuando el ventilador de humos está averiado. La estufa entra en estado de alarma y el mensaje "AL4 ASPIRAD ESTROPE-" aparecerá en la pantalla.

AL5 FALTA ENCENDIDO - Alarma fallo en el encendido
Se produce cuando la fase de encendido falla. Esto sucede si después del tiempo dado por el parámetro Pr11, la temperatura de los humos no excede el parámetro Pr13. La pantalla muestra el mensaje "AL5 FALTA ENCENDIDO" y la estufa entra en estado de alarma.

AL6 FALTA PELLET - Alarma de ausencia de pellets
Se produce cuando la temperatura del humo cae por debajo del parámetro Pr13 durante el funcionamiento. La pantalla muestra "AL6 FALTA PELLET" y la estufa entra en estado de alarma.

AL7 SEGURIDAD TÉRMIC - Alarma de sobretemperatura seguridad térmica
Se produce cuando el termostato de seguridad general detecta una temperatura superior al umbral de activación. El termostato se dispara y apaga el tornillo sinfín, al estar situado en serie con su fuente de alimentación, y el controlador interviene para indicar el estado de alarma (led de alarma encendido). En la pantalla aparece el mensaje "AL7 SEGURIDAD TÉRMIC" y la estufa se apaga.

AL8 FALTA DEPRESIÓN- - Alarma ausencia depresión
Se produce cuando el componente externo (presostato) detecta una presión por encima del umbral de activación. El presostato interviene apagando el tornillo sinfín, al estar conectado eléctricamente en serie, y el controlador señala el estado de alarma (led de alarma encendido) mostrando "AL8 FALTA DEPRESIÓN-" en la pantalla. La estufa se sitúa en el modo apagado.

Alarma termostato general
En el caso de que el termostato de seguridad detecte una temperatura superior al umbral de activación, el mismo interviene para quitar la alimentación al tornillo sinfín (cuya alimentación es en serie y contemporáneamente, Se visualiza el mensaje **ALARMA SEGURIDADTÉRMIC** y el sistema se detiene. Desenroscar el tapón cercano a la tapa del depósito de pellet y pulsar el botón para rearmar el contacto.

MENSAJE SERVICE
Dependiendo de las horas trabajadas, la estufa mostrará el mensaje SERVICE (o SER) durante el funcionamiento. El mensaje no bloquea el funcionamiento de la estufa pero será necesario un mantenimiento extraordinario con el técnico especializado que restablecerá las horas de funcionamiento.

09. CONEXIONES

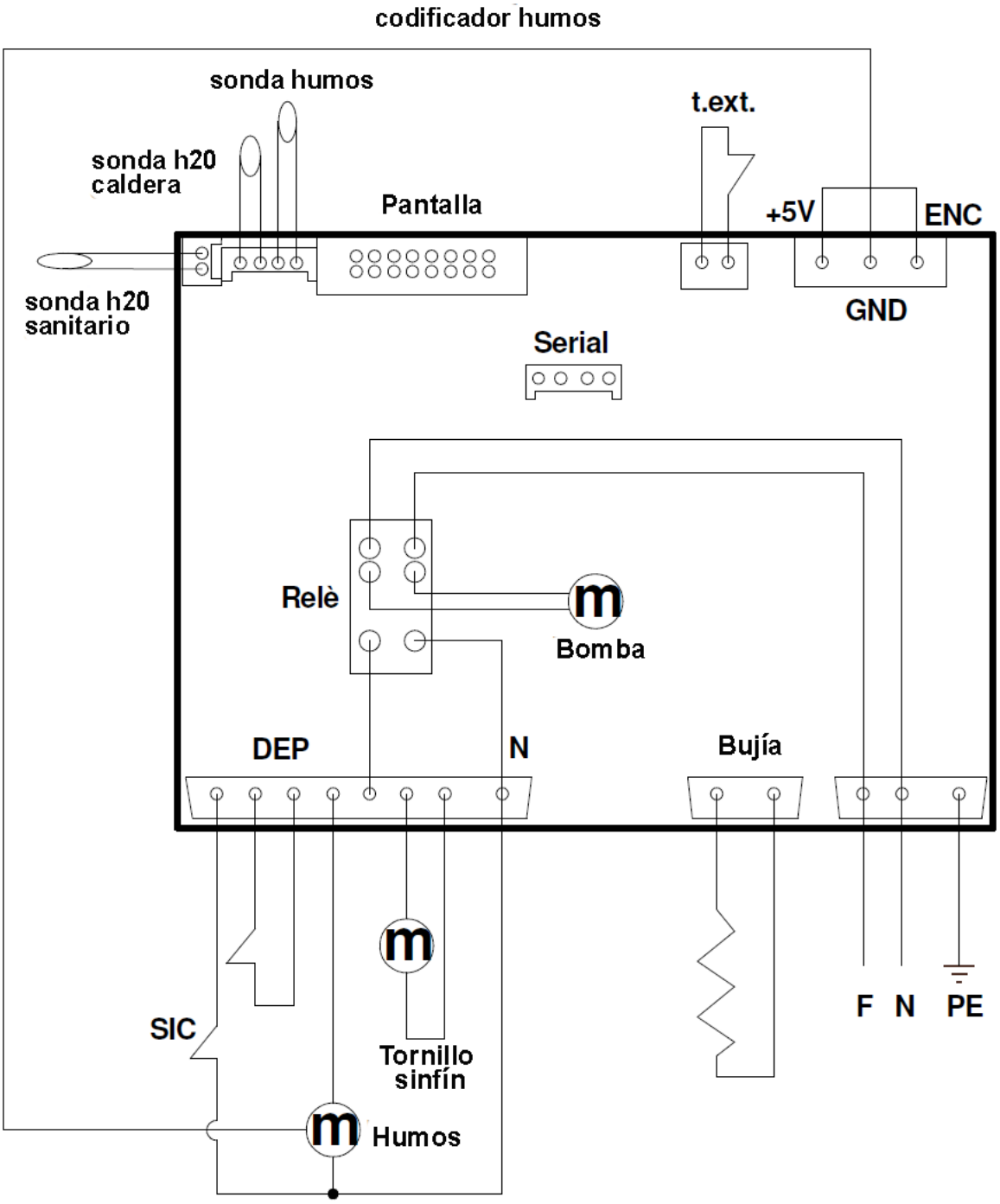

10. LIMPIEZA Y MANTENIMIENTO RUTINARIO

La estufa necesita una limpieza sencilla pero frecuente para poder garantizar la máxima eficacia y un funcionamiento normal.
El comprador deberá limpiar regularmente la estufa siguiendo las instrucciones contenidas en este manual de instrucciones, y en particular deberá realizar una limpieza diaria antes de cada ignición o recarga de pellets, del cajón de cenizas, del fogón y de la cámara de combustión.
La falta de limpieza y/o mantenimiento rutinario de la estufa puede causar: mal funcionamiento, obstrucción del brasero y las tuberías, combustión deficiente o lenta, sobrecalentamiento de la estufa e incendio en el depósito.
Eva Stampaggi S.r.l. no asume ninguna responsabilidad penal y/o civil, directa y/o indirecta, por el mal funcionamiento de la estufa y por los daños a las personas o los bienes causados por la falta de limpieza o mantenimiento ordinario o por la limpieza o el mantenimiento ordinario incorrectos de la estufa.

Realice la limpieza diaria con la estufa completamente fría de la siguiente manera:

- Aspirar el fondo del brasero en el interior de la cámara de combustión

Realice la limpieza semanal en una estufa completamente fría de la siguiente manera:

- Aspirar la cámara de combustión asegurándose de que no haya brasas encendidas. Si las brasas siguen encendidas, la aspiracenizas se incendiará;
- Quitar las cenizas del interior del hogar y de la puerta.
- Limpiar el vidrio con un paño húmedo o con una pelota hecha con periódico humedecida y pasada por las cenizas. Si la operación se realiza con la estufa caliente podría explotar el vidrio.
- Vaciar el cajón de cenizas, aspirándolo o tirando las cenizas a la basura.
- Aspirar el compartimiento del cajón de cenizas y la inspección adyacente a este

Realice la limpieza mensual con la estufa completamente fría de la siguiente manera:

- Aspirar el tapón de la T del racor de humos. Abrir la inspección lateral y retirar el tapón de la T.

Precaución: utilizar solo un paño seco para limpiar la estufa. No utilizar material abrasivo ni productos que puedan corroer o blanquear las superficies. Al final de la temporada, con la última ignición, debe consumirse por completo el pellet que queda en el tornillo sinfín. El tornillo sinfín debe permanecer vacío para evitar obstrucciones causadas por los residuos de aserrín solidificado por la humedad.

11. MANTENIMIENTO EXTRAORDINARIO

El comprador deberá hacer limpiar anualmente el conducto de humos y las chimeneas, antes del invierno, a personal técnico cualificado y conservar la documentación que deberá exhibir en caso de activación de la garantía.
Antes de realizar el mantenimiento, se recomienda apagar la estufa, utilizando el botón de encendido, y quitar la clavija.
También debe realizarse una limpieza antes de reanudar el uso de la estufa, ya que durante el período de verano puede haber habido impedimentos para el flujo regular de los gases de escape (por ejemplo, anidamiento, incrustaciones u obstrucciones).
La falta de mantenimiento extraordinario puede causar: depresión con poca corriente de aire y llama lenta, obstrucción del brasero y las tuberías, sobrecalentamiento de la estufa y fuego en el conducto de humos.
Eva Stampaggi S.r.l. no asume ninguna responsabilidad penal y/o civil, directa y/o indirecta por el mal funcionamiento y sus efectos en las personas o en las cosas debidos a la ausencia de mantenimiento extraordinario o por un mantenimiento incorrecto de la estufa.

Llegado el primer frío y con el viento, no es raro que se produzcan incendios en la chimenea debido a los residuos que quedan en ella; en caso de que suceda, le ofrecemos varios consejos:

- Bloquear de inmediato el acceso del aire al conducto;
- Utilizar arena o puñados de sal gruesa, en lugar de agua, para extinguir el fuego;
- Alejar objetos y muebles del conducto caliente.

Precaución: utilizar solo un paño seco para la limpieza externa de la estufa. Al final de la temporada, con la última ignición, debe consumirse por completo el pellet que queda en el tornillo sinfín. El tornillo sinfín debe permanecer vacío para evitar obstrucciones causadas por los residuos de aserrín solidificado por la humedad.

12. ANOMALÍAS Y POSIBLES SOLUCIONES

PROBLEMA	CAUSA	SOLUCIÓN
PRIMER ENCENDIDO	**CON EL FIN DE FAVORECER EL PRIMER ENCENDIDO DEL APARATO, TAL VEZ SEA NECESARIO REPETIR LA FASE DE CARGA INICIAL ALGUNAS VECES YA QUE LA BARRENA COMPLETAMENTE VACÍA TARDA UN TIEMPO DETERMINADO PARA LLENARSE.**	
PANTALLA APAGADA	AUSENCIA ALIMENTACIÓN	CONTROLAR LA CLAVIJA Y LA PRESENCIA DE ENERGÍA ELÉCTRICA.
	CABLE DE CONEXIÓN DEFECTUOSO	LLAMAR A LA ASISTENCIA TÉCNICA.
	FUSIBLE INTERRUMPIDO TARJETA	LLAMAR A LA ASISTENCIA TÉCNICA.
	TARJETA DEFECTUOSA	LLAMAR A LA ASISTENCIA TÉCNICA.
	PANTALLA DEFECTUOSA	LLAMAR A LA ASISTENCIA TÉCNICA.
FUEGO FRESCO ALAR ALARMA ACTIVA FALTAN PELLETS ALARMA ACTIVA FALTA ENCENDIDO - AL6 FALTAN PELLETS AL6 SIN LLAMA SIN LLAMA	AUSENCIA ALIMENTACIÓN	CONTROLAR LA CLAVIJA Y LA PRESENCIA DE ENERGÍA ELÉCTRICA.
	FALTA PELLET	CONTROLAR DEPÓSITO.
	TORNILLO SINFÍN BLOQUEADO POR UN CUERPO EXTRAÑO	DESCONECTAR CLAVIJA, VACIAR DEPÓSITO, ELIMINAR POSIBLES CUERPOS EXTRAÑOS, TIPO TORNILLOS, ETC.
	PELLET DE MALA CALIDAD	CAMBIAR PELLET.
	REGULACIÓN PELLET A LA POTENCIA MÍNIMA INSUFICIENTE	LLAMAR A LA ASISTENCIA TÉCNICA.
	INTERRUPCIÓN ENERGÍA ELÉCTRICA	APAGAR Y ENCENDER DE NUEVO LA ESTUFA, VERIFICAR LA CLAVIJA.
ALAR NO ENC ALARMA ACTIVA FALTA ENCENDIDO - AL5 NO SE ENCIENDE SIN ESTABILIZACIÓN	FALTA PELLET	CONTROLAR DEPÓSITO.
	INTERVENCIÓN TERMOSTATO DE SEGURIDAD	REARMAR EL TERMOSTATO MANUAL EN LA PARTE TRASERA DE LA ESTUFA
	SONDA HUMOS DEFECTUOSA	LLAMAR A LA ASISTENCIA TÉCNICA.
	TORNILLO SINFÍN BLOQUEADO POR UN CUERPO EXTRAÑO	DESCONECTAR CLAVIJA, VACIAR DEPÓSITO, ELIMINAR POSIBLES CUERPOS EXTRAÑOS, TIPO TORNILLOS, ETC.
	MOTOR TORNILLO SINFÍN DEFECTUOSO	LLAMAR A LA ASISTENCIA TÉCNICA.
	TARJETA DEFECTUOSA	LLAMAR A LA ASISTENCIA TÉCNICA.
	VENTILADOR SALIDA HUMO DEFECTUOSO	LLAMAR A LA ASISTENCIA TÉCNICA.
	BRASERO SUCIO	LIMPIAR BRASERO.
	TEMPERATURA DEMASIADO RÍGIDA	REPETIR ENCENDIDO VARIAS VECES Y VACIAR EL BRASERO.
	PELLET MOJADO	VERIFICAR EL LUGAR DE ALMACENAJE PELLET.
	BUJÍA ENCENDIDO DEFECTUOSA	LLAMAR A LA ASISTENCIA TÉCNICA.
FUEGO FRESCO ALAR AL1 APAGÓN	DURANTE LA FASE DE TRABAJO FALLA LA ENERGÍA ELÉCTRICA	SI DURANTE MÁS DE 20 SEGUNDOS LA ESTUFA SE APAGA/LIMPIAR EL BRASERO SI LA ESTUFA SE REINICIA EN EL MODO TRABAJO DURANTE MENOS DE 20 SEGUNDOS
LIMPIAR BRASERO	ADVERTENCIA QUE APARECE DESPUÉS DE 8 HORAS DE FUNCIONAMIENTO DE LA ESTUFA (SOLO MODELOS DE 4/5 KW) LAS 8 HORAS SON ACUMULATIVAS	PARA DESBLOQUEAR LA ADVERTENCIA, PULSE LOS 3 BOTONES DE LA PANTALLA DURANTE 4-5 SEGUNDOS
LLAMA LENTA IRREGULAR	TAPÓN DISPOSITIVO ANTIEXPLOSIÓN NO SITUADO CORRECTAMENTE O AUSENTE.	
	CHIMENEA PARCIALMENTE OBSTRUIDA	LIMPIAR INMEDIATAMENTE LA CHIMENEA.
	AIRE DE COMBUSTIÓN INSUFICIENTE	TUBO DE ASPIRACIÓN OBSTRUIDO.
	ESTUFA ATASCADA	LIMPIAR BRASERO, LIMPIAR CONTENEDOR CENIZAS.
	ASPIRADOR HUMO DEFECTUOSO / SUCIEDAD	UN TÉCNICO ESPECIALIZADO HA DE EFECTUAR LA LIMPIEZA, LLAMAR A LA ASISTENCIA TÉCNICA.
	REGULACIÓN AIRE COMBURENTE INADECUADA	LLAMAR A LA ASISTENCIA TÉCNICA.
ALARMA FALLO VENTILADOR ALARMA ACTIVA VENTILADOR-AVERÍA AL4 VENTILADOR-AVERÍA AL. VENT	VENTILADOR DE HUMOS AVERIADO O DEFECTUOSO	LLAMAR A LA ASISTENCIA TÉCNICA.
	LA TARJETA NO ESCUCHA EL MOTOR EN MARCHA (TARJETA DEFECTUOSA)	LLAMAR A LA ASISTENCIA TÉCNICA.
ECO/MÓDULO	ALCANZANDO LA TEMPERATURA AMBIENTE ESTABLECIDA / CORRECTO FUNCIONAMIENTO, LA ESTUFA FUNCIONA A POTENCIA 1. AUMENTAR SET TEMPERATURA AMBIENTE PARA SITUAR DE NUEVO EL APARATO EN "TRABAJO".	
STOP FUEGO LIMP BRASERO LIMPIAR BRASERO LIMPIEZA DEL BRASERO	CICLO PERIÓDICO DE LA LIMPIEZA BRASERO	FUNCIONAMIENTO CORRECTO.
STAND-BY/ECO STOP / PAUSA	TEMPERATURA AMBIENTE CONFIGURADA ALCANZADA / FUNCIONAMIENTO CORRECTO.	
ALAR FALLO DEP ALARMA ACTIVA FALTA DEPRES- FALTA AL8 DEPRES- AL. VACUOST – AL DEPR.	LARGO CHIMENEA EXCESIVO O INADECUADO	CHIMENEA NO CONFORME, MÁX. 6 METROS DE TUBO CON Ø 80 mm CADA CURVATURA A 90° O AJUSTE EN T ES COMO 1 METRO de TUBO.
	EVACUACIÓN OBSTRUIDA	LIMPIAR CHIMENEA / INTERPELAR A UN FUMISTA.
	CONDICIONES METEOROLÓGICAS DESFAVORABLES	CASOS ESPECIALES DE VIENTO FUERTE.
ALARMA ACTIVA ALARM DE FLUJO FLUJO AL	SENSOR SUCIO, CONDUCTO OBSTRUIDO O PUERTA ABIERTA.	LLAMAR A LA ASISTENCIA TÉCNICA.
FALLO ALAR SEG ALARMA ACTIVA SEGURIDAD-TÉRMICA AL7 SEGURIDAD TÉRMICA AL. SEG.	TEMPERATURA CALDERA DEMASIADO ELEVADA	DEJAR ENFRIAR LA ESTUFA, REARMAR EL TERMOSTATO MANUAL EN LA PARTE POSTERIOR. ENCENDER DE NUEVO LA ESTUFA, DISMINUIR LA POTENCIA DE LA ESTUFA. SI EL PROBLEMA PERSISTE, LLAMAR A UN TÉCNICO ESPECIALIZADO.
	INTERRUPCIÓN TEMPORAL ENERGÍA	DEJAR ENFRIAR LA ESTUFA, REARMAR EL TERMOSTATO MANUAL EN LA PARTE POSTERIOR. ENCENDER DE NUEVO LA ESTUFA.
	VENTILADOR INTERCAMBIADOR DEFECTUOSO	LLAMAR A LA ASISTENCIA TÉCNICA.
	TERMOSTATO DE REARME DEFECTUOSO	LLAMAR A LA ASISTENCIA TÉCNICA.

	TARJETA DEFECTUOSA	LLAMAR A LA ASISTENCIA TÉCNICA.
HUMOS ALAR SOND **ALARMA ACTIVA SONDA DE HUMOS** **SONDA DE HUMOS AL2** **AL. S. HUMOS**	SONDA HUMOS DEFECTUOSA	LLAMAR A LA ASISTENCIA TÉCNICA.
	SONDA HUMOS DESCONECTADA	LLAMAR A LA ASISTENCIA TÉCNICA.
TEMPERATURA CALIENTE ALAR **ALARMA ACTIVA DE HUMOS CALIENTES** **AL3 HUMOS CALIENTES** **AL. T. HUMOS**	SONDA HUMOS DEFECTUOSA	LLAMAR A LA ASISTENCIA TÉCNICA.
	TARJETA DEFECTUOSA	LLAMAR A LA ASISTENCIA TÉCNICA.
	VENTILADOR INTERCAMBIADOR DEFECTUOSO	LLAMAR A LA ASISTENCIA TÉCNICA.
	REGULACIÓN PELLET A LA POTENCIA MÁXIMA EXCESIVA	LLAMAR A LA ASISTENCIA TÉCNICA.
ALARMA LIMPIADOR/PUERTA	MECANISMO DE LIMPIEZA DEL BRASERO BLOQUEADO O PUERTA CONTRA INCENDIOS ABIERTA/CERRADA INCORRECTAMENTE	-COMPROBAR SI LA PUERTA CONTRA INCENDIOS ESTÁ CORRECTAMENTE CERRADA -ASEGURARSE DE QUE NO HAY CUERPOS EXTRAÑOS QUE BLOQUEEN EL MECANISMO DE LIMPIEZA DEL BRASERO - LLAMAR A LA ASISTENCIA TÉCNICA
ALARMA DE TURBOLADOR/PUERTA	MECANISMO DE LIMPIEZA DEL TURBOLADOR BLOQUEADO O PUERTA CONTRA INCENDIOS ABIERTA/CERRADA INCORRECTAMENTE	- COMPROBAR SI LA PUERTA CONTRA INCENDIOS ESTÁ CORRECTAMENTE CERRADA - LLAMAR A LA ASISTENCIA TÉCNICA
ALARMA DE SEGURIDAD TÉRMICA/PUERTA	TERMOSTATO DE SEGURIDAD TÉRMICA O PUERTA CONTRA INCENDIOS ABIERTA/CERRADA INCORRECTAMENTE	- DEJAR ENFRIAR LA ESTUFA, REARMAR EL TERMOSTATO MANUAL EN LA PARTE POSTERIOR. REINICIAR LA ESTUFA -COMPROBAR SI LA PUERTA CONTRA INCENDIOS ESTÁ CORRECTAMENTE CERRADA
ALARMA TRIAC BARRENA	LA TARJETA DETECTA EL FUNCIONAMIENTO INCORRECTO DEL MOTOR DE CARGA DE PELLETS	-SENTARSE Y VOLVER A ENCENDER LA ESTUFA - LLAMAR A LA ASISTENCIA TÉCNICA
Tarjeta T (°C)	LA TEMPERATURA DE LA TARJETA HA SUPERADO LOS 70 °C	DEJAR QUE LA ESTUFA SE ENFRÍE Y VOLVER A ENCENDERLA. SI LA ALARMA REAPARECE, CONTACTAR CON EL DEPARTAMENTO DE ASISTENCIA TÉCNICA.
(BÚSQUEDA DE CAMPO) EL CONTROL REMOTO NO SE CONECTA	EL CONTROL REMOTO HA PERDIDO LA UNIDAD	PULSAR LAS TECLAS 1 Y 2 SIMULTÁNEAMENTE DURANTE UNOS 3-4 SEGUNDOS HASTA QUE APAREZCA LA PALABRA "SELECCIONAR UNIDAD" (UNIDAD DE SALIDA DE FÁBRICA 0 PREDETERMINADA)
	POSIBLE INTERFERENCIA	INTENTAR DESCONECTAR ELECTRODOMÉSTICOS O APARATOS QUE PUEDEN GENERAR CAMPOS ELECTROMAGNÉTICOS.
EL MANDO A DISTANCIA NO SE ENCIENDE	PANTALLA APAGADA	CONTROLAR BATERÍAS / MANDO A DISTANCIA DEFECTUOSO.

Fecha 1º mantenimiento _____ / _____ / _____

(Sello CAT)

Fecha 2º mantenimiento _____ / _____ / _____

(Sello CAT)

Fecha 3º mantenimiento _____ / _____ / _____

(Sello CAT)

CERTIFICADO DE INSTALACIÓN Y PRUEBA

CLIENTE: _____

CALLE: _____

CIUDAD: _____

C.P.: _____

PROVINCIA: _____

TEL: _____

Fecha de entrega: _____

Documento de entrega: _____

Aparato mod: _____

Matrícula: _____ Año: _____

Sello del vendedor:

Sello del instalador:

Nombres: _____

Apellidos: _____

Dirección: _____CP:_____

Localidad: _____

Tel.: _____

El cliente declara, al final de la instalación del aparato, que los trabajos han sido realizados como corresponde y en conformidad con las instrucciones del manual de uso. Declara además, haber comprobado el perfecto funcionamiento y conocer las indicaciones necesarias para realizar el uso correcto y la correcta conducción y mantenimiento del aparato.

Firma del CLIENTE

Firma del VENDEDOR / INSTALADOR

15. GARANTÍA

La garantía
Eva Stampaggi S.r.l. garantiza que la estufa está construida de acuerdo con EN 13240 (estufas de leña) EN 14785 (estufas de pellets) y EN 12815 (estufas de leña y estufas), utilizando materiales de alta calidad y no contaminantes.
Eva Stampaggi S.r.l. garantiza que la estufa está libre de defectos que la hacen inadecuada para su uso previsto o reducen significativamente su valor. Las normas del Código Civil italiano o la legislación nacional aplicable que rige la garantía en el contrato de venta, o la legislación nacional aplicable ex D. Int.
Cualquier falta de conformidad puede ser reclamada con las garantías y procedimientos previstos en el Decreto Legislativo. 206/2005, siempre que el comprador tuviera conocimiento del defecto, o no pudiera ignorarlo con la diligencia ordinaria, o si la falta de conformidad deriva de instrucciones o materiales proporcionados por el mismo.
La garantía excluye los fallos de funcionamiento, defectos y/o averías y los daños consecuentes a bienes y/o personas, atribuibles a un uso anormal y/o inadecuado del producto y/o no conforme con las normas de seguridad y/o el “Manual de Instrucciones de la estufa de pellets", o resultantes de una instalación que no cumpla (a la que también se equipara la ausencia de documentos que certifiquen dicho cumplimiento) con las normativas y directivas de seguridad vigentes, o realizadas por personal no cualificado (UNI10683 y UNIEN 1443), o cuando, a modo de ejemplo, haya una descarga directa a la pared.
Del mismo modo, cualquier disconformidad atribuible aleatoriamente a un uso o instalación del producto que no cumpla con las leyes y reglamentos aplicables y/o las instrucciones contenidas en este "Manual de instrucciones de la estufa de pellets” no estará cubierta por la garantía.
La citada garantía queda también excluida por defectos de conformidad, mal funcionamiento, defectos y/o fallas y los consiguientes daños, causados a bienes y/o personas, resultantes del uso de la estufa de una manera que no cumpla con las directivas de seguridad.
La garantía por mal funcionamiento, defectos y/o defectos y/o averías no funciona y Eva Stampaggi S.r.l. no asume ninguna responsabilidad por los daños causados a la propiedad o las personas como consecuencia de: la falta de primera ignición llevada a cabo por un técnico especializado, a la que se equipara la ausencia de dichos documentos, que prueben dicha operación; de la violación y/o incumplimiento de lo dispuesto en este manual de Instrucciones; de la manipulación y/o alteración de la estufa y su cuadro eléctrico; del incumplimiento de las luces y alarmas; de la falta limpieza y mantenimiento ordinario; de la falta limpieza y mantenimiento extraordinario llevado a cabo por personal técnico especializado, a la que se equipara la ausencia de documentos que prueben dicho mantenimiento; de la utilización inadecuada de la estufa; de la falta de requisitos de instalación; del incumplimiento de los procedimientos de notificación de defectos de conformidad previstos en el Decreto Legislativo nº. 206/2005; por el uso de combustible inadecuado o deficiente; por modificaciones y/o reparaciones realizadas sin comunicación previa y autorización relativa de Eva Stampaggi S.r.l.; por el uso de repuestos no originales y/o no específicos para la estufa.
La lista anterior debe considerarse no exhaustiva y, por lo tanto, los casos no expresamente indicados pero que, en virtud de una interpretación analógica, pueden equipararse a los casos enumerados también deben considerarse incluidos entre los casos de exclusión de la garantía.
Quedan excluidas de la garantía las siguientes diferencias relacionadas con las características naturales de los materiales de recubrimiento: los granos de las piedras, que son la característica principal, y que garantizan su singularidad; cualquier grieta/s pequeña que se detecte en recubrimientos cerámicos/majólicos; cualquier diferencias en los tonos y sombras de los recubrimientos cerámicos/majólicos; vidrio de puerta; juntas; obras de albañilería.
Eva Stampaggi S.r.l. no asume ninguna responsabilidad por: daños a piezas metálicas cromadas y/o anodizadas y/o pintadas o, en todo caso, con superficies tratadas, causados por los roces o impactos con otros metales; daños a piezas metálicas cromadas y/o anodizadas y/o pintadas o en cualquier caso con superficies tratadas, si se deben a un mantenimiento y/o limpieza inadecuados con productos o agentes químicos (dichas piezas deben limpiarse utilizando únicamente agua); daños a componentes mecánicos y piezas mecánicas debido a un uso o instalación inadecuados por personal no especializado o, en cualquier caso, por instalación que no cumpla con las instrucciones contenidas en el embalaje; daños a componentes eléctricos o electrónicos y piezas debidos a un uso o instalación inadecuados realizado por personal no especializado o, en cualquier caso, por instalación que no cumpla con las instrucciones contenidas en el embalaje.
Las resistencias de ignición son materiales sujetos a desgaste, cuya duración depende del uso de la estufa; por lo tanto, la correspondiente garantía se limita a los primeros 6 meses de uso del producto.
Advertencia: después de la compra, guarde el certificado de garantía junto con el embalaje original del producto, el certificado de instalación y prueba y el recibo emitido por el vendedor. La fecha del documento del impuesto sobre las ventas determinará la duración real de la garantía.

La garantía puede hacerse valer de la siguiente manera:
El procedimiento de **posventa** es gestionado por nuestro personal, con el que es posible contactar llamando al número **0438.35469** o enviando un correo electrónico a info@evacalor.it
Nuestro personal especializado puede brindarle información sobre problemas técnicos, sobre instalaciones y mantenimiento.
En el caso en que no sea posible resolver el problema telefónicamente, nuestro personal indicará la anomalía al **C**entro de **A**sistencia **T**écnica de la zona más cercana al usuario, el cual garantizará la intervención dentro de los cinco días hábiles
Las piezas reemplazadas dentro del período de garantía están garantizadas durante el período restante de garantía del producto adquirido.
Por la falta de uso del producto durante el tiempo necesario para su reparación, el fabricante no reconoce ningún tipo de resarcimiento.
En caso de reemplazo del producto, el fabricante se compromete a entregar el producto al revendedor, quien a su vez se encargará del reemplazo mediante el mismo procedimiento llevado a cabo en el momento de la venta con el usuario final.
La presente garantía tiene validez dentro del territorio italiano. En caso de ventas o instalaciones efectuadas en el extranjero; la garantía debe ser reconocida por el distribuidor presente en el país extranjero.
La garantía se lleva a cabo con la reparación o sustitución de los elementos defectuosas, de las partes defectuosas o de todo el producto, a discreción de la empresa.

Cuando se solicita asistencia, es indispensable tener al alcance de la mano:
- Número de serie
- Modelo de la estufa
- Fecha de compra
- Lugar de compra
- Certificado de fondo de comercio de garantía completado por C.A.T. especializado.

IMPORTANTE:

EVA STAMPAGGI RECOMIENDA DIRIGIRSE A SUS REVENDEDORES Y CENTROS DE ASISTENCIA AUTORIZADOS.

ES OBLIGATORIA LA INSTALACIÓN QUE CUMPLA CON LA NORMA DE LEY, EVA STAMPAGGI RECOMIENDA FIRMEMENTE QUE EL PRIMER ENCENDIDO DE PRODUCTOS SEA REALIZADO POR TÉCNICOS HABILITADOS.

EVA STAMPAGGI NO SE CONSIDERA RESPONSABLE POR LAS VENTAS ON LINE Y POR LAS RESPECTIVAS OFERTAS PUESTO QUE NO REALIZA VENTAS DIRECTAS AL PÚBLICO.

ANTE CUALQUIER PROBLEMA TÉCNICO DURANTE EL PERÍODO DE LA GARANTÍA LEGAL, EL PROCEDIMIENTO REQUIERE DIRIGIRSE AL REVENDEDOR O DIRECTAMENTE A NUESTRO POS VENTA.

ADVERTENCIAS para una correcta eliminación de los residuos de aparatos eléctricos y electrónicos (RAEE) en conformidad con la Directiva Europea 2002/96/CE y sucesiva modificación 2003/108/CE.

La presencia de este símbolo aplicado en el producto, determina que el mismo NO es un residuo que se debe considerar genérico, sino que se debe desguazar y eliminar respetando las normas vigentes en su País, asegurándose que los específicos centros de recogida cumplan con la Ley en cuanto a la seguridad y al respeto y tutela del ambiente. La responsabilidad de esta eliminación está a cargo del propietario y para no incurrir en sanciones o consecuencias negativas para el ambiente y la salud, recomendamos contactar directamente a la Administración del Ayuntamiento, al ente local para la eliminación de residuos o al revendedor, para tener más información sobre los lugares y modalidades de recogida.

La correcta eliminación de los residuos es importante no sólo para el ambiente y la salud de los ciudadanos, sino porque dicha operación lleva a recuperar materiales que logran un importante ahorro energético y de recursos.

Eva Stampaggi S.r.l.
Via Cal Longa Z.I.
I - 31028 Vazzola (TV)
Tel. +39.0438.740433 r.a
Fax +39.0438.740821
Correo electrónico: info@evacalor.it

Sello y Firma del Revendedor

Eva Stampaggi S.r.l.
Via Cal Longa Z.I.
31028 Vazzola (TV) ITALIA
Tel: +39 0438 740433
Fax: +39 0438 740821

I dati e le caratteristiche indicate non impegnano Eva Stampaggi S.r.l., che si riserva il diritto di apportare le modifiche ritenute opportune senza obbligo di preavviso o di sostituzione.
Tutti i diritti riservati. Vietata riproduzione totale o parziale senza espressa autorizzazione di Eva Stampaggi S.r.l.

The data and features indicated are in no way binding to Eva Stampaggi S.r.l. The company reserves the right to make any changes necessary without prior notice or replacement.
All rights reserved. Total or partial reproduction prohibited without the express authorisation of Eva Stampaggi S.r.l.

Les données et caractéristiques indiquées n'engagent pas Eva Stampaggi S.r.l., qui se réserve le droit d'apporter les modifications jugées opportunes sans obligation de préavis ou de remplacement.
Tous droits réservés. La reproduction totale ou partielle sans autorisation expresse de Eva Stampaggi S.r.l. est interdite.

Die angegebenen Daten und Eigenschaften binden das Unternehmen Eva Stampaggi S.r.l. nicht, das sich das Recht vorbehält, ohne zu Vorankündigungen oder Ersetzungen verpflichten zu sein, für opportun gehaltene Änderungen vorzunehmen.
Alle Rechte vorbehalten. Der vollständige oder teilweise Nachdruck ist ohne die ausdrückliche Genehmigung der Eva Stampaggi GmbH nicht gestattet.

Los datos y las características que se indican no son vinculantes para Eva Stampaggi S.r.l. que se reserva el derecho de efectuar las modificaciones que juzgue oportunas sin previo aviso o sustituciones.
Todos los derechos están reservados. Prohibida la reproducción total o parcial sin la autorización expresa de Eva Stampaggi S.r.l.

Os dados e as características indicadas não comprometem a Eva Stampaggi S.r.l., que se reserva o direito de efetuar as modificações consideradas oportunas sem obrigação de aviso prévio ou de substituição.
Todos os direitos reservados. É proibida a reprodução total ou parcial sem a autorização expressa da Eva Stampaggi S.r.l.