FR

MANUEL D'INSTRUCTION Poêles hermétiques

SILENCE 9
SILENCE 11
TRINITY

EVA STAMPAGGI

IMPORTANT:
A LIRE ASSOLUTAMENTE

1. La garantie est valable au PREMIER ALLUMAGE si celui-ci exécuté par un TECHNICIEN AUTORISE.
2. Le produit en phase de transport et d'installation NE DOIT PAS ETRE ou RETOURNE ou PLACE en POSITION HORIZZONTALE.
3. L'installation du poêle doit être exécutée par du personnel compétent et selon les normes en vigueur dans le pays où il se trouve
4. En cas d'allumage manqué ou coupure de courant électrique, avant de répéter telle opération, il faut ASBSOLUMENT VIDER LE CREUSET. Le non respect de telle indication et de telle procédure peut causer aussi des dommages (brisures/fissures) à la vitre de la porte.
5. NE PAS INTRODUIRE MANUELEMENT du granulé dans le creuset dans le but de favoriser l'allumage du poêle.
6. En cas de comportement anormale de la flamme ou dans n'importe quel cas, NE JAMAIS ETEINDRE le poêle en coupant l'alimentation électrique, mais en utilisant le bouton d'extinction (On/Off). Couper le courant signifie empêcher l'extracteur des fumées de poursuivre sa fonction.
7. Dans le cas où la phase d'allumage se prolonge (pellet humide, de mauvaise qualité) et produise la Formation d'un excès de fumées dans la chambre de combustion, il est opportun d'ouvrir la porte de celle-ci afin de favoriser l'évacuation des fumées en observant un comportement préventif sécuritaire.
8. Il est très recommandé d'utiliser un GRANULE DE BONNE QUALITE ET CERTIFIE. L'usage de pellet De basse qualité peut causer un mauvais fonctionnement et dans certains cas la rupture de composants mécaniques, situations que le fabricant ne peut en aucun cas s'en assumer la responsabilité.
9. Le nettoyage ordinaire (creuset et chambre de combustion) DOIT ETRE FAIT QUOTIDIENEMENT. Le FABRICANT ne répond en aucun cas des anomalies dues à cette négligence.
10. **Appareils hermétiques !!**
    Ces dispositifs prennent l'air de combustion et le nettoyage de verre directement de l'extérieur, pas dans la pièce où ils sont installés, s'ils sont correctement connectés au moyen d'un tuyau d'aspiration, en veillant à ce que l'oxygène ne soit pas consommé De l'environnement. En utilisant des tubes coaxiaux, l'air sera préchauffé et contribuera à une meilleure combustion et à une émission plus faible dans l'atmosphère. Idéales pour les maisons passives, elles garantissent le plus de confort à faible coût. Si vous n'installez pas le poêle avec la prise d'air externe, le radiateur fonctionnera de la même manière.

Eva Stampaggi S.r.l. n'assume aucune responsabilité pour dommages aux choses et/ou blessures aux personnes suite au non-respect des points soulignés et mis en évidence en précédence et pour tout produit non installé selon les normes autorisées.

SOMMAIRE

01. SECURITE DU PRODUIT 3
01.1 AVIS DE SECURITE 3
01.2 NORMES GENERALES DE SECURITE 4
01.3 CERTIFICAT DE CONFORMITE CE 6
02. DESCRIPTION DU PRODUIT 9
03. INSTALLATION DU PRODUIT 10
03.1 INTRODUCTION 10
03.2 CONDUIT FUMEES 10
03.3 CHEMINEE 13
03.4 TIRAGE 14
03.5 RENDEMENT POELE 15
03.6 INSTALLATION 16
04. UTILISATION DU PRODUIT 21
04.1 RADIOCOMMANDE 22
05. NETTOYAGE ET MAINTENANCE 30
05.1 INTRODUCTION 30
05.2 NETTOYAGE JOURNALIER 30
05.3 RESPONSABILITE DU CONSTRUCTEUR 30
06. ANOMALIES ET POSSIBLES SOLUTIONS 31
07. ATTESTATION D'INSTALLATION ET TEST 34
08. MAINTENANCE PROGRAMMEE ANNUELLE 36
09. CERTIFICAT DE GARANTIE 37

01. SECURITE DU PRODUIT

01.1 AVIS DE SECURITE

Nos produits sont construits en conformité selon la norme EN13240 (Poêles à bois) EN 14785 (poêles à pellet) EN 12815 (cuisine et thermo-cuisine à bois), EN 303-5:2012 (chaudière à combustible solide), utilisant des matériaux de haute qualité non polluants.
Pour Utiliser au mieux votre produit il est recommandé de suivre et respecter les instructions décrites dans ce manuel.
Lire attentivement ce manuel avant l'usage ou quel que soit l'opération d'entretien.
L'intention d' Eva Stampaggi est celui de fournir la majeur quantité d'informations en mesure de garantir une utilisation plus sure et éviter dommages à personnes, choses ou parties de l'appareil lui-même.
Chaque produit étant soumis à un test interne avant l'expédition il est possible d'y trouver des résidus occasionnels à l'intérieur.

CONSERVER LE MANUEL POUR FUTURES CONSULTATIONS
EN CAS DE NECESSITE' OU D'ECLAIRCISSEMENT
S'ADRESSER A UN REVENDEUR AUTORISE

- L'installation et l'appairage doivent être exécutés par du personnel qualifié, autorisé et formé professionnellement et dans le respect des normes européennes (UNI 10683 pour l'Italie) et nationales, des règlements locaux et des instructions d'installation ci-jointes.
- La combustion de déchets, en particulier de matériels plastiques, endommage le poêle et la fumisterie, et est entre autre interdit par les lois de protection contre les émissions nocives.
- Ne jamais utiliser d'alcool, essence ou autres liquides inflammables pour allumer le feu ou le raviver durant le fonctionnement (ou l'usage) de l'appareille.
- Non introduire dans le poêle une majeure quantité de combustible que celle indiquée dans le manuel
- Ne pas modifier le produit.
- Il est interdit d'utiliser l'appareil avec la porte ouverte ou le verre brisé.
- Ne pas utiliser l'appareil comme superficie de séchage, appui, échelle, etc...
- Ne pas installer le poêle dans les chambres à coucher ou salles de bains.

Le pellet à utiliser est le suivant:

Les poêles à granulés fonctionnent exclusivement avec des granulés de diverses essences de bois conformes à la norme DIN plus 51731 ou EN plus 14961-2 A1 ou PEFC/04-31-ONORM M7135 qui ont les caractéristiques suivantes:
Valeur calorifique min 4,8 kWh/kg (4180 kcal/kg)
Densité 630-700 kg/m3
Humidité max 10% de poids
Diamètres: 6 ± 0,5 mm
Cendres pourcentage: Max 1% du poids
Longueur: min 6 mm-max 30 mm
Composition: 100% bois non traité de l'industrie du bois ou post-consommation sans adjonction de substances liantes et exempt d'écorce conformément aux réglementations en vigueur.

01.2 NORMES GENERALES DE SECURITE

- Employer ce poêle seulement comme décrit dans ce manuel. Tout autre usage non conseillé par le Fabricant peut causer incendies ou accidents aux personnes.
- S'assurer que le type d'alimentation électrique soit conforme aux indications sur l'étiquette au dos de l'appareil (230V~/50Hz).
- Ce produit n'est pas un jouet. Tenir les enfants sous surveillance et à distance de l'appareil.
- Cet appareil n'est pas destiné à personne (enfants inclus) avec capacités réduites physiques, sensorielles ou mentales et /ou sans la nécessaire expérience et connaissance à moins qu'elles n'aient reçu d'une personne responsable pour leur sécurité la nécessaire supervision et formation pour l'usage de l'appareil.
- Débrancher l'alimentation électrique du réseau en cas de nettoyage ou non utilisation.
- Pour déconnecter le poêle, mettre l'interrupteur en position OFF et enlever la prise sans tirer sur le câble.
- Ne boucher en aucun cas les entrées d'air comburent et sorties de fumées.
- Ne pas toucher le poêle avec les mains humides/mouillées; celle-ci est à tous les effets équipée de composants électriques.
- **Ne pas utiliser l'appareil en cas de câble ou prise endommagés. L'appareil est classifié comme comme tipe Y: câble d'alimentation substituable par un technicien qualifié. Si le câble d'alimentation est endommagé, celui-ci devra être substitué par le fabricant ou le SAV ou par du personnel qualifié.**
- Ne rien connecter sur le câble et ne pas le plier.
- L'usage de rallonge est déconseillé car en risque de surchauffe et d'incendie.
- **Durant son normal fonctionnement certaines parties du poêle comme la porte, la vitre, la poignée peuvent rejoindre des températures élevées: soyez donc attentif en particulier avec les enfants. Eviter donc le contact de ces parties avec la peau non protégée (usage de gants).**
- **ATTENTION! NE PAS TOUCHER sans les opportunes précautions et protections la PORTE FEU, VITRE, POIGNEE. TUYAU ECHAPPEMENT FUMEES DURANT LE FONCTIONNEMENT: la forte chaleur développée par la combustion du pellet les surchauffe!**
- Tenir loin tout matériel inflammable comme meubles, coussins, couvertures, papiers, vêtements, rideaux et autres à une distance de 1,5 m du frontal du poêle et à 30 cm des parois latérales et arrière.
- Danger d'incendie si, durant le fonctionnement le poêle est soit recouvert ou en contact avec des matériaux **inflammables** inclus de rideaux, draps, couvertures, etc. **TENIR LOIN LE PRODUIT DE TELS MATERIELS.**
- Ne pas immerger le câble, la prise ou d'autres éléments de l'appareil dans l'eau ou autres liquides.
- Ne pas utiliser le poêle dans des ambiances poussiéreuses ou en présence de vapeurs inflammables (par ex. : dans un garage ou atelier).
- Un poêle peut générer dans ses parties internes des arcs ou des scintilles. Il ne doit pas être utiliser dans des contextes dangereux comme par exemple à risque d'incendie, d'explosion, en présence de substances chimiques ou atmosphères saturées d'humidité.
- N'utilisez pas l'appareil à proximité immédiate de baignoires, de douches, de lavabos ou de piscines.
- Ne pas placer l'appareil sous une prise; Ne pas utiliser à l'extérieur.
- N'essayez pas de réparer, de démonter ou de modifier l'appareil. L'appareil ne contient pas de pièces réparables par l'utilisateur.
- Éteignez l'interrupteur, retirez la fiche avant de l'entretenir et ne le faites que sur un poêle froid.
- **AVERTISSEMENT: DÉBRANCHEZ TOUJOURS L'APPAREIL LORSQUE VOUS EFFECTUEZ UN ENTRETIEN.**
- **ATTENTION! Ces poêles ne fonctionnent qu'avec des granulés; Ne pas utiliser de carburants différents: tout autre matériau sera brûlé, ce qui entraînera des pannes et un mauvais fonctionnement.**
- **Entreposer le pellet dans un endroit frais et sec: le rangement dans des endroits trop froids ou humides peut entraîner une réduction de la capacité de chauffage du poêle. Prêter une attention particulière au stockage et à l'entreposage manutention des sacs de granulés pour éviter que le pellet ne se désagrège produisant la formation de sciure.**
- Le combustible se présente sous la forme de petits cylindres dont les dimensions sont de Ø 6-7mm, longueur maximale 30 mm, avec une humidité maximale de 8%; Le poêle a été construit et calibré pour brûler les granulés composés de divers types de bois pressés en conformité avec les règlements pour protéger l'environnement.
- Le passage d'un type de granule à un autre pourrait provoquer une petite variation au niveau de la performance, parfois presque imperceptible. Cette variation pourrait être résolue en augmentant ou en diminuant la puissance d'utilisation du poêle.
- **Nettoyez régulièrement le creuset à chaque allumage ou recharge.**
- Le foyer doit être maintenue fermé, sauf lors de la recharge et de l'enlèvement des résidus, afin d'éviter que les émanations ne s'échappent.
- Ne pas allumer ou éteindre le poêle de façon intermittente; Il est en fait équipé de composants électriques et électroniques qui pourraient être endommagés.

- N'utilisez pas l'appareil comme incinérateur ou de toute autre manière que celui pour lequel il a été conçu.
- N'utilisez pas de combustibles liquides.
- Ne pas apporter de modifications non autorisées à l'appareil.
- N'utilisez que des pièces de rechange originales recommandées par le fabricant.
- Il est important que le transport du poêle soit effectué conformément aux consignes de sécurité et éviter les déplacements et les chocs insouciants, car ils pourraient endommager la céramique ou la structure.
- La structure métallique est traitée avec un vernis à haute température. Lors de la première cuisson, il est possible que de mauvaises odeurs soient émises en raison de la peinture des pièces métalliques qui sèchent: cela n'implique aucun danger et il suffit de ventiler les locaux. La peinture, après le premier allumage, atteint la résistance maximale et les caractéristiques physiques chimiques définitives.
- Pour recharger le réservoir, soulevez simplement le capot d'accès et inclinez le culot avec la machine allumée, en prenant soin d'encadrer le réservoir. Recharger le réservoir avant de longues absences pour assurer son autonomie.
- Il peut arriver qu'en raison du réservoir qui s'est vidé complètement la Coclea se vide à son tour complètement jusqu'à ce que la machine soit éteinte, pour la redémarrer, en la renvoyant aux conditions idéales, il peut être nécessaire deux allumages, la cochlée étant particulièrement longue.
- **ATTENTION! Si l'installation n'est pas effectuée selon les procédures indiquées, en cas de panne de courant, une partie des fumées de combustion peut s'écouler dans l'environnement. Dans certains cas, cependant, il peut être nécessaire d'installer un groupe de continuité.**
- **ATTENTION! Le poêle étant un dispositif de chauffage, a des surfaces très chaudes. Pour cette raison, il est recommandé que le maximum de prudence**
    - vous ne devriez jamais ouvrir la porte ;
    - vous ne devriez pas toucher le verre de la porte car il est très chaud ;
    - il faut veiller à ce que les enfants ne s'approchent pas ;
    - vous ne devez pas toucher les gaz d'échappement ;
    - vous ne devriez pas jeter tout type de liquide à l'intérieur du foyer ;
    - vous ne devriez pas faire tout type d'entretien jusqu'à ce que le poêle est froid ;
    - vous ne devriez pas faire tout type d'intervention sauf avec du personnel qualifié ;
    - vous devez respecter et suivre toutes les instructions de ce manuel.

Anti-explosion

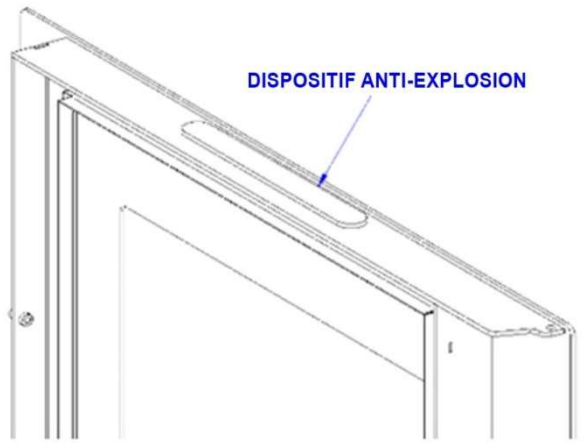

Certains appareils sont équipés de dispositifs de sécurité contre les explosions. Avant l'allumage du poêle ou après un nettoyage, contrôler attentivement que le dispositif est correctement placé dans son logement. Le dispositif se trouve dans la partie supérieure de la porte du foyer.

01.3 CERTIFICAT DE CONFORMITE CE

CE

EVA STAMPAGGI S.r.l.
Via Cal Longa Z.I.
31028 Vazzola (TV) - ITALY

18

Trademark: EVA CALòR

EN 14785 :2006

Residential space heating appliances fired by wood pellet
Appareil de chauffage domestique alimenté aux granulés de bois

Type: SPCN9
Model: SILENCE 9

Distance to adjacent combustible materials *Distance par rapport à matériaux combustibles*	:	5 cm Rear 20 cm Sides - cm Floor	
Emission of CO in combustion products *Emission de CO dans les produits de combustion*	:	nominal heat output 0,008 % reduced heat output 0,030 %	
Maximum operating pressure *Pression de service maximale*	:	-	
Flue gas temperature *Température des fumées*	:	147 °C at nominal heat output 65 °C at reduced heat output	
Nominal heat output *Puissance thermique nominale*	:	8,5 kW	**Nominal heat output** *Puissance thermique nominale*
Reduced heat output *Puissance thermique réduite*	:	3,0 kW	**Reduced heat output** *Puissance thermique réduite*
Efficiency *Rendement énergétique*	:	nominal heat output 90,5 % reduced heat output 96,0 %	
Fuel type *Type de combustible*	:	Wood pellet *Granulés de bois*	
Dust emission *Poussiéres*	:	18 mg/Nm^3 11,5 mg/MJ	**Dust emission** *Poussiéres*
Electrical power supply *Puissance électrique absorbée*	:	370 W	
Rated voltage *Tension nominale*	:	230 V	
Rated frequency *Fréquence nominale*	:	50 Hz	

CE

EVA STAMPAGGI S.r.l.
Via Cal Longa Z.I.
31028 Vazzola (TV) – ITALY

18

Trademark: EVA CALòR

EN 14785 :2006

Residential space heating appliances fired by wood pellet
Appareil de chauffage domestique alimenté aux granulés de bois

Type: SPCN11
Model: SILENCE 11

Distance to adjacent combustible materials *Distance par rapport à matériaux combustibles*	:	5 cm Rear 20 cm Sides - cm Floor	
Emission of CO in combustion products *Emission de CO dans les produits de combustion*	:	nominal heat output 0,012 % reduced heat output 0,024 %	
Maximum operating pressure *Pression de service maximale*	:	-	
Flue gas temperature *Température des fumées*	:	147 °C at nominal heat output 55 °C at reduced heat output	
Nominal heat output *Puissance thermique nominale*	:	10,4 kW	**Nominal heat output** *Puissance thermique nominale*
Reduced heat output *Puissance thermique réduite*	:	3,3 kW	**Reduced heat output** *Puissance thermique réduite*
Efficiency *Rendement énergétique*	:	nominal heat output 91,5 % reduced heat output 97,0 %	
Fuel type *Type de combustible*	:	Wood pellet *Granulés de bois*	
Dust emission *Poussiéres*	:	18 mg/Nm^3 11,5 mg/MJ	**Dust emission** *Poussiéres*
Electrical power supply *Puissance électrique absorbée*	:	370 W	
Rated voltage *Tension nominale*	:	230 V	
Rated frequency *Fréquence nominale*	:	50 Hz	

CE

EVA STAMPAGGI S.r.l.
Via Cal Longa Z.I.
31028 Vazzola (TV) – ITALY

19

Trademark: EVA CALòR

EN 14785 :2006

Residential space heating appliances fired by wood pellet
Appareil de chauffage domestique alimenté aux granulés de bois

Type: SPRV
Model: TRINITY

Distance to adjacent combustible materials *Distance par rapport à matériaux combustibles*	:	15 cm Rear 30 cm Sides - cm Floor	
Emission of CO in combustion products *Emission de CO dans les produits de combustion*	:	nominal heat output 0,008 % reduced heat output 0,011%	
Maximum operating pressure *Pression de service maximale*	:	-	
Flue gas temperature *Température des fumées*	:	195 °C at nominal heat output 83 °C at reduced heat output	
Nominal heat output *Puissance thermique nominale*	:	9,0 kW	
Reduced heat output *Puissance thermique réduite*	:	3,0kW	
Efficiency *Rendement énergétique*	:	nominal heat output 90,0 % reduced heat output 96,0 %	
Fuel type *Type de combustible*	:	Wood pellet *Granulés de bois*	
Dust emission *Poussiéres*	:	13,5mg/Nm^3 9,5 mg/MJ	At 13% O_2 At 0% O_2
Electrical power supply *Puissance électrique absorbée*	:	370 W	
Rated voltage *Tension nominale*	:	230 V	
Rated frequency *Fréquence nominale*	:	50 Hz	

DESSIN TECHNIQUE
SILENCE 9 / SILENCE 11 / TRINITY

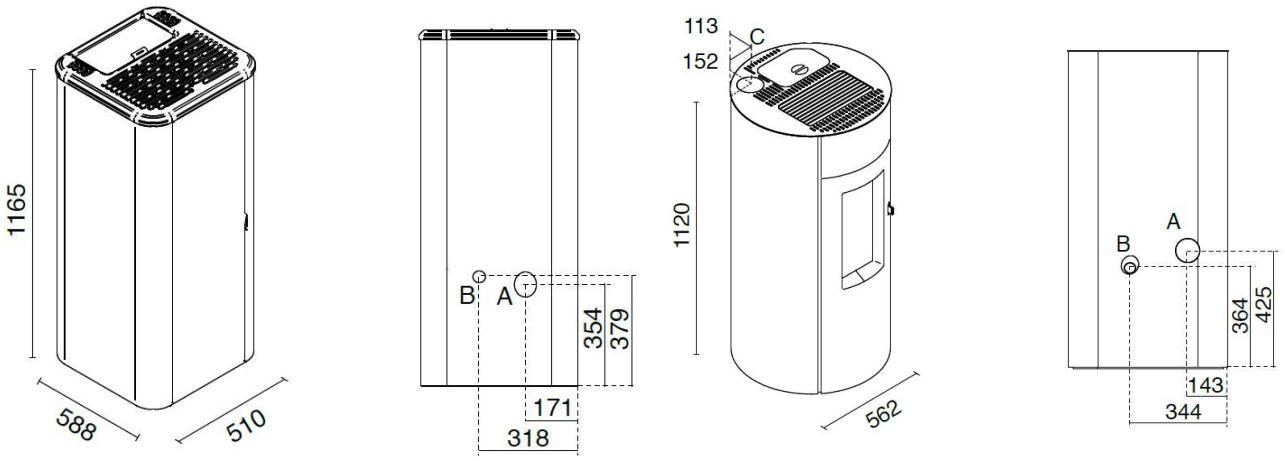

A = Ø 80 mm Scarico fumi superiore /Top Flue outlet / Sortie de Haut de Fumée / Top Abgasstutzen / Salida humos superior / Descarga de fumos posterior
B = Ø 40 mm Aria combustione / Combustion air / Air de combustion / Verbrennungsluft / Aire para la combustión / Ar de combustão

A = Ø 80 mm Scarico fumi / Flue / Cheminée / Rauchabzug Evacuación de humos / Descarga de fumos
B = Ø 40 mm Aria combustione / Combustion air / Air de combustion / Verbrennungsluft / Aire para la combustión / Ar de combustão
C = Ø 80 mm Scarico fumi superiore / Top Flue outlet / Sortie de Haut de Fumée / Top Abgasstutzen / Salida humos superior / Descarga de fumos posterior

DATI TECNICI

Technical data of the appliance: *Données techniques:*	SILENCE 9		SILENCE 11		TRINITY	
Designation: *Dénomination:*	**Nominal heat output** *Pouvoir calorifique nominal*	**Reducedheat output** *Pouvoir calorifique réduit*	**Nominal heat output** *Pouvoir calorifique nominal*	**Reducedheat output** *Pouvoir calorifique réduit*	**Nominal heat output** *Pouvoir calorifique nominal*	**Reducedheat output** *Pouvoir calorifique réduit*
Fuel throughput *Consommation .Horaire (kg/h)*	1,9	0,7	2,3	0,7	2,3	0,7
Necessary flue draught *Requis minimum tirage Cheminée (Pa)*	12	10	12	10	10	11
Flue gas temperature *Temperature fumées (°C)*	147	65	146	55	176	69
Flue gas mass flow *Flux massique fumées (g/s)*	5,9	2,7	6,1	2,4	6,4	2,6
Efficiency *Rendement (%)*	90,5	96,0	91,5	97,0	90,0	96,0
Total heating output *Puissnace termique (Kw)*	8,5	3,3	10,0	3,3	9,0	3,0
CO emission at 13% of O_2 *Emissions de CO a 13% di O2 (%)*	0,008	0,030	0,012	0,024	0,008	0,011
Electrical power supply *Puissance électrique absorbée (W)*	370	370	370	370	370	370
Rated voltage *Tension nominale (V)*	230	230	230	230	230	230
Rated frequency *Fréquence nominale(Hz)*	50	50	50	50	50	50
Energy Efficency Class *Classe d'efficacite energetique*	A+		A+		A+	
Energy Efficency Index *Indice de eficiencia energetica*	128		129		126	

Cons. électrique SILENCE 9:
cons. électrique à Pn: 37 W
cons. électrique à P. minimum: 24 W
cons. électrique en mode Pause : 3 W

Cons. électrique SILENCE 11:
cons. électrique à Pn: 50 W
cons. électrique à P. minimum: 30 W
cons. électrique en mode Pause: 3 W

Cons. électrique TRINITY:
cons. électrique à Pn: 94 W
cons. électrique à P. minimum: 44 W
cons. électrique en mode Pause: 3 W

03.1 AVANT-PROPOS

IL EST INTERDIT D'INSTALLER L'ÉVACUATION DES FUMÉES AU MUR ; L'ÉVACUATION DES FUMÉES DOIT ÊTRE AU TOIT, CONFORMÉMENT AUX DISPOSITIONS DE LA LÉGISLATION NATIONALE.

Eva StampaggiS.r.L. décline toute responsabilité pour les dommages physiques ou matériels liés au non-respect des points susmentionnés ou pour les appareils non conformément installés.

Il est nécessaire d'installer le poêle dans le respect des réglementations en vigueur dans le pays d'installation.
Par exemple, en Italie, la norme UNI 10683-2012 prévoyant 4 points s'applique :

1. activités préliminaires -relevant de la compétence et de la responsabilité du revendeur/installateur au moment de la visite sur le lieu d'installation avant le montage définitif. Les activités préliminaires comprennent :

- contrôle de la conformité de la pièce d'installation ;
- contrôle de la conformité du système d'évacuation des fumées ;
- contrôle de la conformité des prises d'admission d'air extérieur.

Pendant cette phase, il est nécessaire de vérifier que le produit peut fonctionner de manière sûre et répondant à ses caractéristiques techniques. Les **conditions de sécurité** doivent être évaluées au cours d'une visite préliminaire.

Les poêles et les cheminées sont des systèmes de chauffage et doivent être installés de manière sécurisée et conforme aux dispositions du fabricant!

2. Installation - relevant de la compétence du fabricant. Pendant cette phase, il convient de prendre en compte l'**installation** du produit et le système d'évacuation des fumées et d'affronter les thèmes suivants :

- **distance de sécurité** par rapport à des matériaux combustibles ;
- **réalisation de conduits de cheminée**, conduits de fumée, systèmes de tubes et sorties de toit.

3. remise de la documentation complémentaire - relevant de la compétence de l'installateur. La documentation technique doit comprendre :

- mode d'emploi et d'entretien de l'appareil et des composants de l'installation (ex. : conduits de fumée, cheminée,etc.) ;
- photocopie ou photographie de la plaque du conduit de cheminée ;
- manuel de l'installation (le cas échéant) ;
- Déclaration de conformité selon le DM 37/08.

4. contrôle et entretien - relevant de la compétence du technicien d'entretien qui devra s'occuper du contrôle et de l'entretien du produit pendant son utilisation au fil du temps. L'opérateur chargé du contrôle et de l'entretien des installations pour la climatisation en hiver et en été, effectue des activités selon les règles de l'art, dans le respect des lois en vigueur. L'opérateur, une fois ces opérations terminées, doit rédiger et signer un rapport de contrôle technique conformément aux modèles prévus par les dispositions du présent décret et par les lois d'application, en fonction du type et des potentialités de l'installation, à transmettre au sujet qui en signe une copie pour réception et prise de connaissance."

LA PRODUCTION DE POÊLES EST TOUJOURS NÉCESSAIRE AVEC DES RENDEMENTS PLUS ÉLEVÉS, C'EST POURQUOI IL DEVIENT INDISPENSABLE D'EFFECTUER DES INSTALLATIONS CONFORMÉMENT À LA LOI. SI LE CONDUIT DE FUMÉE PASSE DANS DES PIÈCES NON CHAUFFÉES. IL DOIT ÊTRE STRICTEMENT ISOLÉ POUR UNE BONNE COMBUSTION.

03.2 CONDUIT FUMEES

CARACTERISTIQUES POELES PAR DIMENSIONEMENT DU CONDUIT DES FUMEES

Le poêle possède les caractéristiques suivantes:

SILENCE 9
Tirage conduit de cheminée : 12 Pa
Température des fumées : 147 °C
Débit massique des fumées : 5,9 g/s

TRINITY
Tirage conduit de cheminée : 10 Pa
Température des fumées : 195 °C
Débit massique des fumées : 6,4 g/s

SILENCE 11
Tirage conduit de cheminée : 12 Pa
Température des fumées : 146 °C
Débit massique des fumées : 6,1 g/s

IMPORTANT : LA LONGUEUR DE LA CHEMINÉE DOIT AVOIR UN MAXIMUM DE 6 MÈTRES DE DIAMÈTRE DE TUYAU ÉGAL OU SUPÉRIEUR À CELUI SPÉCIFIÉ POUR CHAQUE APPAREIL. CHAQUE COURBE À 90 ° OU LE RACCORD A (T) EST SEMBLABLE À 1 MÈTRE DE TUYAU.

AVANT LA CONNEXION AU CONDUIT, AFIN DE GARANTIR L'EFFICACITÉ CORRECTE DU POÊLE, LES TYPES D'INSTALLATION SUIVANTS DOIVENT ÊTRE RESPECTÉS : INSTALLER LE PRODUIT AVEC AU MOINS UN (T) ET 1,5 MÈTRES DE TUYAU CERTIFIÉ SELON EN 1856-2

Le conduit de fumée est un élément-clé pour le bon fonctionnement du poêle. Les meilleurs conduits sont ceux en acier (inoxydable ou aluminium) pour la qualité des matériaux, leur résistance, la durée, la facilité de nettoyage et l'entretien.

- Le poêle est équipé au dos d'une sortie de fumée circulaire de 80 mm de diamètre et d'un terminal auquel doit être raccordé le conduit de fumée.
- Pour faciliter le raccordement au conduit de fumée rigide en acier, nous conseillons d'utiliser les raccords télescopiques correspondants qui, en plus de faciliter l'opération, compensent également la dilatation thermique du foyer et du conduit de fumée.
- Nous conseillons de fixer le conduit au terminal du poêle avec du silicone résistant à la température (1 000°C). Si l'entrée du conduit de fumée existant n'est pas parfaitement perpendiculaire à la sortie des fumées du foyer, le raccordement doit se faire en utilisant l'inclinaison prévue à cet effet. L'inclination, par rapport à la verticale, ne doit jamais dépasser 45° et ne doit pas présenter d'étranglements.
- En cas de passage à travers un plancher, intercaler un manchon isolant de 10 cm d'épaisseur.
- Le conduit de fumée doit obligatoirement être isolé sur toute la longueur. L'isolation permettra de maintenir une température élevée des fumées afin d'optimiser le tirage, d'éviter la condensation, de réduire les dépôts de particules imbrûlées sur les parois du conduit. Utiliser, pour ce faire, des matériaux isolants appropriés (laine de verre, fibre céramique, matériaux incombustibles de classe A1).
- La valeur technique minimale pour un tirage correct d'un poêle à pellets est de 2 m à la verticale.
- Le conduit de fumée doit être imperméable aux agents atmosphériques et ne doit pas être composé de plusieurs courbes.
- L'utilisation de tubes métalliques flexibles et extensibles est interdite.

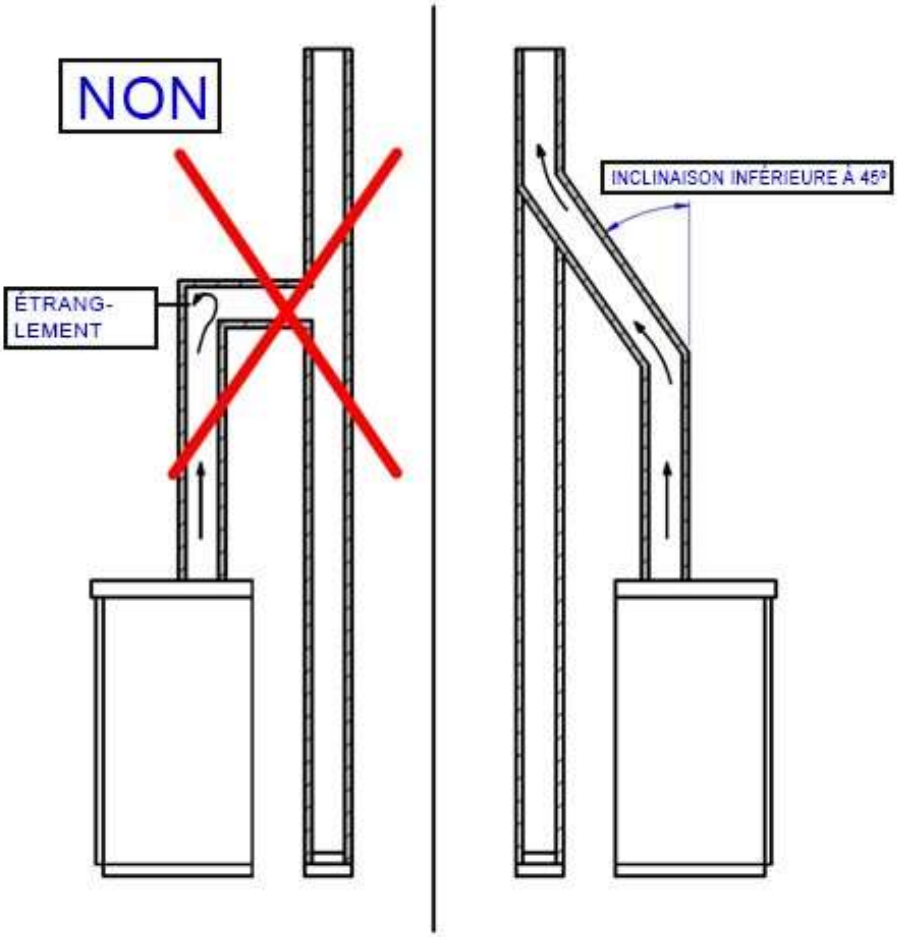

CONDUIT DE FUMÉE EXISTANT (TRADITIONNEL)

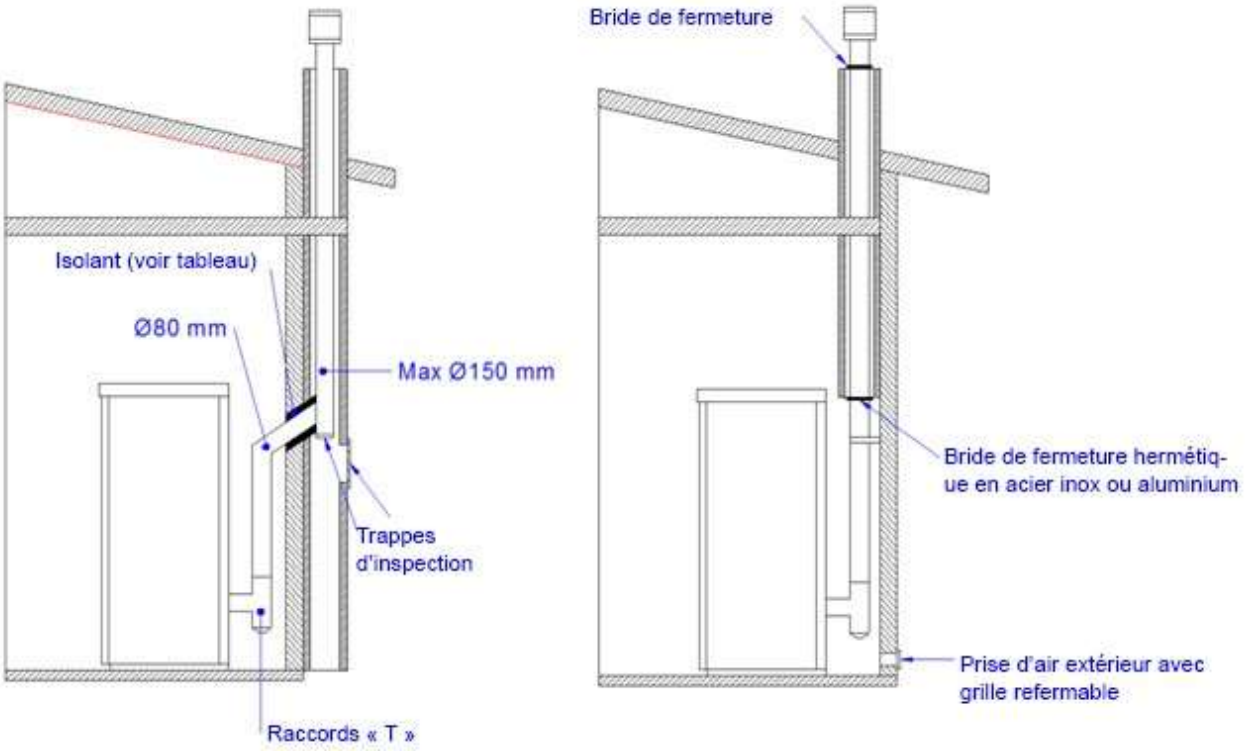

Types de conduit de fumée

Exemple de conduit de fumée :

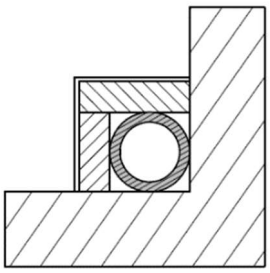 Conduit de fumée en acier à double paroi isolé avec un matériau résistant à 400 °C. Efficacité optimale.	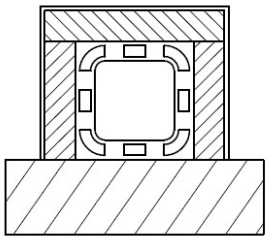 Conduit de fumée traditionnel en argile à matelas. Efficacité optimale.
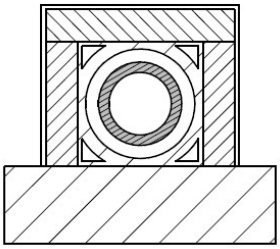 Conduit réfractaire à double peau isolée et revêtement externe en béton allégé. Efficacité optimale	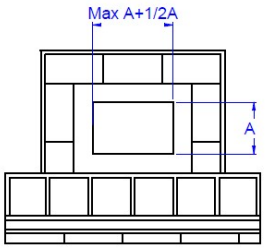 Il convient d'éviter les conduits de fumée à sections rectangulaires internes dans lequel le rapport entre le petit côté et le côté principal est de 1.5. Efficacité médiocre.

03.3 CHEMINEE

L'installation correcte de la sortie de toit permet d'optimiser le fonctionnement du poêle. La sortie de toit anti-refoulement doit être composée d'un certain nombre d'éléments de manière à ce que la somme de leur section en sortie soit toujours le double de celle du conduit de fumée. La sortie de toit doit être positionnée de manière à dépasser le faîte du toit d'environ 150 cm et être positionnée en plein vent.

Les sorties de toit doivent :

- avoir une section utile de sortie au moins égale au double de celle du conduit de fumée ;
- être réalisées de manière à empêcher la pénétration de la pluie ou de la neige ;
- être construites de manière à garantir, en cas de vent provenant de toutes les directions, l'évacuation des produits de la combustion ;
- être exempts d'auxiliaires mécaniques d'aspiration.

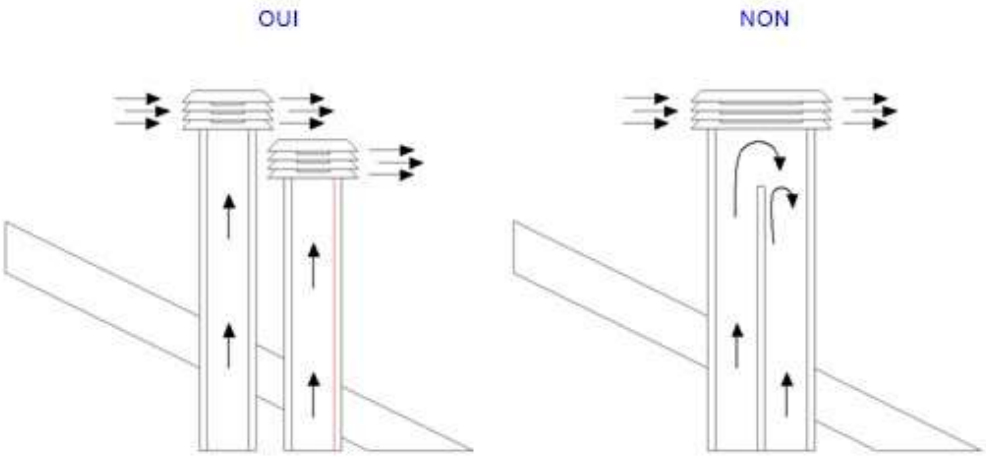

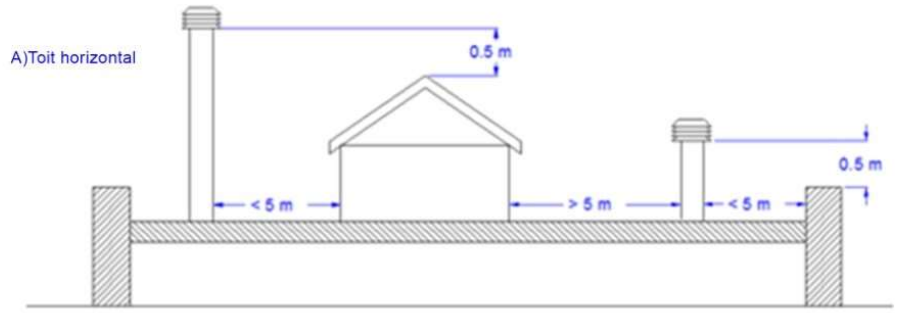

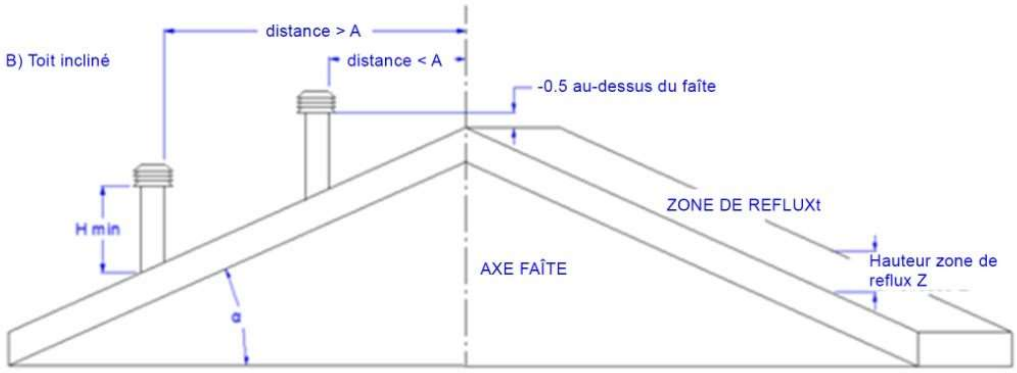

Inclinaison du toit α [°]	Largeur horizontale de la zone de reflux de l'axe du faîte A [m]	Hauteur minimale de l'embouchure du toit H min = Z+ 0,50 m	Hauteur de la zone de reflux Z [m]
15	1,85	1,00	0,50
30	1,50	1,30	0,80
45	1,30	2,00	1,50
60	1,20	2,60	2,10

03.4 TIRAGE

Les gaz qui se forment durant la combustion, en se réchauffant, subissent une augmentation de volume et ont, par conséquent, une densité supérieure à l'air environnant le plus froid.

Cette différence entre les températures internes et celles externes détermine une dépression, dite dépression thermique, qui est plus importante selon la hauteur du conduit et lorsque la température augmente.

Le tirage du conduit doit être en mesure de résister à toutes les conditions de manière à ce que les fumées produites dans le poêle durant la combustion soient aspirées et dispersées dans l'atmosphère à travers le conduit d'évacuation et celui de fumée. Différents éléments météorologiques influencent le fonctionnement du conduit (pluie, neige, brouillard, altitude) mais le plus important est le vent car il a le pouvoir de provoquer aussi bien une dépression thermique qu'une dépression dynamique.

L'action du vent varie selon le genre : ascendant, horizontal ou descendant.

- Un vent ascendant a toujours pour effet d'augmenter la dépression et donc le tirage.
- Un vent horizontal augmente la dépression dans le cas d'une correcte installation de la sortie de toit.
- Un vent descendant diminue toujours la dépression jusqu'à l'inverser parfois.

Un tirage excessif provoque une surchauffe de la combustion et par conséquent une perte d'efficacité du poêle.

Une partie des gaz de combustion et de petites particules de combustible sont aspirées dans le conduit de fumée avant d'être brûlées ce qui diminue l'efficacité du poêle, augmente la consommation de pellets et provoque l'émission de fumées polluantes.

Simultanément, la température élevée du combustible, due à l'excès d'oxygène, use prématurément la chambre de combustion.

Au contraire, un tirage insuffisant ralentit la combustion, refroidit le poêle, produit des retours de fumée dans la pièce diminuant l'efficacité et provoque des incrustations dangereuses dans le conduit de fumée.

Pour remédier à un tirage excessif il est possible d'utiliser :

Régulateur de tirage

03.5 RENDEMENT POÊLE

Paradoxalement, les poêles à haut rendement peuvent rendre plus difficile le travail du conduit de cheminée.

Le bon fonctionnement d'un conduit dépend de l'augmentation de la température à l'intérieur provoquée par les fumées de la combustion.

Maintenant, les bonnes performances du poêle sont déterminées par sa capacité à transférer la plus grande partie de la chaleur produite à l'espace à réchauffer ; par conséquent, plus le poêle est efficace, plus les fumées résiduelles de la combustion sont « froides » et donc plus le tirage est réduit.

Un conduit de cheminée traditionnel, de conception et d'isolation approximatives, fonctionne mieux au service d'une cheminée ouverte traditionnelle ou d'un poêle de mauvaise qualité où la plus grande partie de la chaleur est perdue avec les fumées.

Acheter un poêle de qualité implique donc souvent une intervention sur le conduit de fumée (même s'il existe déjà et qu'il fonctionne avec de vieilles installations) afin de mieux l'isoler.

Si le poêle ne chauffe pas ou émet de la fumée, cela dépend toujours d'un mauvais tirage.

- Raccorder le tube du poêle au conduit existant en laissant ce dernier au service de la vieille installation est une erreur commune. De cette manière, les deux installations à combustible solide sont unies au même conduit de fumée représentant ainsi une erreur et un danger.
- Si les deux installations sont utilisées en même temps, la charge totale des fumées peut être excessive pour la section existante du conduit de cheminée provoquant des retours de fumée ; si un seul poêle est utilisé, la chaleur des fumées provoque le tirage du conduit qui aspirera de l'air froid même depuis l'ouverture de l'installation éteinte, refroidissant de nouveau les fumées et bloquant le tirage.
- Enfin, si les deux installations sont placées à des niveaux différents, en plus des problèmes exposés, le principe des vases communicants peut interférer, provoquant un mouvement des fumées de combustion irrégulier et imprévisible.

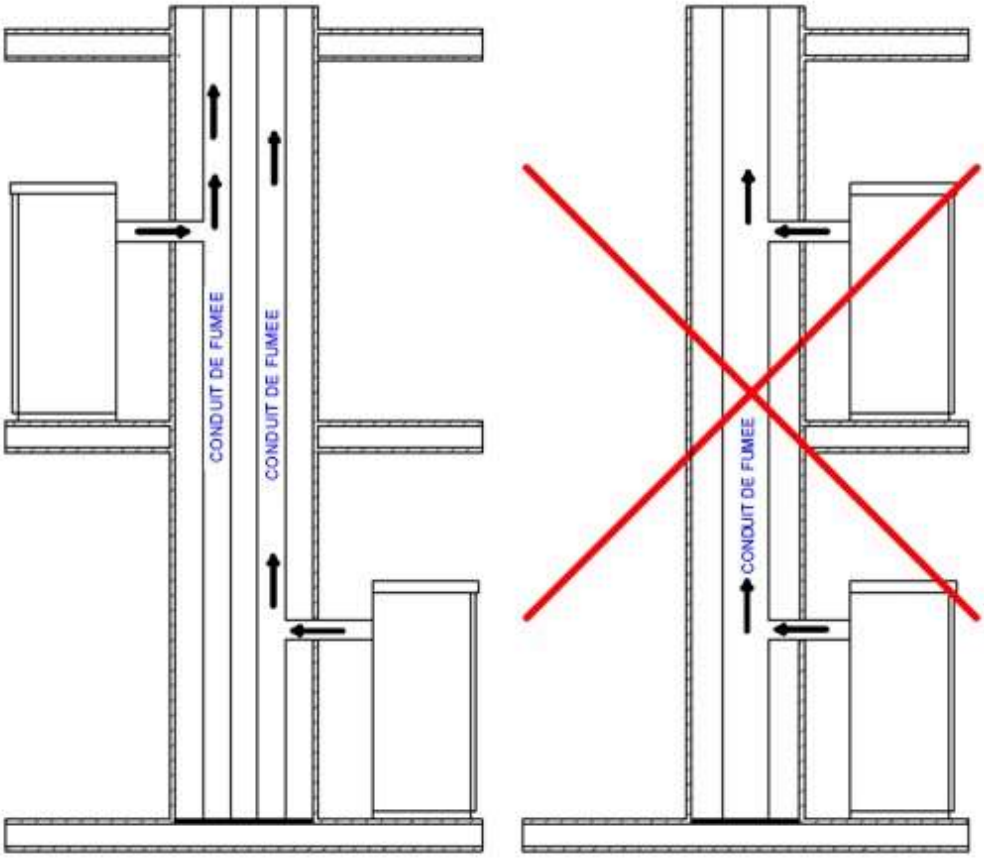

03.6 INSTALLATION

Utilisant des tubes double-flux l'air résultera préchauffé et contribuera à une meilleur combustion et moins d'émissions Dans l'atmosphère.

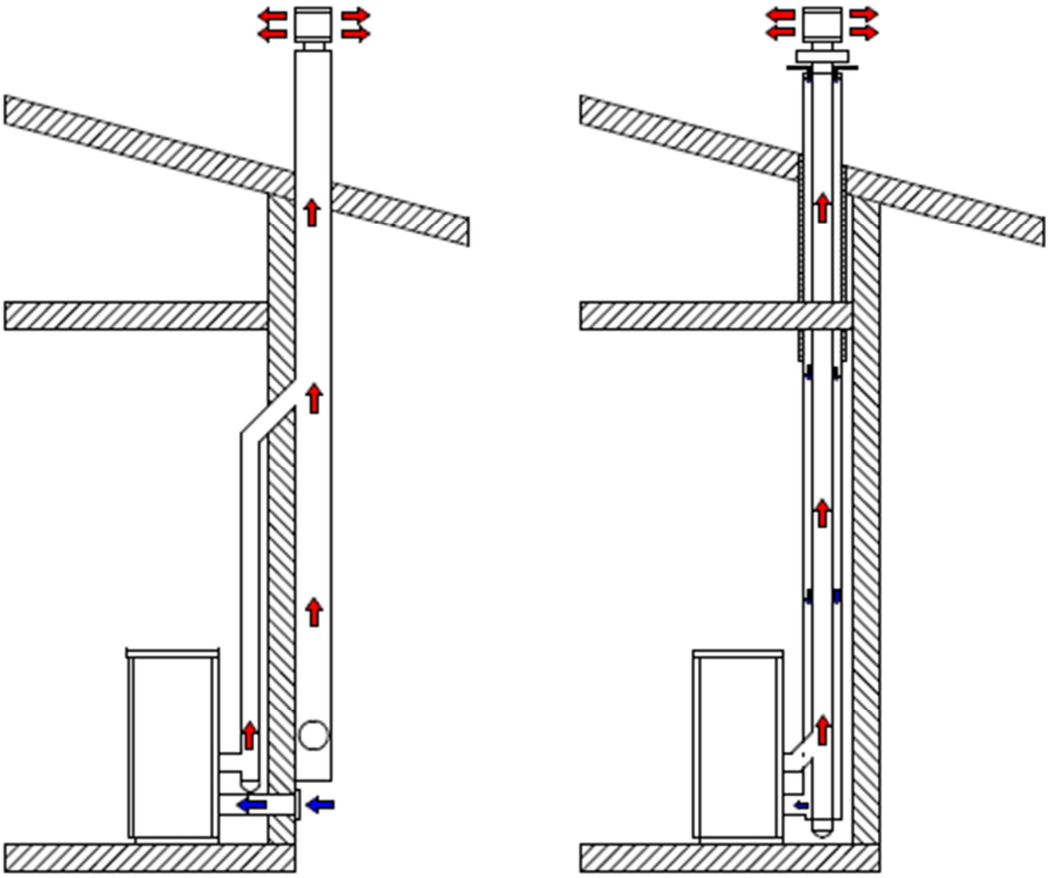

Avant de procéder à l'installation, il est nécessaire de respecter les indications suivantes:

Choisir un emplacement définitif où placer le poêle, puis:

- Prévoir le raccordement au conduit de fumée pour l'expulser.
- Prévoir la prise d'air extérieur (air de combustion).
- Prévoir le raccordement pour la ligne électrique équipée d'installation de mise à la terre.
- L'installation électrique de la pièce où est installé le poêle doit être équipée d'une mise à la terre. Si tel n'est pas le cas, des anomalies pourraient apparaître sur le tableau de commande.
- Poser le poêle au sol dans une position permettant le raccordement avec le conduit de fumée et près d'une prise «air de combustion».
- L'appareil doit être installé sur un sol ayant une capacité de charge adaptée.
- Si la construction existante ne satisfait pas cette exigence, les mesures appropriées (ex: plaque de distribution de charge) devront être prises.
- Il est nécessaire de protéger de la chaleur toutes les structures qui pourraient prendre feu si elles sont exposées à une chaleur excessive. Les sols en bois ou en matériau inflammable doivent être protégés avec du matériau non combustible (ex: une tôle de 4 mm ou du verre céramique).
- L'installation de l'appareil doit garantir un accès facile pour le nettoyage de l'appareil, des conduits des gaz de décharge et du conduit de fumée.
- L'appareil n'est pas conforme à une installation sur des conduits partagés.
- Pendant son fonctionnement, le poêle prélève une quantité de l'air ambiant. Une prise d'air extérieur à la hauteur du tube situé à l'arrière du poêle est nécessaire. Les tubes à utiliser pour l'évacuation des fumées doivent être spécifiques pour les poêles à pellets: construits en acier peint ou en acier inoxydable, d'un diamètre de 8 cm, avec des joints appropriés.

- La prise « air de combustion » doit rejoindre un mur donnant sur l'extérieur ou sur les pièces adjacentes à celle de l'installation, à condition d'être équipées d'une prise d'air extérieur et qu'il ne s'agit pas de chambres, d'une salle de bains ou de pièces où il existe un risque d'incendie, comme les remises, les garages, les entrepôts de matériaux combustibles,etc. Ces prises d'air doivent être réalisées de manière à ce qu'elles ne puissent pas être obstruées ni de l'intérieur ni de l'extérieur et doivent être protégées par une grille, un filet métallique ou des protections adaptées à condition que cela ne réduise pas leur section minimale.
- Quand le poêle est placé dans des pièces où il est entouré de matériaux combustibles (ex: des meubles, des revêtements en bois,etc.) les distances suivantes doivent être respectées :

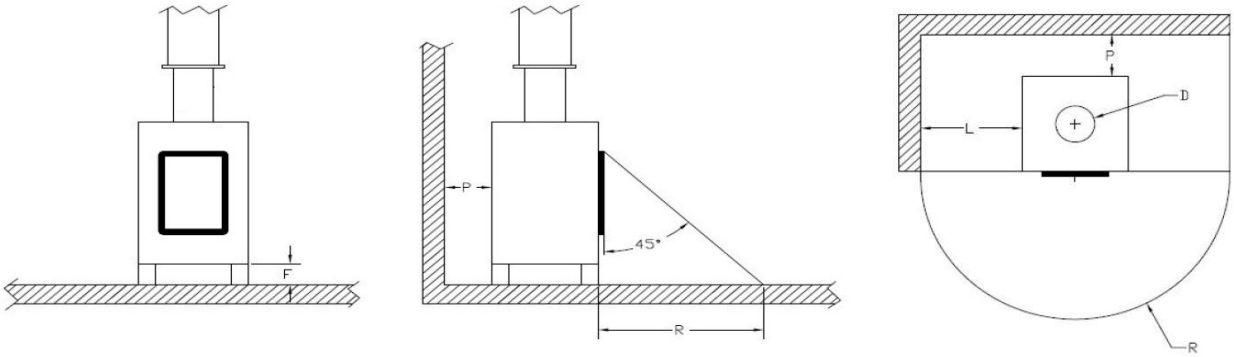

SILENCE

DISTANCE DE SECURITE MATERIAUX INFLAMMABLES:	DISTANCE DE SECURITE MATERIAUX **NON** INFLAMMABLES:
PAROI POSTERIEUR P = 50 mm PAROI LATERALE L = 200 mm SOL F = 0 mm EPAISSEUR ISOLATION SOL = 0 mm FRONTAL R = 1000 mm	PAROI POSTERIEURE P = 50 mm PAROI LATERALE L = 200 mm SOL F = 0 mm EPAISSEUR ISOLATION SOL = 0 mm FRONTAL R = 1000 mm

TRINITY

DISTANCE DE SECURITE MATERIAUX INFLAMMABLES:	DISTANCE DE SECURITE MATERIAUX **NON** INFLAMMABLES:
PAROI POSTERIEUR P = 150 mm PAROI LATERALE L = 300 mm SOL F = 0 mm EPAISSEUR ISOLATION SOL = 0 mm FRONTAL R = 1000 mm	PAROI POSTERIEURE P = 100 mm PAROI LATERALE L = 200 mm SOL F = 0 mm EPAISSEUR ISOLATION SOL = 0 mm FRONTAL R = 1000 mm

- Il est conseillé, en plus du respect des distances minimales, d'installer des panneaux isolants résistant à la chaleur (laine de roche, ciment cellulaire, etc.)
- Ce que nous conseillons

  Promasil 1 000

  Température de classification : 1 000 °C
  Densité : 245 kg/m^3
  Rétractation à température de référence, 12 heures : 1,3/1 000°C %
  Résistance à la compression à froid : 1,4 MPa
  Résistance à la flexion : 0,5 MPa
  Coefficient d'expansion thermique : 5,4x10^{-6} m/mK
  Chaleur spécifique : 1,03 Kj/kgK
  Conductivité thermique à température moyenne :
  200 °C →0,07 W/mK
  400 °C →0,10 W/mK
  600 °C →0,14 W/mK
  800 °C →0,17 W/mK
  Épaisseur : 40 mm

- Quand le poêle est allumé, une dépression dans la pièce où il est installé peut se créer, il ne doit donc pas y avoir dans cette pièce d'autres appareils à flamme nue exception faite des chaudières de type c (étanches).
- Vérifier la présence d'air comburant : il doit être capturé par un espace libre (pas d'espace où il existe des ventilateurs extracteurs ou sans ventilation) ou à l'extérieur.
- Ne pas installer le poêle dans les chambres ou les salles de bains.
- Déballer le poêle, faire attention de ne pas frotter le carton sur ce dernier lors du déballage.
- Contrôler les pieds et les régler de façon à ce que le poêle soit stable.

- Placer le poêle de manière à ce que la porte et les autres ouvertures ne touchent pas les murs.
- Après avoir raccordé le poêle à la prise d'air comburant, brancher l'appareil au conduit de fumée.

APPAREILS HERMÉTIQUES
Ces dispositifs prennent l'air de combustion et le nettoyage de verre directement de l'extérieur, pas dans la pièce où ils sont installés, s'ils sont correctement connectés au moyen d'un tuyau d'aspiration, en veillant à ce que l'oxygène ne soit pas consommé De l'environnement. En utilisant des tubes coaxiaux, l'air sera préchauffé et contribuera à une meilleure combustion et à une émission plus faible dans l'atmosphère. Idéales pour les maisons passives, elles garantissent le plus de confort à faible coût. Si vous n'installez pas le poêle avec la prise d'air externe, le radiateur fonctionnera de la même manière.

EXEMPLE D'INSTALLATION :

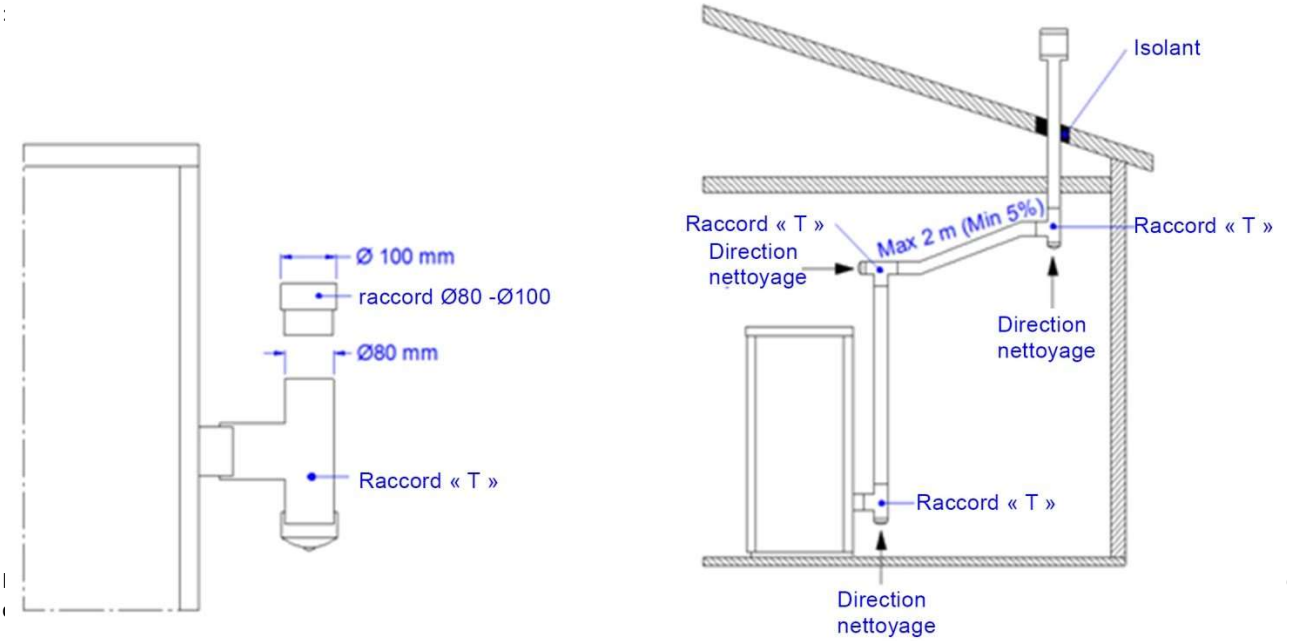

Les tuyaux d'expulsion des fumées ne doivent jamais être installés de manière que les gaz d'évacuation aient une sortie directe horizontale ou soient orientés vers le bas.

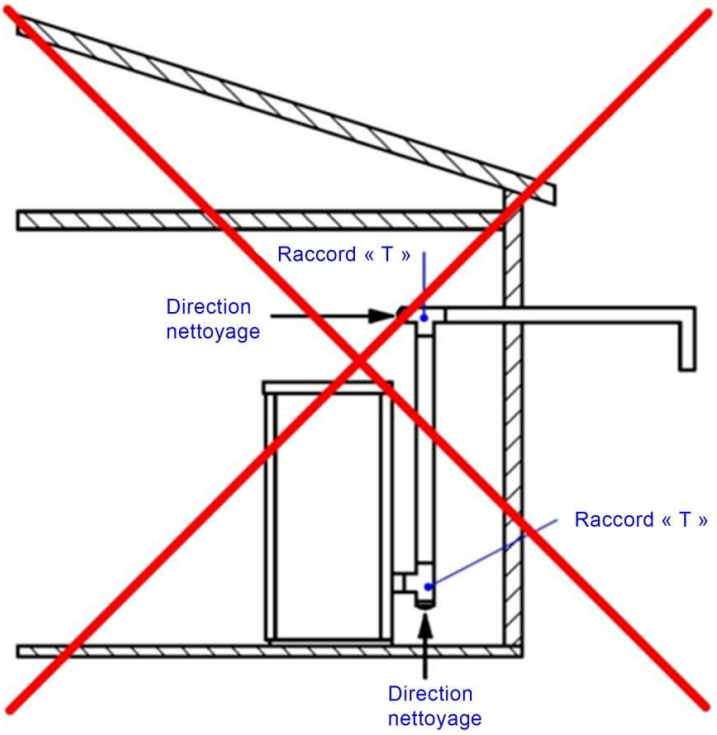

EXEMPLE D'INSTALLATION :

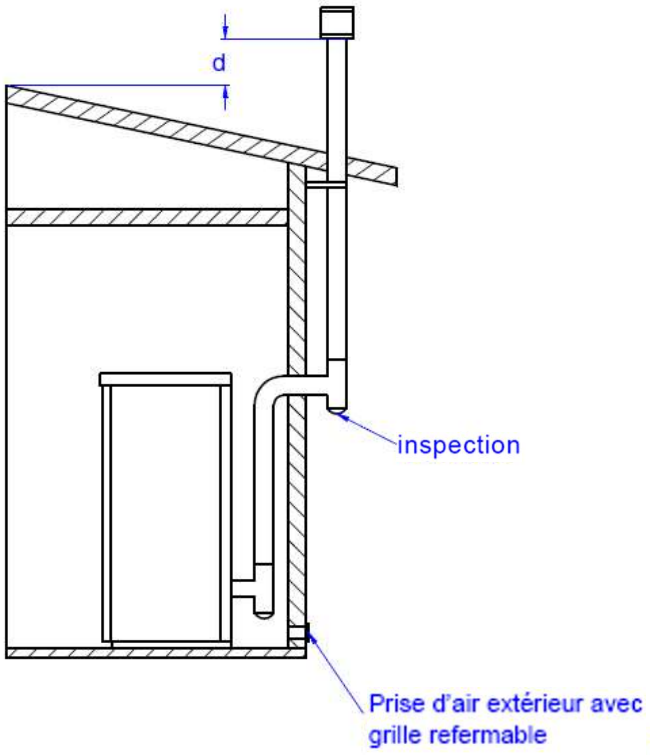

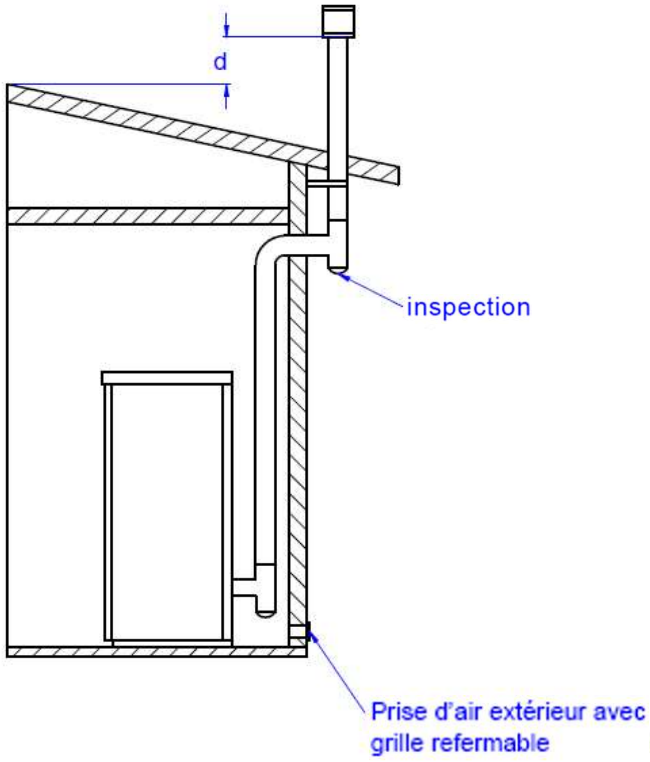

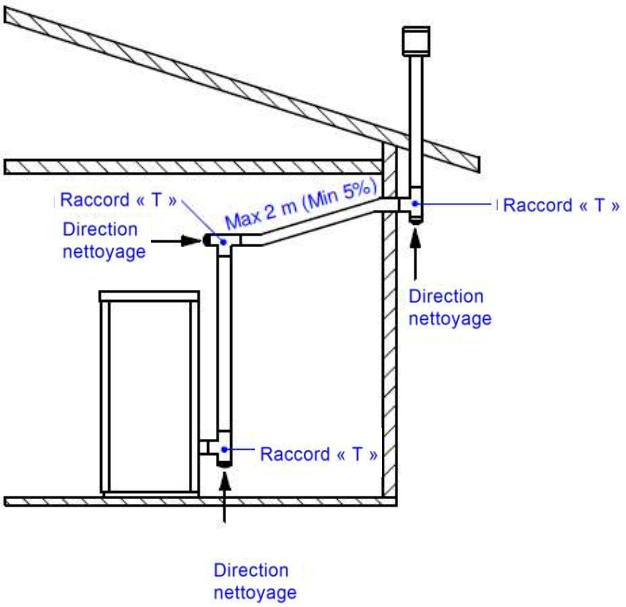

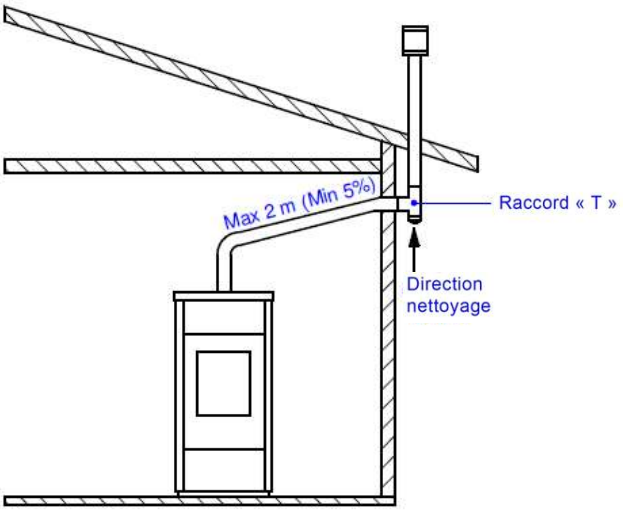

MANIPULATION ET DEBALLAGE

Durant le transport ne pas positionner le produit horizontalement. Utiliser des moyens de soulèvement en mesure de supporter et manœuvrer le poids et l'encombrement de celui-ci. L'opérateur doit s'assurer que l'espace soit sécurisé au moment du déchargement ou du chargement. Attention à l'usage d'objet coupant lors du déballage. Tenir les emballages loin de la portée des enfants. Dévisser le poêle de la palette et placer le à l'endroit prévu en faisant attention à tout éventuel obstacle qui empêcherait son installation correcte.

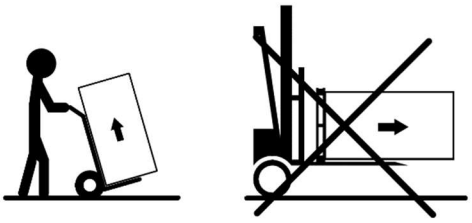

INSTALLATION DU POELE

Dans le respect des normes actuelles pour l'installation, le poêle doit être placé dans un endroit aéré qui lui garantisse suffisamment d'air pour une correcte combustion et donc un bon fonctionnement. La pièce doit avoir un volume non inférieur à 20 m3 et afin d'assurer une bonne combustion (40 m3/hr d'air) il faut une « prise d'air comburante » à travers une paroi directement en contact sur l'extérieure ou sur un local contigu pourvu qu'il soit équipé d'une prise d'air externe (Ø 80 mm) et qu'il ne soit pas utilisé comme chambre de nuit ou salle de bain ou à risque d'un possible danger d'incendie comme réserve, garage, dépôt de matériaux combustibles, etc..Ces prises d'air doivent être réalisées de manière à ne pas pouvoir être bouchée ni de l'intérieur ni de l'extérieur et protégées par une grille, filet métallique ou autre mais sans en réduire la section.

Le poêle ne doit pas être placé près de rideaux, fauteuils, meubles ou autres matériaux inflammables.

Le poêle ne doit pas être installé dans des atmosphères à risque d'explosion ou des environnements qui pourraient devenir potentiellement explosifs en raison de la présence de machines, de matériaux ou de poussières qui peuvent causer des émissions de gaz ou qui peuvent s'enflammer facilement avec des étincelles. Avant de commencer à installer le poêle à granulés, il faut garder à l'esprit que toutes les finitions ou tous les faisceaux de matériaux combustibles doivent être positionnés à une distance et à l'extérieur de la zone de rayonnement du poêle.

Le poêle peut avoir un échappement supérieur ou arrière. En fonction de la position de la cheminée, choisir d'installer le poêle avec un échappement supérieur ou arrière.

LE POÊLE NE FONCTIONNE PAS SI LE COUVERCLE DU RÉSERVOIR PELLET EST OUVERT.

BRANCHEMENT ÉLECTRIQUE

Le branchement électrique doit être effectué par du personnel qualifié, en prévoyant un interrupteur magnétothermique.

Une attention particulière doit être portée lorsque l'opération est en tant qu'intégration et que tout l'équipement doit intervenir tel qu'il est programmé.

Eviter des installations avec des câbles électriques avec un chemin à proximité de tuyaux de fumée ou de pièces très chaudes convenablement isolés.

La tension est 230 V tandis que la fréquence 50 Hz.

Le système électrique où il est raccordé doit être équipé du conducteur de terre comme prévu par les règlements 73/23 CEE et 93/98 CEE.

THERMOSTAT EXTERNE

Dans ce produit, il est possible d'installer un thermostat externe. Cela ne peut être fait que par du personnel autorisé. Vous pouvez utiliser un câble à 2 pôles avec double isolation. Branchez les deux pôles sur le connecteur de carte électronique CN7 pin 7-8. Activer le thermostat externe en portant la température ambiante avec le bouton P2 jusqu'à ce que apparaisse le libellé T-E. Sur l'écran d'accueil la température ambiante disparait et vous aurez T-ON lorsque le thermostat appelle et T-OFF quand le thermostat est satisfait. Si le thermostat est fermé, l'appareil fonctionne à la puissance réglée. Si le thermostat est ouvert, l'appareil fonctionnera en mode modulation et jusqu'à l'extinction si le mode Standby est activé.

MISE EN MARCHE

La première opération à effectuer consiste à raccorder la fiche du produit à l'installation électrique; Remplissez le réservoir à granulés. Pour cette opération il faut faire très attention de ne pas vider le sac entier directement en même temps, mais effectuer l'opération lentement afin de ne pas verser la poussière du granule présent dans le sac à l'intérieur du réservoir. S'il est présent, veillez à ne pas endommager le joint de la porte du réservoir à granulés et à garder la surface du récipient propre.

Le pellet ne doit pas être médiocre, les caractéristiques sont énumérées dans le chapitre sur la sécurité des produits. L'utilisation d'un granule minable peut faire en sorte que la chaudière n'atteigne pas sa performance maximale en raison de la mauvaise combustion et de la dégradation du produit lui-même. Vérifiez que la porte du réservoir à granulés soit correctement fermée sinon le produit ne fonctionnera pas correctement.

Le compartiment de collecte des cendres doit être fermé. Il y a un contact de fin de course dans la porte qui en cas de mauvaise fermeture coupe l'alimentation électrique et met en alarme le poêle.

Charger le granulé et du menu principal effectuer la charge initiale, puis allumer le produit.

Le mécanisme de nettoyage du creuset est présent dans le produit. Avant de charger le pellet, le poele active son dispositif de nettoyage afin de toujours avoir le creuset propre pour l'efficacité la plus élevée possible. Cette phase de nettoyage dure en moyenne 4 minutes. À la fin du nettoyage, si tous les mécanismes ont terminé leur cycle correctement, alors vous devrez charger des pellets, sinon il y aura une alarme qui interrompt la phase d'allumage.

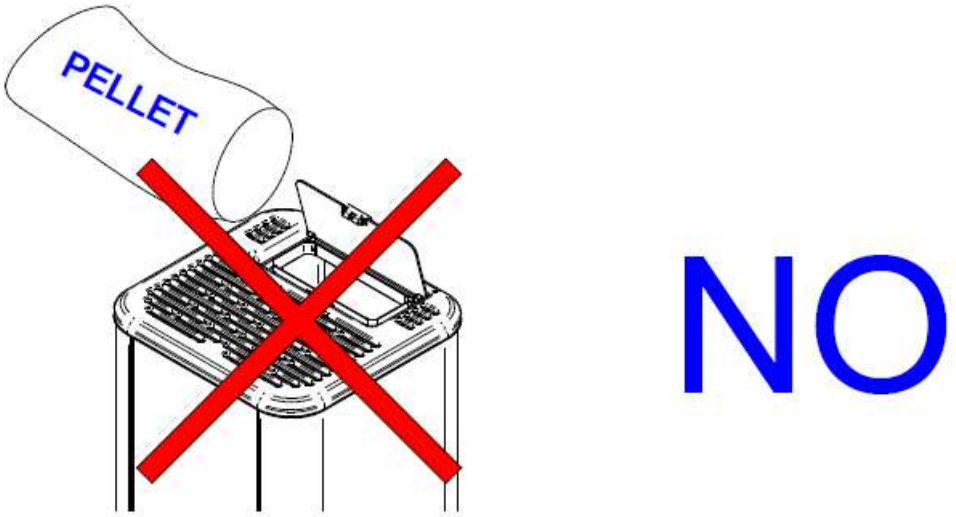

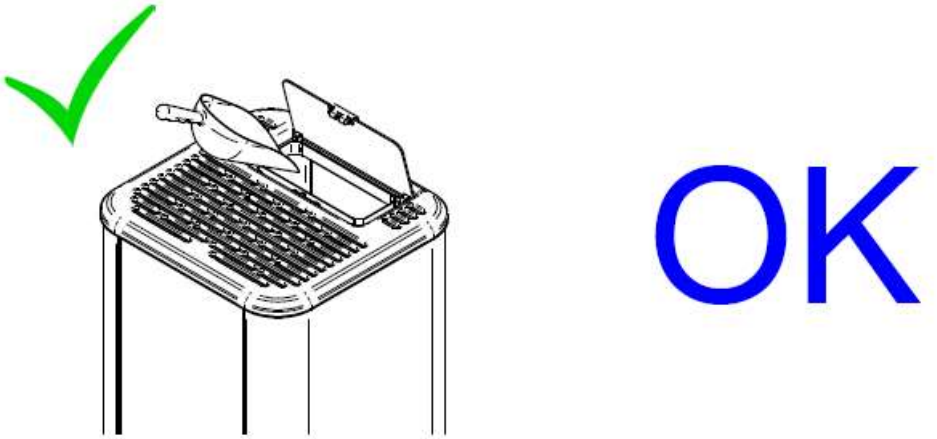

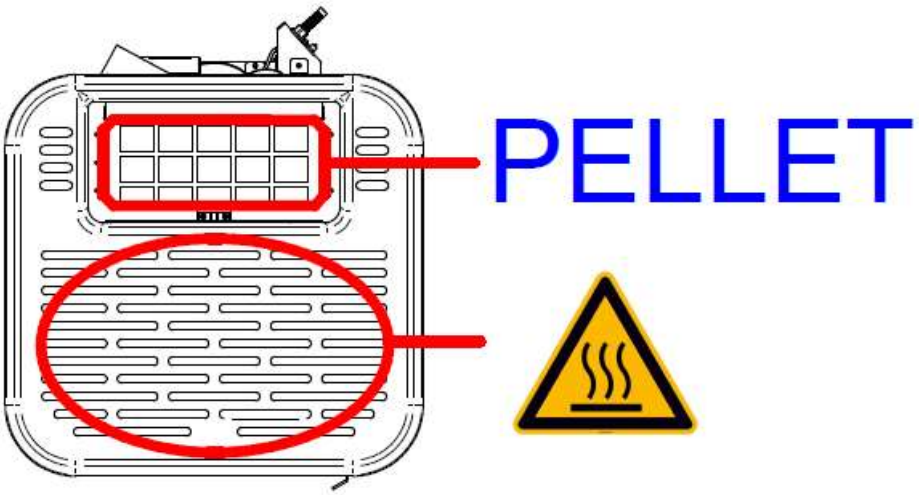

04.1 RADIOCOMMANDE

Fonctionnement et régulations du dispositif

Console

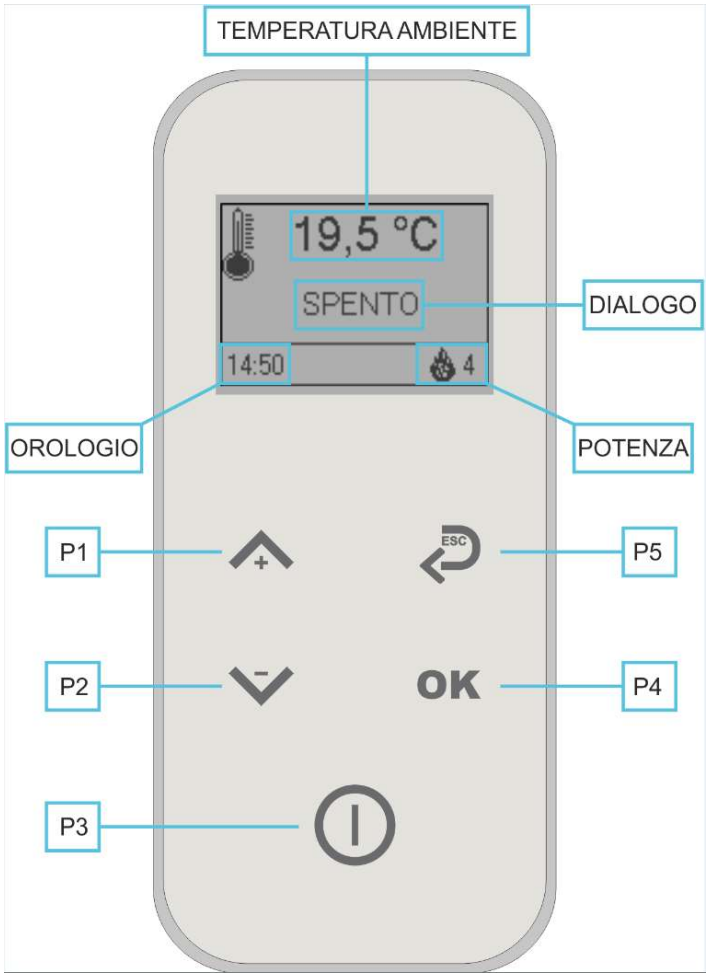

La télécommande affiche des informations sur l'état de fonctionnement du poêle. En accédant au menu, vous pouvez obtenir différents types d'affichage et de rendre les paramètres disponibles en fonction du niveau d'accès. Selon le mode de fonctionnement, les visualisations peuvent prendre différentes significations selon la position sur l'affichage.

Description Afficheur

BOUTON 1-augmentation :
le bouton en mode de programmation change/incrémente la valeur de menu sélectionnée, en mode de fonctionnement/arrêt, augmente la valeur de température du thermostat d'ambiance ou de la puissance du poêle.
BOUTON 2-diminution :
le bouton en mode de programmation change/diminue la valeur du menu sélectionné, en mode travail/arrêt, réduit la valeur de température du thermostat d'ambiance ou de la puissance du poêle.
BOUTON 3 marche/arrêt déverrouillage :
la touche, appuyée pendant deux secondes, permet d'allumer ou d'éteindre manuellement le radiateur, selon qu'il se trouve respectivement dans l'état OFF ou ON.
Avec une simple pression, l'Afficheur de la radiocommande s'allume. S'il y a des alarmes qui ont amené le poêle en bloc, le bouton permet le débloquage et successivement l'État d'arrêt.
BOUTON 4 – validation
BOUTON 5 – retour

Ecran de sureté

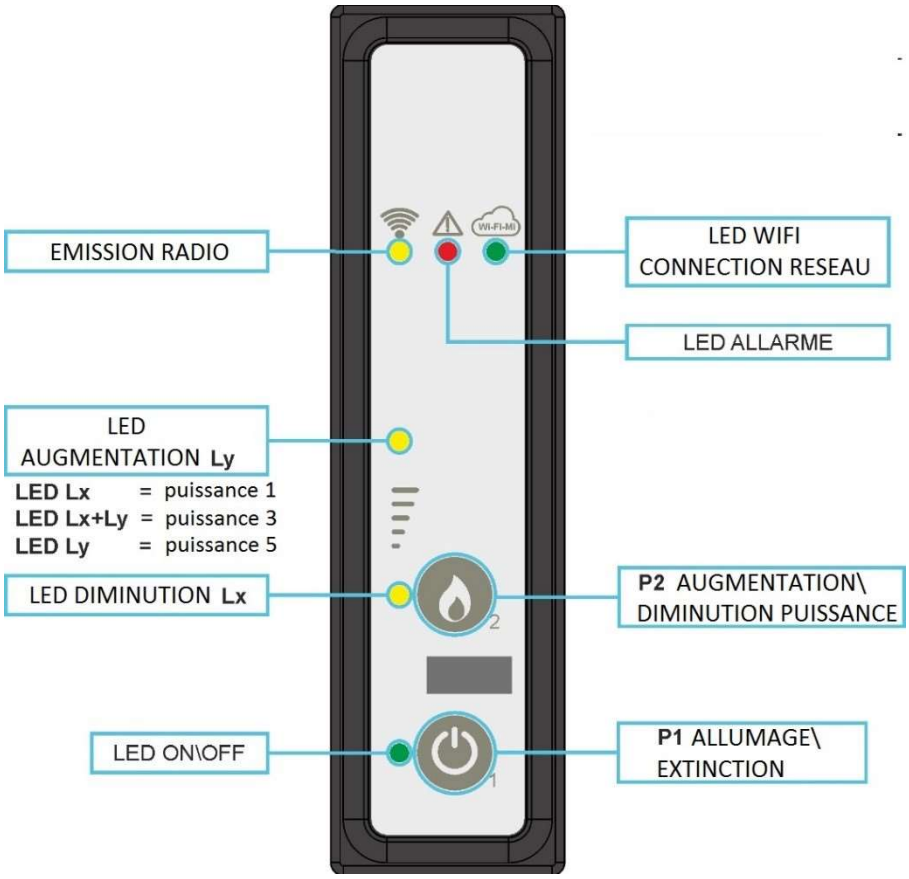

La console d'urgence peut être utilisée lorsque la télécommande ne fonctionne pas ou indisponible.
Bouton P1: marche/arrêt
En appuyant sur cette touche, le poêle s'allume ou s'éteint en fonction des derniers réglages enregistrés par la commande radio.
Bouton P2: incréments/diminution de la puissance
Avec cette touche, vous pouvez sélectionner la puissance du poêle de manière manuelle.

PREMIER ALLUMAGE
Premier allumage et association de la commande radio au poêle: il est nécessaire d'interfacer la commande radio sur l'Afficheur d'urgence. Il y a 2 options:
1) avec la carte OFF appuyez sur les deux boutons de la commande radio (OK + on-off) jusqu'à ce que le menu Radio ID apparaisse.
Maintenant, appuyez sur le bouton-et le texte "New" apparaît.
Appuyez sur le bouton “OK" et sélectionnez le numéro de canal désiré (+ et-touches).
Allumez la carte et appuyez sur le bouton "OK " sur la télécommande pour confirmer.
2) avec la carte allumée appuyez sur les deux touches (OK +on-off) jusqu'à ce que le menu Radio ID apparaisse.
Maintenant, appuyez sur le bouton-et le texte "New" apparaît. Appuyez sur la touche « OK » et sélectionnez le numéro de canal désiré (touches + et -).
Appuyez sur les 2 touches de la console de sécurité jusqu’à ce que tous les led clignotent puis confirmez « OK » sur la Radiocommande.

Menu

Appuyez sur la touche P4 pour entrer dans le MENU.
Celui-ci est divisé en différents éléments et niveaux qui vous permettent d'accéder aux paramètres et la programmation de la carte.

MENU UTILISATEUR

Le prospectus suivant décrit de manière synthétique la structure du menu en se concentrant dans ce paragraphe sur les seules sélections disponibles pour l'utilisateur.

STAND-BY

Dans ce menu, il est possible d'activer ou de désactiver le stand-by automatique du poêle. En cas de sélection, si la température ambiante dépasse 2 ° c la température réglée, le poêle s'éteint automatiquement et s'allume à nouveau lorsque la température ambiante descend en dessous de 2° c par rapport à celle réglée.

DATE ET HEURE

Réglez l'heure et la date actuelles. Le Conseil est équipé d'une batterie au lithium qui permet à la montre d'être plus de 3/5 ans. Réglez la date actuelle en appuyant sur OK et les flèches respectives pour augmenter ou diminuer les valeurs sélectionnées.

CHRONO

Sous-menu activation Chrono

Permet de visualiser sur l'Afficheur toutes les fonctions d'activations et de désactivations des différents sous-menus

Sous-menu jour

Sélectionnez "Day Chrono", appuyez sur les touches P1 et P2 pour activer le chrono quotidien. Avec le bouton P4, vous pouvez faire défiler les fonctions possibles: mise en marche de l'heure, arrêt de l'heure, alimentation de la cuisinière, température ambiante. Vous pouvez définir deux plages de fonctionnement. Le paramètre OFF indique à l'horloge d'ignorer la commande. Pour changer, utilisez les touches P1 et P2 et appuyez sur P3 pour confirmer.

Sous-menu Chrono hebdomadaire

Le menu "Chrono hebdomadaire" vous permet d'activer/désactiver et de régler les fonctions Chronothermostat hebdomadaires. La fonction hebdomadaire dispose de 4 programmes indépendants. En outre, en cochant OFF le champ heure, l'horloge ne prendra pas en compte la commande correspondante. Pour changer, utilisez les touches P1 et P2 et appuyez sur P3 pour confirmer.
Dans chaque programme, vous trouverez : mise sous tension, temps d'arrêt, réglage de la puissance du poêle, température ambiante, jours de la semaine où le programme doit être actif. Le lundi est 1 et le dimanche à 7.

Le sous-menu Crono weekend

Ce menu vous permet d'activer/désactiver et de régler les fonctions Chronothermostat le week-end (jours 6 et 7, c'est-à-dire samedi et dimanche). Pour activer appuyez sur les boutons P1 et P2. Le réglage **Start 1** et **Stop 1** permet de régler la période de fonctionnement du jour du **Samedi**, et **Start 2** et **Stop 2** pour régler la période de fonctionnement du **Dimanche.**

LANGUE

Elle vous permet de sélectionner la langue de dialogue entre celles disponibles.
Pour passer à la langue successive, appuyez sur P1 (augmentation) pour reculer Appuyez sur P2 (Diminution), pour confirmer appuyer sur P4.

RÉGLAGES

Dans ce menu vous pouvez trouver:
BIP CARTE: c'est le buzzer dans la carte. Avec ce sous-menu, il est possible de l'activer ou de le désactiver
RÉTRO-ÉCLAIRAGE ON: durée illumination de la Radiocommande
POWER ON: durée affichage de la radiocommande
LUMINOSITÉ: ON ou OFF
CONTRASTE: régler le contraste des tonalités d'affichage
TONALITÉ: désactiver ou Activer les touches sonores de la commande radio

CHARGEMENT INITIALE

Cette fonction n'est disponible que lorsque le poêle est éteint et permet d'amorcer la visse sans fin (COCLEA) au tout premier allumage ou lorsque le réservoir à granulés est vide. Après avoir sélectionné le menu, appuyez sur P1. Le ventilateur de fumée s'allume à la vitesse maximale, la visse tourne (LED Coclea allumé) jusqu'à épuisement du temps indiqué sur la radiocommande ou jusqu'à la pression sur la touche P3.

ETAT POELE
Entré dans le menu État du poêle, après avoir appuyé sur la touche P4, l'affichage fait défiler l'état de certaines variables pendant le fonctionnement du poêle en travail.

ÉTAT WI FI
Entré dans le menu Etat Wi Fi, après avoir appuyé sur la touche P4, l'affichage fait défiler l'état de certaines variables de l'état de Wi Fi. Vous pouvez réinitialiser les options dans ce MENU.

CALIBRAGE DE L'UTILISATEUR
Dans ce menu, vous pouvez augmenter ou diminuer la chute du granule par un pourcentage prédéfini, en raison du changement de granule.

MENU TECHNIQUE
Cette option de menu est réservée au technicien installateur du poêle.

MODE VENTILATEUR
La ventilation ambiante peut être activée ou désactivée dans ce menu. Vous pouvez le faire dans n'importe quelle puissance.

Fonctions utilisateur
Ce qui suit est décrit dans le fonctionnement normal du régulateur installé dans un poêle en référence aux fonctions disponibles pour l'utilisateur.

Allumer le poêle
Pour allumer le poêle, appuyer sur P3 pendant quelques secondes. L'allumage est indiqué sur l'Afficheur par le mot "Check up".
Dans ces conditions, le poêle est en état de préchauffage, le creuset est nettoyé, la bougie s'allume (bougie visible) comme le ventilateur d'extraction de fumée.
Toute anomalie au cours de la phase d'allumage est indiquée sur l'Afficheur et le poêle se met en état d'alarme.

Chargement du pellet
Après env. 1 minute la phase de chargement du pellet commence, le message "Load pellets" s'affiche sur l'Afficheur. Dans une première phase, la Coclea charge le pellet dans le creuset pendant un temps fixe. Dans la deuxième phase la Coclea s'éteint, tandis que la vitesse des fumées et la bougie maintiennent l'état précédent. Si l'allumage ne se déclenche pas après cette phase, la Coclea repart et la bougie reste allumée.

Feu présent
Après que la température de la fumée ait atteint et dépassé un seuil prédéfini, le système commutera en mode d'allumage en affichant le mot «Feu présent» sur l'Afficheur.
La vitesse des fumées est stable, la Coclea s'allume pendant un temps fixe et la bougie est éteinte. Toutes anomalies arrêtent la carte et l'état d'erreur est signalé.

Poêle en fonction
Après que la température des fumées ait atteint et dépassé une valeur donnée et l'ait maintenu pendant au moins un temps préréglé, le poêle passe en mode de travail soit en fonctionnement normal. L'affichage supérieur indique l'heure et la température ambiante et celui inférieur la puissance réglée et la puissance dans laquelle se trouve le poêle. La puissance est réglable en appuyant sur la touche P2 et la température
Ambiante réglable en appuyant sur la touche P1. Si la température des fumées atteint un certain seuil, le ventilateur de l'échangeur d'air s'allumera. Il est possible d'exclure la ventilation ambiante du menu «Mode ventilateur».
Pendant cette phase, le poêle effectue un nettoyage du creuset. Sur l'Afficheur défile le message «Pul-braciere/nettoyage creuset», la Coclea est allumée (LED Coclea allumé), l'extracteur fumées allumé. Après un temps donné le poêle se remet en route.

Changement de la puissance calorique émise
Pendant le fonctionnement normal du poêle (travail) vous pouvez changer la puissance calorique émise en appuyant sur la touche P2. Pour augmenter la puissance calorique Appuyez sur P1, tandis que pour diminuer Appuyez sur P2. Le niveau de puissance réglé est affiché par l'Afficheur.
Pour quitter l'ensemble, attendez 5 secondes sans faire de travail de clavier, ou appuyez sur P3 ou P4.

Modification du réglage de la température ambiante
Pour changer la température ambiante, il suffit d'actionner la touche P1. L'Afficheur indique la température ambiante réglée (température réglée). En appuyant sur les touches P1 (augmentation) et P2 (diminution), vous pouvez modifier la valeur. Après environ 5 secondes, la valeur est mémorisée et l'affichage revient à l'affichage normal, ou à la sortie Appuyez sur P3 ou P4.
.

La température ambiante atteint la température réglée (réglages (SET) de la température)

Lorsque la température ambiante a atteint la valeur réglée, la puissance calorique du poêle est automatiquement prise à la valeur minimale. Dans ces conditions, l'Afficheur affiche le message "Modula". Si la température ambiante descend au-dessous de ce réglage (réglage de la température), le poêle revient au mode "travail" et à la puissance précédemment réglée (Power Set). Dans le cas où vous avez un thermostat externe et que vous avez réglé la température ambiante en t-e si le thermostat est ouvert il va dans la modulation tandis que S'il est fermé il revient à la puissance réglée.

Stand-by

Si elle est activée dans le menu, la fonction stand-by vous permet d'éteindre le poêle une fois les conditions expliquées ci-dessous remplies. Elle s'active si pour un temps donné, la température ambiante est plus élevée que la température réglée (réglée ambiante) plus un delta de température préréglée. L'Afficheur indique "STANDBY" et suit les minutes restantes. À la fin du temps donné, l'Afficheur indique les mots "en attente de refroidissement". Dans cet État, le poêle a tari la «coclea» éteinte (LED éteint) et l'échangeur s'éteint.
Lorsque la température des fumées atteint un seuil donné, le poêle entre en mode stand-by et fait défiler le mot «STOP Eco Temp». La Coclea est éteinte (LED éteinte), l'échangeur est éteint, ainsi que le ventilateur de fumée.
Si la température ambiante descend sous la température réglée (réglée ambiante) moins le seuil donné par le delta de température, le poêle s'allumera à nouveau.

Éteindre le poêle

Pour éteindre le poêle, il suffit d'appuyer sur le bouton P3 pour une pression prolongée. Le message "shutdown" apparaît sur l'Afficheur.
Le moteur de la Coclea (LED éteinte) s'arrête et la vitesse du ventilateur de fumée est préréglée. Le ventilateur de l'échangeur (LED échangeur ON) reste actif jusqu'à ce que la température de la fumée tombe en dessous d'une valeur préréglée. Après un temps donné, si la température des fumées est inférieure à un seuil donné le poêle s'éteint, affichant le message "OFF".

Wi-Fi

Le poêle possède un module WIFI intégré. Ci-dessous la procédure de configuration:

1. A travers un dispositif connecté au réseau wifi (Tablet/Pc/Smartphone/etc..) effectuer la connexion au réseau WIFI créé par le module. Le nom du réseau à rechercher (SSID) sera similaire à **«Evastampaggi-WIFI 000780FFFFFF»**.
2. Vérifier que le dispositif utilisé ait bien établi une effective connexion au réseau créé par le module WIFi du poêle.
3. **Télécharger le browser généralement utilisé sur votre dispositif (Internet Explorer/Firefox/etc…) et compiler dans la barre des adresses** la séquence suivante: http://192.168.1.1
4. La page principale du module WIFI apparaitra avec les informations relatives à son fonctionnement
5. Sélectionnez la langue désirée.
6. Sélectionner dans la liste le réseau à utiliser pour connecter le dispositif à internet et composer la password du réseau sélectionné
7. Cliquer la touche 'Connetti/Connect' pour appairer le module à Internet.
8. Le message suivant apparait: " le dispositif est en connexion, attendre 30 secondes. Le led vert de la connexion WiFI clignote
9. Après quelques secondes de l'effective connexion à internet le led vert s'allume indiquant la fin de la procédure de configuration du module.
10. A' partir de cet instant votre poêle est connecté au réseau internet.

Vous pouvez désormais sur votre dispositif (Pc/Smartphone/etc..) télécharger votre browser à la page suivante :
http://evastampaggi.efesto.web2app.it/.
La page WEB APP EFESTO s'ouvre. Cliquer dans la section "Enregistrement/Registrati" du menu principal. Une fois l'enregistrement complété vous recevrez un message de confirmation dans la boite email indiquée.
11. Retourner dans la page principale Web App EFESTO et accéder à votre compte en y compilant toutes les données (adresse email & password) précédemment utilisées en phase d'enregistrement. Il est donc possible désormais intégrer les données de votre poêle en cliquant dans la section «ajouter Poêle/Aggiungi Stufa» du menu principal.
Durant cette procédure vous avez besoin des données suivantes:
- CODE ARTICLE (Model / ITEM NUMBER) e **SERIAL NUMBER (Serial)** visibles au dos du poêle (Chaudière/Hydro/etc…) sur l'étiquette
- **MAC ADDRESS** et **CODE D'ENREGISTREMENT** (REG.CODxxxxx) visibles au dos du boitier de votre module WIFI (voir exemple ci-dessous)

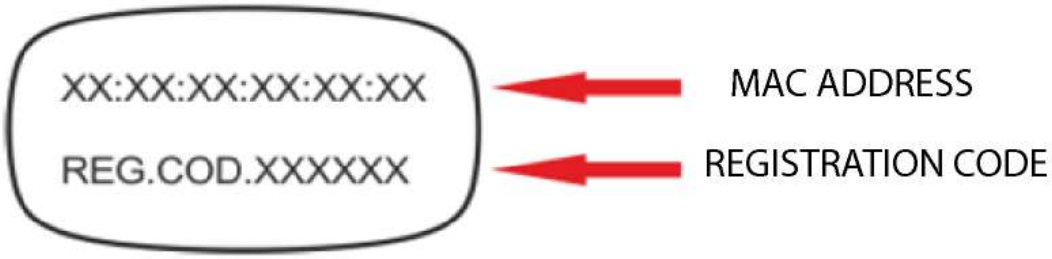

TEST PASSED

MODEL: =CODICE ARTICOLO / ITEM NUMBER

SERIAL: =SERIAL NUMBER

FIRMWARE:

Votre dispositif (Poêle/chaudière/etc..) est désormais présent dans votre liste et contrôlable à travers la Web App de votre dispositif électronique (Pc/Tablet/Smartphone/etc…).

Alarmes

En cas de dysfonctionnement, la carte intervient et signale l'irrégularité, allumant le LED alarmes (alarme LED allumée) et émettant des signaux sonores.
Les alarmes suivantes sont prévues:

Affichage display	N°	Origine de l'alarme
ALARM BLACK-OUT	**(1)**	Absence tension électrique
ALARM TEMP. FUMEES	**(2)**	Surchauffe température fumées
ALARM REG. ENCODER	**(3)**	Contrôler encoder
ALARM NO ENCODER	**(4)**	Extracteurs fumées en panne, non fonctionnant
ALARM ALLUMAGE RATE	**(5)**	Absence allumage du produit
ALARM CONTROLE PELLET	**(6)**	Extinction absence pellet
ALARM SECURITE TERMIQUE	**(7)**	Intervention Thermostat de sécurité
ALARM ABSENCE DEPRESSION	**(8)**	Intervention du Dépresseur
ALLARM SECURITE COCLEA	**(10)**	La Coclea tourne continuellement
ALLARM TIRAGE INSUFFISANT	**(11)**	Creuset obstrué ou tube aspiration air obstrué
ALLARM PANNE NETTOYAGE	**(12)**	Le nettoyeur du creuset est bloqué
ALLARM ENCODER COCLEA	**(13)**	La carte ne lit pas l'encoder coclea. Absence de connexion
ALLARM TRIAC COCLEA	**(14)**	La coclea tourne continuellement

Chaque motif d'alarme cause l'arrêt immédiat (extinction) du poêle.

L'état de l'alarme est atteint après un temps donné, mis à part l'alarme de black-out, et est REARMABLE avec une pression prolongée sur le bouton P3. Chaque fois qu'une alarme est réinitialisée, une phase d'arrêt du poêle est lancée pour la sécurité. Pendant la phase d'alarme, le LED alarmes sera toujours allumé (alarme LED allumé) et si le buzzer est activé, il sonnera par intermittence. Si l'alarme n'est pas réinitialisée, l'appareil de chauffage sera toujours éteint, affichant toujours le message d'alarme.

Thermostat de sécurité

Dans le cas où le thermostat de sécurité général détecte une température de l'eau supérieure au seuil, il intervient pour débrancher la cochlée (à laquelle la puissance est en série) et en même temps, permet au Contrôleur d'acquérir ce changement d'état. Le message de sécurité thermique de l'ALARME s'affiche et le système est arrêté. Dévissez le capuchon noir derrière le poêle et appuyez sur le bouton pour réinitialiser le contact.

Alarme de dépression

Cette alarme se produit si:

• conduit non conforme: le tuyau doit maintenir au minimum la pression en Pascal requise par le fabricant (voir caractéristiques techniques) tant à puissance minimale qu'à puissance maximale.
• Entrée d'air de combustion ou de fumée obstruée.
• Ouvrir la chambre de combustion et/ou la porte du réservoir à granulés.
• Saleté excessive à l'intérieur de la cheminée: il est nécessaire de vider la cendre qui s'installe dans la pièce adjacente au compartiment du tiroir à cendres.

Alarme de black-out

Dans le cas où le courant électrique est manquant pendant un temps donné, l'appareil, lorsque la tension revient, se mettra en Alarme **BLACK-OUT**
Vous devez attendre que l'appareil refroidisse, puis le rallumez.

Connessioni

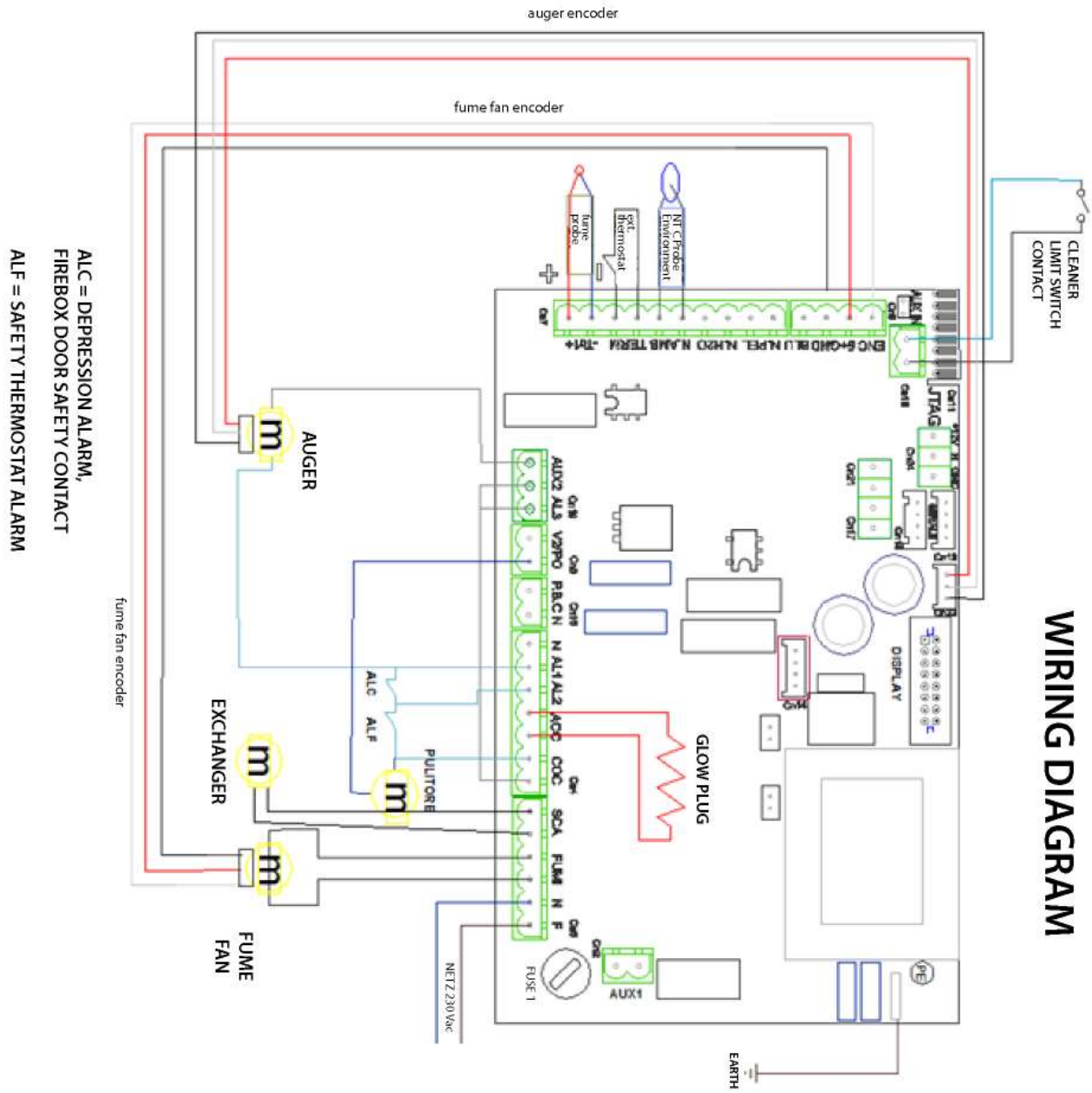

05.1 INTRODUCTION

Le poêle nécessite un nettoyage simple mais fréquent afin de garantir une efficacité maximale et un fonctionnement normal.
Il est conseillé de faire effectuer l'entretien régulier par un technicien autorisé.
Le nettoyage de saison qui se fait à la reprise de l'utilisation ne doit pas être négligé. En effet, pendant la période estivale, des obstacles au flux régulier des gaz d'évacuation (par ex. des nidifications) pourraient se former.
Aux premiers froids et avec le vent, des incendies fréquents du conduit de fumées peuvent apparaître dus à des résidus à l'intérieur du conduit. Voici quelques conseils au cas où cette hypothèse se réalise:

- **Bloquer immédiatement l'accès de l'air au conduit ;**
- **Utiliser du sable ou une poigné de gros sel, pas d'eau, pour éteindre le feu et les braises ;**
- **Éloigner du conduit brûlant les objets et les meubles.**

POUR PRÉVENIR CE TYPE D'ANOMALIE, IL EST AUSSI FONDAMENTAL DE NETTOYER ANNUELLEMENT LE CONDUIT DE FUMÉES

ATTENTION:

- **POUR LE NETTOYAGE DE L'EXTÉRIEUR DU POÊLE UNIQUEMENT UTILISER UN CHIFFON SEC**
- **À LA FIN DE LA SAISON LORS DU DERNIER ALLUMAGE, LE PELLET RESTANT DANS LA VIS SANS FIN DOIT ÊTRE COMPLÉTEMENT CONSOMMÉ. LA VIS SANS FIN DOIT RESTER VIDE AFIN D'ÉVITER SON OBSTRUCTION DUE À DES RÉSIDUS DE SCIURE SOLIDIFIÉE À CAUSE DE L'HUMIDITÉ.**

05.2 NETTOYAGE JOURNALIER

À chaque allumage le poele exécute automatiquement un cycle de nettoyage du creuset.
Si,malgré le nettoyage automatiquement, les cendres devaient obstruer encore les trous au fond du creuset il est conseillé d'utiliser un aspirateur à cendres.
A faire lorsque le poêle est complètement froid :

- Vider le récipient des crendres: en le tirant ou en jetant les cendres dans le bac.
- Tirer la chambre de combustion: faites attention qu'il n'y a pas braises ou votre aspirateur brûlera
- Enlever les cendres de la cheminée et de la porte
- Nettoyer la vitre avec un tissu humide ou avec une boule humide de journal et tournée dans les cendres. si vous faites cela lorsque le poêle est en fonction le verre peut exploser.

ATTENTION: UTILISEZ SEULEMENT UN CHIFFON SEC POUR NETTOYER LE POÊLE À L'EXTÉRIEUR. NE PAS UTILISER DE MATÉRIAUX ABRASIFS OU DE PRODUITS SUSCEPTIBLES DE CORRODER OU DE BLANCHIR LES SURFACES.

05.3 RESPONSABILITÉ DU CONSTRUCTEUR

Le fabricant décline toute responsabilité pénale et/ou civile, directe et/ou indirecte, due à:

- un non-respect des instructions contenues dans le manuel d'instructions.
- des modifications et des réparations non autorisées.
- une utilisation non conforme aux directives de sécurité.
- une installation non conforme aux normes en vigueur dans le pays et aux directives de sécurité.
- un manque d'entretien.
- une utilisation de pièces de rechange non originales ou non spécifiques pour le modèle de poêle. Des événements extraordinaires.

Période d'inactivité

Il est conseillé, pendant la période d'inactivité, de retirer le granulé résiduel du réservoir et de débrancher l'alimentation en débranchant le cordon d'alimentation ou en appuyant sur l'interrupteur spécial marche/arrêt.

06. ANOMALIES ET POSSIBLES SOLUTIONS

PROBLÈME		CAUSE	SOLUTION
PREMIER DÉMARRAGE		**AFIN DE FACILITER LE PREMIER DÉMARRAGE DE L'APPAREIL, IL PEUT ÊTRE NÉCESSAIRE DE RÉPÉTER LA PHASE DE CHARGEMENT INITIAL PLUSIEURS FOIS, CAR LA VIS SANS FIN COMPLÈTEMENT VIDE PEUT METTRE UN CERTAIN TEMPS À SE REMPLIR.**	
ÉCRAN ÉTEINT		ABSENCE D'ALIMENTATION	CONTRÔLER LA FICHE ET LA PRÉSENCE D'ÉNERGIE ÉLECTRIQUE
		CÂBLE RACCORDEMENT DÉFECTUEUX	APPELER L'ASSISTANCE TECHNIQUE
		FUSIBLE CARTE INTERROMPU	APPELER L'ASSISTANCE TECHNIQUE
		CARTE DÉFECTUEUSE	APPELER L'ASSISTANCE TECHNIQUE
		ÉCRAN DÉFECTUEUX	APPELER L'ASSISTANCE TECHNIQUE
ALARM **NO FIRE**	**NON-CHARGEMENT DES PELLETS**	ABSENCE DE PELLETS	A L A R M **N O F I R E**
		INTERVENTION THERMOSTAT DE SÉCURITÉ	
		VIS SANS FIN BLOQUÉE PAR UN CORPS ÉTRANGER	
		MOTEUR VIS SANS FIN DÉFECTUEUX	
		ALARME ACTIVE	
	LES PELLETS DESCENDENT MAIS ILS NE S'ALLUMENT PAS	BRASERO SALE	
		TEMPÉRATURE TROP RIGIDE	
		PELLETS HUMIDES	
		BOUGIE ALLUMAGE DÉFECTUEUSE	
		SONDE FUMÉES DÉFECTUEUSE	
		VENTILATEUR SORTIE FUMÉES DÉFECTUEUX	
		CARTE DÉFECTUEUSE	
	LE POÊLE S'ÉTEINT PENDANT LE FONCTIONNEMENT	ABSENCE D'ALIMENTATION	
		ABSENCE DE PELLETS	
		VIS SANS FIN BLOQUÉE PAR UN CORPS ÉTRANGER	
		PELLETS DE MAUVAISE QUALITÉ	
		RÉGLAGE PELLETS À LA PUISSANCE MINIMALE INSUFFICIENTE	
		ALARME ACTIVE	
FLAMME LENTE		BOUCHON DISPOSITIF ANTI-EXPLOSION MAL POSITIONNÉ OU ABSENT	
		CHEMINÉE PARTIELLEMENT OBSTRUÉE	NETTOYER IMMÉDIATEMENT LA CHEMINÉE.
		AIR DE COMBUSTION INSUFFISANT	ASPIRATION OBSTRUÉE.
		POÊLE BOUCHÉ	NETTOYER LE BRASERO ET LE TIROIR À CENDRES.
		ASPIRATEUR FUMÉES DÉFECTUEUX/SALE	FAIRE NETTOYER PAR UN TECHNICIEN SPÉCIALISÉ. APPELER L'ASSISTANCE TECHNIQUE.
		RÉGLAGE AIR COMBURANT INADAPTÉ	APPELER L'ASSISTANCE TECHNIQUE
ALARM NO RETE		INTERRUPTION ÉNERGIE ÉLECTRIQUE	ÉTEINDRE ET RALLUMER LE POÊLE, VÉRIFIER LA FICHE.
RiS / ECO		TEMPÉRATURE AMBIANCE PROGRAMMÉE ATTEINTE / FONCTIONNEMENT NORMAL	
ÉCRAN BLOQUÉ		TEMPÉRATURE AMBIANTE PROGRAMMÉE ATTEINTE	AUGMENTER LE RÉGLAGE DE LA TEMPÉRATURE AMBIANTE POUR REMETTRE L'APPAREIL EN « FONCTIONNEMENT ».
STOP FIRE		CYCLE PÉRIODIQUE DES NETTOYAGES DU BRASERO	FONCTIONNEMENT NORMAL.
ALARM DEP		LONGUEUR CHEMINÉE EXCESSIVE OU INADAPTÉE	CHEMINÉE NON AUX NORMES
		ÉVACUATION OBSTRUÉE	NETTOYER LA CHEMINÉE/APPELER UN FUMISTE.
		CONDITIONS MÉTÉO DÉFAVORABLES	CAS PARTICULIERS DE VENT FORT.

ALARM SIC	TEMPÉRATURE CHAUDIÈRE TROP ÉLEVÉE	ATTENDRE QUE LE POÊLE SE REFROIDISSE, RÉARMER LE THERMOSTAT MANUEL À L'ARRIÈRE. RELANCER LE POÊLE, ÉVENTUELLEMENT DIMINUER LA PUISSANCE DU POÊLE. SI LE PROBLÈME PERSISTE, APPELER UN TECHNICIEN SPÉCIALISÉ.

06. ANOMALIES ET POSSIBLES SOLUTIONS

	INTERRUPTION MOMENTANÉE ÉNERGIE ÉLECTRIQUE	ATTENDRE QUE LE POÊLE SE REFROIDISSE, RÉARMER LE THERMOSTAT MANUEL À L'ARRIÈRE. RELANCER LE POÊLE.
	VENTILATEUR ÉCHANGEUR DÉFECTUEUX	APPELER L'ASSISTANCE TECHNIQUE
	THERMOSTAT À RÉARMEMENT DÉFECTUEUX	APPELER L'ASSISTANCE TECHNIQUE
	CARTE DÉFECTUEUSE	APPELER L'ASSISTANCE TECHNIQUE
ALARM SOND FUMI	SONDE FUMÉES DÉFECTUEUSE	APPELER L'ASSISTANCE TECHNIQUE
	SONDE FUMÉES DÉBRANCHÉE	APPELER L'ASSISTANCE TECHNIQUE
ALARM HOT TEMP	SONDE FUMÉES DÉFECTUEUSE	APPELER L'ASSISTANCE TECHNIQUE
	CARTE DÉFECTUEUSE	APPELER L'ASSISTANCE TECHNIQUE
	VENTILATEUR ÉCHANGEUR DÉFECTUEUX	APPELER L'ASSISTANCE TECHNIQUE
	RÉGLAGE PELLETS À LA PUISSANCE MAXIMALE EXCESSIVE	APPELER L'ASSISTANCE TECHNIQUE
RADIOCOMMANDE NE SE CONNECTE PAS (CHERCHE CHAMPS)	INTERFÉRENCE POSSIBLE	ESSAYER DE DÉCONNECTER LES APPAREILS ÉLECTROMÉNAGERS OU LES APPAREILS POUVANT CRÉER DES CHAMPS ÉLECTROMAGNÉTIQUES.
RADIOCOMMANDE NE S'ALLUME PAS	ÉCRAN ÉTEINT	CONTRÔLER LES BATTERIES/RADIOCOMMANDE DÉFECTUEUSE

ATTESTATION D'INSTALLAZION ET D'ESSAI

CLIENT: _____

RUE: _____

VILLE: _____

CP: _____

DÉPARTEMENT: _____

TEL: _____

Data de livraison: _____

Bordereau de livraison : _____

Appareil modèle: _____

Matricule: Année:

Tampon du Revendeur:

Tampon de l'Installateur:

Prénom: _____
Nom: _____
Adresse: _____CP.:
Ville: _____
Tel:

Après l' installation de l'Appareil, le client déclare que les travaux ont été effectués dans les règles de l'art et dans le respect des instructions du présent manuel d'utilisation. De plus, il déclare avoir vérifié le bon fonctionnement de l'Appareil et connaître les indications nécessaires quant à une utilisation, un employ et un entretien corrects de l'Appareil.

Firma del CLIENTE

Firma del RIVENDITORE / INSTALLATORE

Copie du revendeur ou de l'installateur

ATTESTATION D'INSTALLAZION ET D'ESSAI

CLIENT: _____

RUE: _____

VILLE: _____

CP: _____

DÉPARTEMENT: _____

TEL: _____

Data de livraison: _____

Bordereau de livraison : _____

Appareil modèle: _____

Matricule: Année:

Tampon du Revendeur:

Tampon de l'Installateur:

Prénom: _____
Nom: _____
Adresse: _____CP.:
Ville: _____
Tel:

Après l' installation de l'Appareil, le client déclare que les travaux ont été effectués dans les règles de l'art et dans le respect des instructions du présent manuel d'utilisation. De plus, il déclare avoir vérifié le bon fonctionnement de l'Appareil et connaître les indications nécessaires quant à une utilisation, un employ et un entretien corrects de l'Appareil.

Firma del CLIENTE

Firma del RIVENDITORE / INSTALLATORE

Date 1er entretien _____ / _____ / _____ (Tampon SAV)
Date 2me entretien _____ / _____ / _____ (Tampon SAV)
Data Date 3me entretien _____ / _____ / _____ (Tampon SAV)

Félicitations et merci d'avoir acheté un produit Eva Stampaggi.

La garantie

La durée de la garantie est de **deux** ans, si le poêle est considéré comme cédé à un particulier (D. lgs. n°24 du 2-2-2002) et d'**un** an si le poêle est facturé à une entreprise ou un professionnel (assujetti TVA).
Puisqu'il est d'usage d'utiliser le document fiscal de vente pour la validité et la date de la garantie, ce dernier déterminera la durée effective de la garantie.

La garantie peut se faire valoir comme suit:

La procédure de l'après-vente est gérée par notre personnel qui est joignable au numéro +39 0438.35469 ou en envoyant un mail à info@evacalor.it
Notre personnel spécialisé pourra vous fournir des informations sur les problèmes techniques, les installations et les entretiens.
Dans le cas où il ne serait pas possible de résoudre le problème par téléphone, notre personnel signalera l'anomalie au Service Après Vente le plus proche du domicile de l'utilisateur, qui interviendra sous cinq jours ouvrés.
Les parties remplacées pendant la période de garantie seront garanties jusqu'à la fin de la période de garantie du produit acheté.
Le fabricant ne prévoit aucune indemnisation pour le non utilisation du produit pendant le temps nécessaire à sa réparation.
En cas de remplacement du produit, le fabricant s'engage à livrer le produit au revendeur, qui gérera à son tour le remplacement du produit en utilisant la même procédure qu'au moment de la vente avec l'utilisateur final.
La présente garantie est valable sur le territoire italien. Dans le cas d'une vente ou d'une installation effectuée à l'étranger, la garantie devra être reconnue par le distributeur dans le pays étranger.
La garantie expire avec la réparation, le remplacement des éléments défectueux ou des parties défectueuses ou du produit entier, à notre discrétion.

Quand vous demandez l'assistance, il est indispensable d'avoir à portée de main:

- Numéro de matricule
- Modèle du poêle
- Date d'achat
- Lieu d'achat
- Certificat de démarrage de la garantie rempli par le installateur autorisé

La garantie est exclue dans les cas suivants:

- **Installation non conforme aux normes et effectuée par du personnel non qualifié (UNI10683 et UNIEN 1443);**
- **Premier allumage non effectué par un technicien autorisé;**
- **Utilisation impropre, par exemple poêle trop petit (allumé pendant trop longtemps à puissance maximale);**
- **Entretien annuel poêle non effectué par un S.A.V. (Service Après Vente) autorisé;**
- **Nettoyage du conduit des fumées non effectué ;**

Sont exclues de la garantie toutes les différences suivantes liées aux caractéristiques naturelles des matériaux de revêtement:

- **Les veines des pierres qui sont sa caractéristique principale et garantissent son unicité ;**
- **D'éventuelles petites craquelures qui pourraient apparaître sur les revêtements en céramique/maïolique;**
- **D'éventuelles différences de tonalités ou de nuances sur les revêtements en céramique/maïolique;**
- **Vitrée de la porte;**
- **Joints;**
- **Résistances pour l'allumage (la garantie est valable 01 an);**
- **La garantie ne comprend pas les œuvres de maçonnerie**
- **Dommages apparus sur les parties métalliques chromées et/ou anodisées et/ou vernies ou avec des surfaces traitées, si dus au frottement ou à l'impact avec d'autres métaux;**
- **Dommages apparus sur les parties métalliques chromées et/ou anodisées et/ou vernies ou avec des surfaces traitées, si dus à un entretien impropre et/ou à un nettoyage avec des produits ou des agents chimiques (ces parties doivent uniquement être nettoyées avec de l'eau);**
- **Dommages apparus sur des composants mécaniques ou sur des parties mécaniques à cause d'une utilisation impropre ou d'une installation effectuée par un personnel non spécialisé ou d'une installation effectuée sans suivre les instructions contenues dans l'emballage;**
- **Dommages apparus sur des composants ou sur des parties électriques ou électroniques à cause d'une utilisation impropre ou d'une installation effectuée par un personnel non spécialisé ou d'une installation effectuée sans suivre les instructions contenues dans l'emballage;**

Attention: après l'achat, conserver le présent certificat de garantie avec l'emballage original du produit, l'attestation d'installation et d'essai et la facture émise par le revendeur.

IMPORTANT:

EVA STAMPAGGI SRL VOUS CONSEILLE DE CONTACTER VOS CONCESSIONNAIRES ET CENTRES DE SERVICE AGRÉÉS. L'INSTALLATION À NORMES SELON LES LOISE EN VIGUEUR EST OBLIGATOIRE, EVA STAMPAGGI RECOMMANDE FORTEMENT LA PREMIÈRE MISE EN SERVICE DES PRODUITS PAR DES TECHNICIENS QUALIFIÉS. EVA STAMPAGGI N'EST PAS RESPONSABLE DES VENTES EN LIGNE ET DES DEVIS RELATIFS PARCE QU'ELLE NE FAIT PAS DE VENTES DIRECTES AU PUBLIC. POUR TOUT PROBLÈME TECHNIQUE AU COURS DE LA PÉRIODE DE GARANTIE LÉGALE, LA PROCÉDURE VOUS OBLIGE À CONTACTER LE DÉTAILLANT OU DIRECTEMENT NOTRE SERVICE APRÈS-VENTE.

AVERTISSEMENTS pour l'élimination correcte des déchets d'équipements électroniques et électroniques (DEEE) au sens de la directive européenne 2002/96/CE et de l'amendement ultérieur 2003/108/CE.

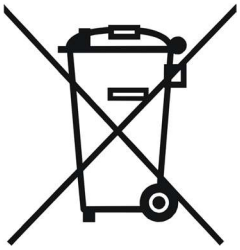

La présence de ce symbole appliqué sur le produit, détermine qu'il ne s'agit pas d'un refus d'être considéré comme générique, mais doit être démoli et disposé à respecter les règles en vigueur dans votre pays, en veillant à ce que les centres de collecte appropriés soient conformes aux La sécurité et le respect et la protection de l'environnement. La responsabilité de cette disposition est supportée par le propriétaire et afin de ne pas encourir de pénalités ou de conséquences néfastes pour l'environnement et la santé, nous recommandons de contacter directement l'administration municipale, l'autorité locale d'élimination des déchets Ou le détaillant, pour plus d'informations sur les lieux et les moyens de collecte.
L'élimination correcte des déchets est importante non seulement pour l'environnement et la santé des citoyens, mais aussi parce que cette opération conduit à une récupération des matériaux qui ont une économie d'énergie importante et des ressources.

Eva Stampaggi S.r.l.
Via Cal Longa Z.I.
I - 31028 Vazzola (TV)
Tel. +39.0438.740433 r.a
Fax +39.0438.740821
E-Mail: info@evacalor.it

Tampon et Signature du Revendeur