ES

MANUAL DE INSTRUCCIONES ESTUFAS DE PELLET

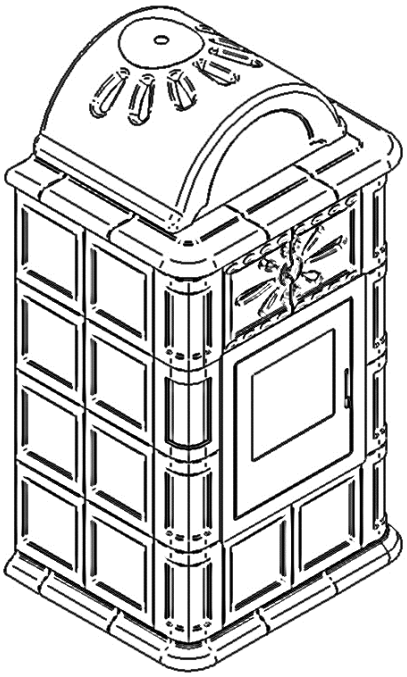

LÍNEA MAYÓLICA

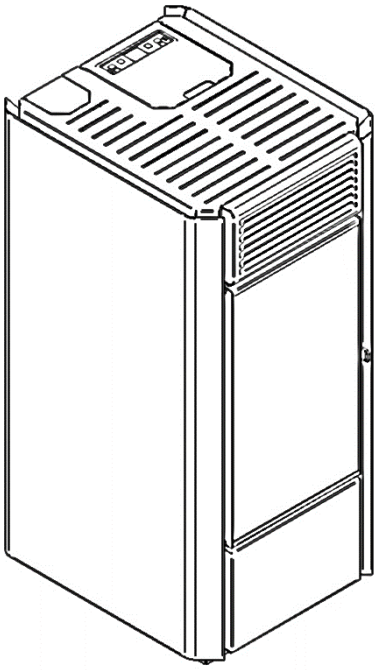

LÍNEA PELLET

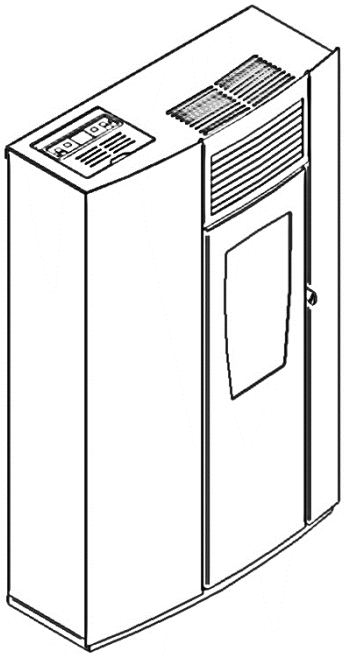

LÍNEA SLIM

EVA STAMPAGGI

IMPORTANTE:
LEER
RIGUROSAMENTE

1. La garantía es válida a partir del primer encendido efectuado por un técnico autorizado.
2. No volcar o colocar el producto en posición horizontal durante la fase de transporte.
3. Personal competente en cumplimiento de las normativas vigentes en el país correspondiente ha de instalar la estufa.
4. Si no se produce el encendido o en caso de apagón, antes de repetir el encendido, vaciar RIGUROSAMENTE el brasero. El incumplimiento del antedicho procedimiento puede romper también el cristal de la puerta.

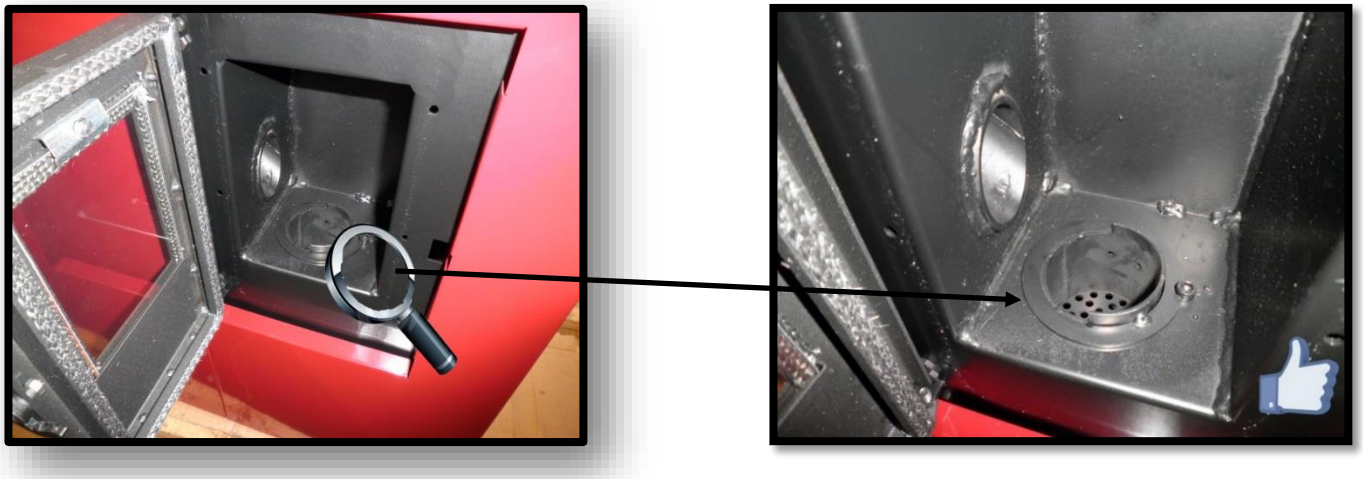

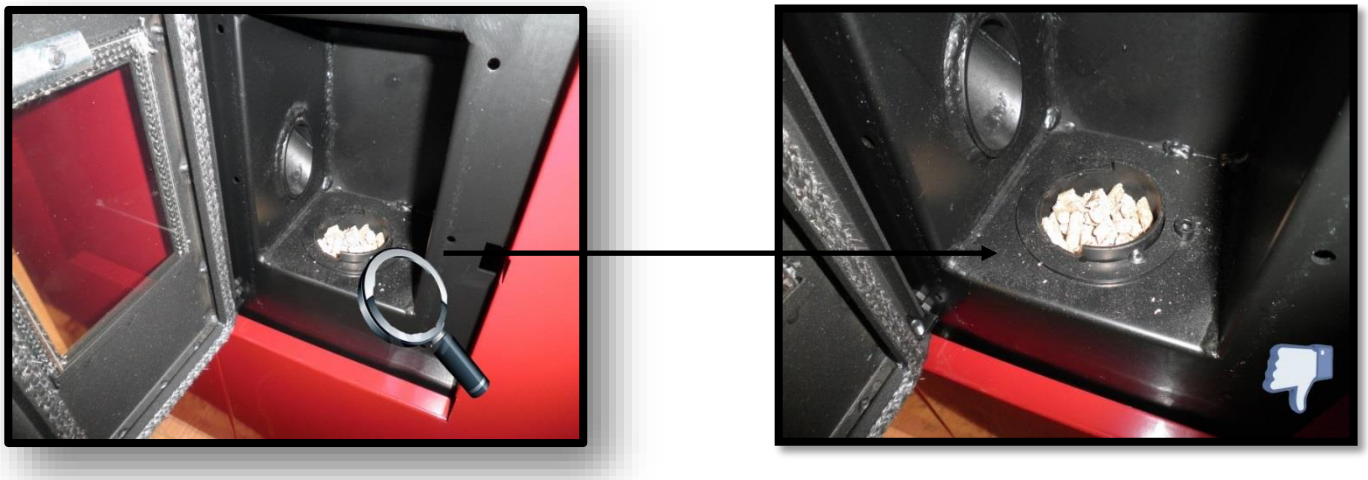

5. NO ECHAR MANUALMENTE pellet en el brasero para encender más fácilmente la estufa.
6. En caso de comportamiento anómalo de la llama y en todos los demás casos, NO APAGAR NUNCA la estufa mediante el corte de la alimentación eléctrica, usar el pulsador de apagado. Cortar la energía eléctrica significa impedir la evacuación del humo.
7. Si la fase de encendido se prolonga (pellet mojado o de mala calidad) y favorece la formación de humo excesivo internamente en la cámara de combustión, es conveniente abrir la puerta para evacuarlo y mantenerse en una posición de seguridad durante esta operación.
8. Es muy importante usar pellet de buena calidad y certificado. Usar pellet de mala calidad puede provocar un funcionamiento incorrecto y, en algunos casos, romper partes mecánicas por lo que la empresa queda eximida de toda responsabilidad.
9. La limpieza ordinaria (brasero y cámara de combustión) ha de efectuarse a diario. La empresa no es responsable de las anomalías provocadas por el incumplimiento de la antedicha limpieza.

La empresa Eva Stampaggi S.r.l. queda eximida de toda responsabilidad por los daños causados a personas o cosas derivados del incumplimiento de los puntos destacados anteriormente y por los productos no instalados según las normas.

ÍNDICE

01. ADVERTENCIAS DE SEGURIDAD 8
02. NORMATIVAS GENERALES DE SEGURIDAD 9
03. CONDUCTO DE HUMOS 11
04. REMATE DE CHIMENEA 13
05. TIRO 14
06. EFICACIA DE LA ESTUFA 15
07. INSTRUCCIONES PARA LA INSTALACIÓN 16
08. PLACAS DE DATOS 24
09. ELECTRÓNICA MICRONOVA CON DISPLAY DE LEDS 27
09.1 Funcionamiento correcto y dispositivos para regulación de mandos 27
09.1.1 Descripción del panel 27
09.2 Significado de las indicaciones de los leds 28
09.3 Displays 28
09.4 Funciones usuario 29
09.4.1 Encendido de la estufa 29
09.4.2 Carga manual del pellet 29
09.4.3 Llama encendida 29
09.4.4 Estufa en funcionamiento 29
09.4.5 Modificación de la potencia calórica programada 29
09.4.6 Modificación de la programación de la temperatura ambiente 29
09.4.7 Apagado de la estufa 29
09.4.8 Limpieza del brasero 30
09.4.9 Cronotermostato 30
09.5 Señalización de las alarmas 31
09.5.1 Alarma sonda temperatura de humos 31
09.5.2 Alarma exceso de temperatura de humos 31
09.5.3 Alarma fallo en el encendido 32
09.5.4 Alarma apagado durante la fase de funcionamiento 32
09.5.5 Alarma depresión 32
09.5.6 Alarma termostato seguridad general 32
09.5.7 Alarma ausencia tensión de red 32
09.5.8 Alarma ventilador aspiración humos averiado 3
09.6 Estufas canalizadas 32
09.6.1 Ajuste de la velocidad del ventilador n.° 2 32
10. ELECTRÓNICA MICRONOVA CON DISPLAY DE LCD 33
10.1 Funcionamiento correcto y dispositivos para regulación de mandos 33
10.1.1 Consola 33
10.1.2 Descripción del panel 34
10.2 El menú 34
10.2.1 Menú usuario 34
10.2.2 Menú 01 – regula ventiladores 36
10.2.3 Menú 02 – set reloj 37
10.2.4 Menú 03 – set crono 37
10.2.5 Menú 04 – selección de idioma 39
10.2.6 Menú 05 – modo stand-by 39
10.2.7 Menú 06 – modo zumbador 39
10.2.8 Menú 07 – carga inicial 40
10.2.9 Menú 08 – estado estufa 40
10.2.10 Menú 09 – tipo de combustible 41

10.3 Funciones usuario 41
10.3.1 Encendido de la estufa 41
10.3.2 Fase de puesta en marcha 41
10.3.3 Fallo en el encendido 41
10.3.4 Estufa en funcionamiento 42
10.3.5 Modificación de la programación de la temperatura ambiente 42
10.3.6 Empleo del termostato/cronotermostato exterior 42
10.3.7 La temperatura ambiente alcanza la temperatura programada (SET de temperatura) 42
10.3.8 Limpieza del brasero 43
10.3.9 Apagado de la estufa 43
10.3.10 Estufa apagada 43
10.3.11 Reencendido de la estufa 44
10.4 Qué ocurre si… 44
10.4.1 El pellet no se enciende 44
10.4.2 Falta la energía eléctrica (black-out) 44
10.5 Alarmas 45
10.5.1 Alarma sonda temperatura de humos 45
10.5.2 Alarma exceso de temperatura de humos 45
10.5.3 Alarma fallo en el encendido 45
10.5.4 Alarma apagado durante la fase de funcionamiento 46
10.5.5 Alarma presostato de seguridad tornillo sin fin 46
10.5.8 Alarma termostato general 46
10.5.7 Alarma ventilador de aspiración de humos averiado 46
11. ELECTRÓNICA MICRONOVA N100 CON DISPLAY LED DE 3 PULSADORES 47
11.1 Funcionamiento correcto y dispositivos para regulación de mandos 47
11.1.1 Consola 47
11.1.2 Significado de los LEDs 47
11.2 El menú 48
11.2.1 Menú del usuario 48
11.2.2 Menú 01 – set reloj 49
11.2.3 Menú 02 – set crono 51
11.2.4 Menú 03 – selección de idioma 53
11.2.5 Menú 04 – modo stand-by 53
11.2.6 Menú 05 – modo zumbador 53
11.2.7 Menú 06 – carga inicial 54
11.2.8 Menú 07 – estado estufa 54
11.2.9 Menú 08 – tarature tecnico 54
11.2.10 Menú 09 – uscita 54
11.3 Funciones usuario 55
11.3.1 Encendido de la estufa 55
11.3.2 Carga del pellet 55
11.3.3 Fuego presente 56
11.3.4 Estufa en trabajo 56
11.3.5 Modificación de la potencia calorífica configurada 56
11.3.6 Modificación de la configuración de la temperatura ambiente 57
11.3.7 La temperatura ambiente alcanza la temperatura configurada (SET temperatura) 57
11.3.8 Stand-by 57
11.3.9 Apagado de la estufa 58

11.4 Alarmas **59**
11.4.1 Alarma apagón energético 59
11.4.2 Alarma sonda temperatura humos 59
11.4.3 Alarma sobretemperatura humos 59
11.4.4 Alarma encoder humos averiado 60
11.4.5 Alarma ausencia encendido 60
11.4.6 Alarma ausencia pellet 60
11.4.7 Alarma sobretemperatura seguridad térmica 60
11.4.8 Alarma ausencia depresión 60
11.5 Conexiones **61**
12. ELECTRÓNICA MICRONOVA N100 CON DISPLAY LED DE 6 PULSADORES **62**
12.1 Funcionamiento correcto y dispositivos para regulación de mandos **62**
12.1.1 Consola 62
12.1.2 Significado de los LEDs 62
12.2 El menú **63**
12.2.1 Menú del usuario 63
12.2.2 Menù 01 – set reloj 64
12.2.3 Menù 02 – set crono 64
12.2.4 Menù 03 – selección de idioma 66
12.2.5 Menù 04 – modo stand-by 66
12.2.6 Menù 05 – carga inicial 66
12.2.7 Menù 06 – estado estufa 66
12.2.8 Menù 07 – calibraciones técnico 66
12.3 Funciones usuario **66**
12.3.1 Encendido de la estufa 66
12.3.2 Carga del pellet 67
12.3.3 Fuego presente 67
12.3.4 Estufa en trabajo 67
12.3.5 Modificación de la potencia calorífica configurada 67
12.3.6 Modificación de la configuración de la temperatura ambiente 67
12.3.7 La temperatura ambiente alcanza la temperatura configurada (SET temperatura) 67
12.3.8 Stand-by 67
12.3.9 Apagado de la estufa 67
12.4 Alarmas **68**
12.4.1 Alarma apagón energético 68
12.4.2 Alarma sonda temperatura humos 68
12.4.3 Alarma sobretemperatura humos 68
12.4.4 Alarma encoder humos averiado 68
12.4.5 Alarma ausencia encendido 68
12.4.6 Alarma ausencia pellet 68
12.4.7 Alarma sobretemperatura seguridad térmica 68
12.4.8 Alarma ausencia depresión 68
12.5 Conexiones **69**
13 ELECTRÓNICA MICRONOVA CON MANDO A DISTANCIA **70**
13.1 Funcionamiento correcto y dispositivos para regulación de mandos **70**
13.1.1 Consola 70
13.1.2 Descripción del panel 70
13.1.3 Panel de emergencia 71

13.2 El menú 71
13.2.1 Menú usuario 71
13.2.2 Menú 01 – regula ventiladores 73
13.2.3 Menú 02 – set reloj 73
13.2.4 Menú 03 – set crono 74
13.2.5 Menú 04 – selección de idioma 76
13.2.6 Menú 05 – selección de sonda 76
13.2.7 Menú 06 – modo stand-by 76
13.2.8 Menú 07 – modo zumbador 76
13.2.9 Menú 08 – carga inicial 76
13.2.10 Menú 09 – estado estufa 76
13.3 Funciones usuario 77
13.3.1 Encendido de la estufa 77
13.3.2 Fase de puesta en marcha 77
13.3.3 Fallo en el encendido 77
13.3.4 Estufa en funcionamiento 77
13.3.5 Modificación de la programación de la temperatura ambiente 78
13.3.6 Empleo del termostato/cronotermostato exterior 78
13.3.7 La temperatura ambiente alcanza la temperatura programada (SET de temperatura) 78
13.3.8 Limpieza del brasero 78
13.3.9 Apagado de la estufa 79
13.3.10 Estufa apagada 79
13.3.11 Reencendido de la estufa 79
13.4 Qué ocurre si… 80
13.4.1 El pellet no se enciende 80
13.4.2 Falta la energía eléctrica (black-out) 80
13.5 Alarmas 81
13.5.1 Alarma sonda temperatura de humos 81
13.5.2 Alarma exceso de temperatura de humos 81
13.5.3 Alarma fallo en el encendido 81
13.5.4 Alarma apagado durante la fase de funcionamiento 81
13.5.5 Alarma presostato de seguridad tornillo sin fin 81
13.5.6 Alarma termostato general 81
13.5.7 Alarma ventilador de aspiración de humos averiado 81
13.5.8 Ricerca Campo (Buscar Campo) 81
14. LIMPIEZA Y MANTENIMIENTO 82
14.1 Introducción 82
14.2 Limpieza diaria 82
14.3 Responsabilidad del fabricante 82
15. ANOMALÍAS Y SOLUCIONES POSIBLES 83
16. MANTENIMIENTO PROGRAMADO ANUAL 85
17. CERTIFICADO DE INSTALACIÓN Y PRUEBAS 86
18. CERTIFICADO DE GARANTÍA 88

01. ADVERTENCIAS DE SEGURIDAD

Las estufas son construidas conforme a la normativa EN13240 (estufas a leña) EN 14785 (estufas de pellet) EN 12815 (cocinas y termo cocinas a leña), utilizando materiales de alta calidad y no contaminantes. Para utilizar mejor su estufa se recomienda seguir las instrucciones en el siguiente folleto.

Leer cuidadosamente este manual, antes del uso o de cualquier operación de mantenimiento.

El objetivo de Eva Stampaggi es el de suministrar la mayor cantidad de información para garantizar un uso más seguro y evitar daños a personas, cosas o piezas de la misma.

Todas las estufas son puestas a prueba interna antes de la entrega, por lo tanto, es posible encontrar residuos en su interior.

CONSERVAR EL MANUAL PARA FUTURAS CONSULTAS

ANTE CUAQUIER NECESIDAD O ACLARATORIA DIRIGIRSE AL

REVENDEDOR AUTORIZADO

- La instalación y la conexión deben ser realizadas por personal cualificado cumpliendo con las normativas europeas (UNI 10683) y nacionales, las reglamentaciones locales y las instrucciones de montaje que se anexan. La instalación eléctrica del lugar donde se instala la estufa debe realizarse según las normativas vigentes.
- La combustión de los residuos, en particular de material plástico, daña la estufa y el conducto de humos, y, por otra parte, está prohibida por la ley de protección contra las emisiones de sustancias nocivas.
- Nunca usar alcohol, gasolina u otros líquidos, sumamente inflamables, para encender el fuego o reavivarlo durante el funcionamiento.
- No introducir en la estufa una cantidad mayor de combustible a la señalada en el folleto.
- No modificar el producto.
- Está prohibido utilizar el aparato con la puerta abierta o con el vidrio roto.
- No utilizar el aparato por ejemplo para tendedero, superficie de apoyo o escalera etc.
- No instalar la estufa en habitaciones o baños.

- Sólo emplear esta estufa según lo descrito en este manual. Cualquier otro uso no recomendado por el fabricante puede causar incendios o accidentes a personas.
- Asegurarse de que el tipo de alimentación eléctrica cumpla con lo indicado en la placa de datos (220V~/50Hz).
- Este producto no es un juguete. Debe controlarse adecuadamente a los niños para que no jueguen con el aparato.
- Este aparato no debe ser usado por personas (niños inclusive) con capacidades físicas, sensoriales o mentales reducidas, o sin la experiencia y el conocimiento necesarios, salvo que una persona responsable por su seguridad controle el uso que éstas hagan del aparato o les brinde las instrucciones pertinentes para usarlo.
- En caso de que no se utilice el aparato o por motivos de limpieza, desconectar la alimentación de la red.
- Para desconectar la estufa, colocar el interruptor en posición O y retirar la clavija de la toma. Sólo tirar la clavija, no el cable.
- No cerrar en ningún caso las aperturas de entrada de aire comburente y de salida de humos.
- No tocar la estufa con las manos mojadas porque la misma está equipada con componentes eléctricos.
- **No utilizar el aparato con cables o clavijas dañadas. El aparato se clasifica como tipo Y, esto es, que el cable de alimentación debe ser reemplazado por parte de un técnico cualificado. Si el cable de alimentación está dañado, deberá ser reemplazado por el fabricante, por su servicio de asistencia técnica, o por personal con cualificación análoga.**
- No colocar nada en el cable y no doblarlo.
- Se desaconseja el uso de prolongaciones, porque la prolongación puede calentarse y provocar riesgo de incendio. Nunca utilizar una única prolongación para hacer funcionar más de un aparato.
- **Durante el funcionamiento normal, algunas piezas de la estufa, tales como la puerta, el cristal y la manilla, pueden alcanzar temperaturas elevadas. Por ello, prestar la atención del caso, en especial por los niños. Evitar, en consecuencia, el contacto de la piel no protegida con la superficie caliente.**
- **¡ATENCIÓN! NO TOCAR sin las protecciones adecuadas la PUERTA DONDE ESTÁ EL FUEGO, el CRISTAL, la MANILLA o el TUBO DE SALIDA DE HUMOS DURANTE EL FUNCIONAMIENTO: ¡El fuerte calor que desarrolla la combustión del pellet los calienta!**
- Mantener los materiales inflamables, tales como muebles, almohadas, cobijas, papeles, vestidos, cortinas, etc., a una distancia de 1 m con respecto a la parte frontal y a 30 cm con respecto a los lados y a la parte trasera.
- No sumergir el cable, la clavija o cualquier otro elemento del aparato en agua o en otros líquidos.
- No usar la estufa en ambientes con polvo o con vapores inflamables (por ejemplo, en un taller o en un garaje).
- Existe peligro de incendio si, durante el funcionamiento, la estufa se cubre con material **inflamable**, incluyendo cortinas, drapeados, cobijas, etc., o entra en contacto con este tipo de material. **MANTENER EL PRODUCTO LEJOS DE ESTOS MATERIALES.**
- Una estufa posee dentro piezas que generan arcos o chispas. No debe ser utilizada en zonas que pueden ser peligrosas, tales como zonas con riesgo de incendio, explosión, cargadas de sustancias químicas o atmósferas cargadas de humedad.
- No utilizar el aparato cerca de bañaderas, duchas, lavabos o piscinas.
- No colocar el aparato debajo de una toma. No utilizar a la intemperie.
- No intentar reparar, desmontar o modificar el aparato. El aparato no contiene piezas que el usuario pueda reparar.
- Apagar el interruptor y retirar la clavija antes de realizar el mantenimiento, y sólo trabajar con la estufa fría.
- **ADVERTENCIA: CUANDO SE REALIZA EL MANTENIMIENTO, SIEMPRE RETIRAR LA CLAVIJA.**
- **¡ATENCIÓN! Esta estufa funciona exclusivamente con pellet y a cáscara de avellana si la estufa está diseñada; NO USAR COMBUSTIBLES DIFERENTES DEL PELLET. Cualquier otro material que se queme, será causa de avería y funcionamiento defectuoso del aparato.**
- **Conservar el pellet en un lugar fresco y seco. Si se conserva en lugares demasiado fríos o húmedos, puede reducirse la potencialidad térmica de la estufa. Prestar especial atención al almacenamiento y el desplazamiento de los sacos de pellets para evitar que se machaquen y se forme en consecuencia serrín.**
- **Limpiar regularmente el brasero con cada encendido o con cada recarga de pellet.**
- El hogar debe mantenerse cerrado, salvo durante la recarga o la eliminación de residuos, para evitar que se escape el humo.
- No encender y apagar de manera intermitente la estufa puesto que está equipada con componentes eléctricos y electrónicos que pueden dañarse.
- No utilizar el aparato como incinerador o de ninguna otra forma distinta de aquélla para la cual ha sido diseñado.
- No utilizar combustibles líquidos.
- No efectuar modificación alguna no autorizada al aparato.
- Sólo utilizar las piezas de repuesto originales recomendadas por el fabricante...

- El combustible se presenta como pequeños cilindros con 6-7mm de diámetro, 30 mm de longitud máxima y humedad máxima del 8%. La estufa está fabricada y calibrada para quemar pellet compuesto por varios tipos de madera prensados en cumplimiento de las normativas que protegen el medio ambiente.
- El paso de un tipo de pellets a otro puede dar como resultado una pequeña variación a nivel de rendimiento, que a veces ni siquiera se puede percibir. Dicha variación puede solucionarse aumentando o disminuyendo en un único paso la potencia de uso.
- Es importante que el transporte de la estufa se realice cumpliendo con las normas de seguridad. Deben evitarse los desplazamientos imprudentes y los golpes porque pueden dañar las cerámicas o la estructura.
- La estructura metálica está tratada con pintura para altas temperaturas. Durante los primeros encendidos, es posible que se liberen malos olores por la pintura de las piezas metálicas que se seca. Ello no implica peligro alguno y basta con ventilar los ambientes. Después de los primeros encendidos, la pintura alcanza su máxima resistencia y sus características químico-físicas definitivas.
- El depósito puede contener hasta 15 kg de pellet. Para recargarlo, basta levantar la tapa de acceso y volcar el pellet, incluso con la máquina encendida, prestando atención a encuadrar el depósito. Ante ausencias prolongadas, recargar el depósito para garantizar su autonomía.
- Puede suceder que, si se vacía el depósito, el tornillo sin fin se descargue completamente hasta que se apague la máquina. Para volverla a poner en marcha y llevarla a las condiciones ideales, pueden necesitarse dos encendidos en caso de que el tornillo sin fin sea particularmente largo.
- **¡ATENCIÓN! Si la instalación no se realiza según los procedimientos indicados, en caso de falta de corriente, puede producirse revoco de humos de combustión en el ambiente.**
- **En algunos casos, puede ser necesario instalar un grupo de continuidad.**
- **¡ATENCIÓN! Puesto que la estufa es un aparato de calefacción, presenta superficies muy calientes. Precisamente por este motivo, se recomienda máxima precaución durante el funcionamiento:**

  CON LA ESTUFA ENCENDIDA:
  - Nunca debe abrirse la puerta.
  - No debe tocarse el cristal de la puerta puesto que está muy caliente.
  - Debe prestarse atención a que los niños no se acerquen a la estufa.
  - No debe tocarse la salida de humos.
  - No debe echarse ningún tipo de líquido en el hogar.
  - No debe realizarse ningún tipo de mantenimiento hasta que la estufa esté fría.
  - No debe realizarse ningún tipo de intervención, salvo con personal cualificado.
  - Deben respetarse y seguirse todas las indicaciones de este manual.

Antiexplosión

Algunos productos están equipados con un dispositivo de seguridad antiexplosión. Antes de encender el producto o después de cada limpieza, controlar rigurosamente la instalación correcta del dispositivo en su alojamiento. El dispositivo se encuentra en la parte superior de la puerta del hogar.

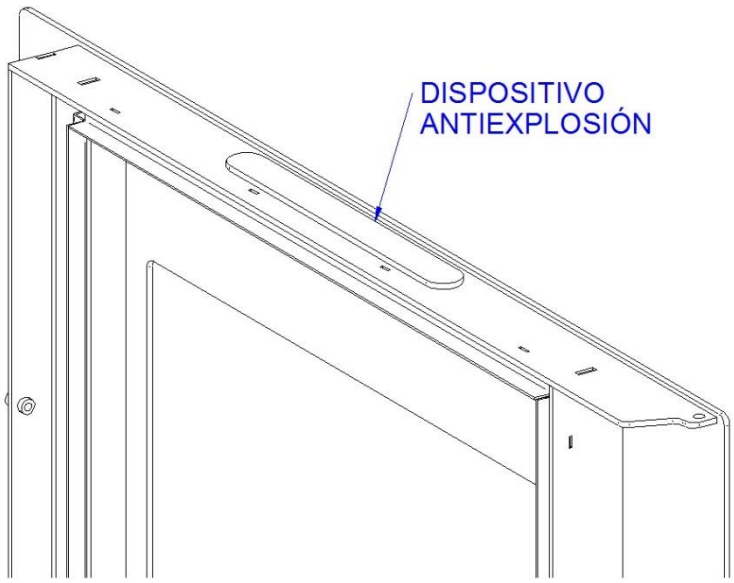

03. CONDUCTO DE HUMOS

El conducto de humos es uno de los elementos clave para el buen funcionamiento de la estufa. Los mejores son los de acero (inoxidable o aluminizado), por la calidad de los materiales, la resistencia, la duración en el tiempo, la facilidad de limpieza y el mantenimiento.

- En la parte trasera, la estufa cuenta con una salida de humos circular de Φ 80mm y un terminal al cual debe conectarse el conducto de humos.
- Para facilitar la conexión al conducto de humos rígido de acero, se aconseja emplear uniones telescópicas que, además de facilitar la operación, también compensan la dilatación térmica tanto del hogar como del conducto de humos.
- Se aconseja bloquear el conducto al terminal de la estufa con silicona resistente a altas temperaturas (1 000AC). En el caso de que la embocadura del conducto de humos existente no esté perfectamente perpendicular a la salida de humos del hogar, la conexión de estos debe realizarse con la unión inclinada correspondiente. La inclinación, con respecto a la vertical, nunca debe superar los 45° y no debe sufrir estrechamientos.
- En caso de paso por pisos, es necesario interponer un manguito aislante de 10 cm de espesor.
- Es absolutamente necesario aislar el conducto de humos a lo largo de toda su longitud. El aislamiento permite mantener alta la temperatura de los humos, para optimizar el tiro, evitar condensaciones y reducir los depósitos de partículas sin quemar en las paredes del conducto. Para ello, emplear materiales aislante adecuados (lana de vidrio, fibra cerámica, materiales incombustibles de clase A1).
- El mínimo técnico para un tiro correcto de una estufa de pellets es de 2 m verticales.
- El conducto de humos debe ser impermeable a los agentes atmosféricos y es necesario evitar demasiados cambios de dirección.
- No se permite el uso de tubos metálicos flexibles y extensibles.

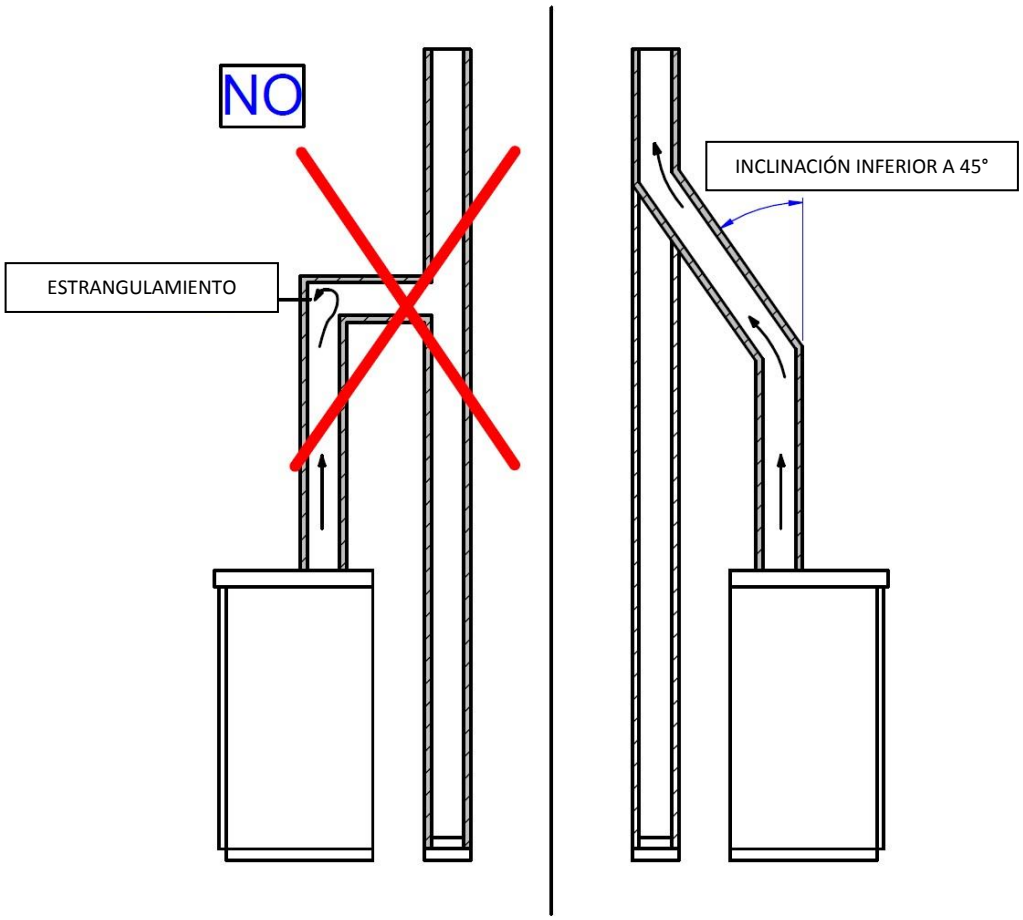

CONDUCTO DE HUMOS EXISTENTE (TRADICIONAL)

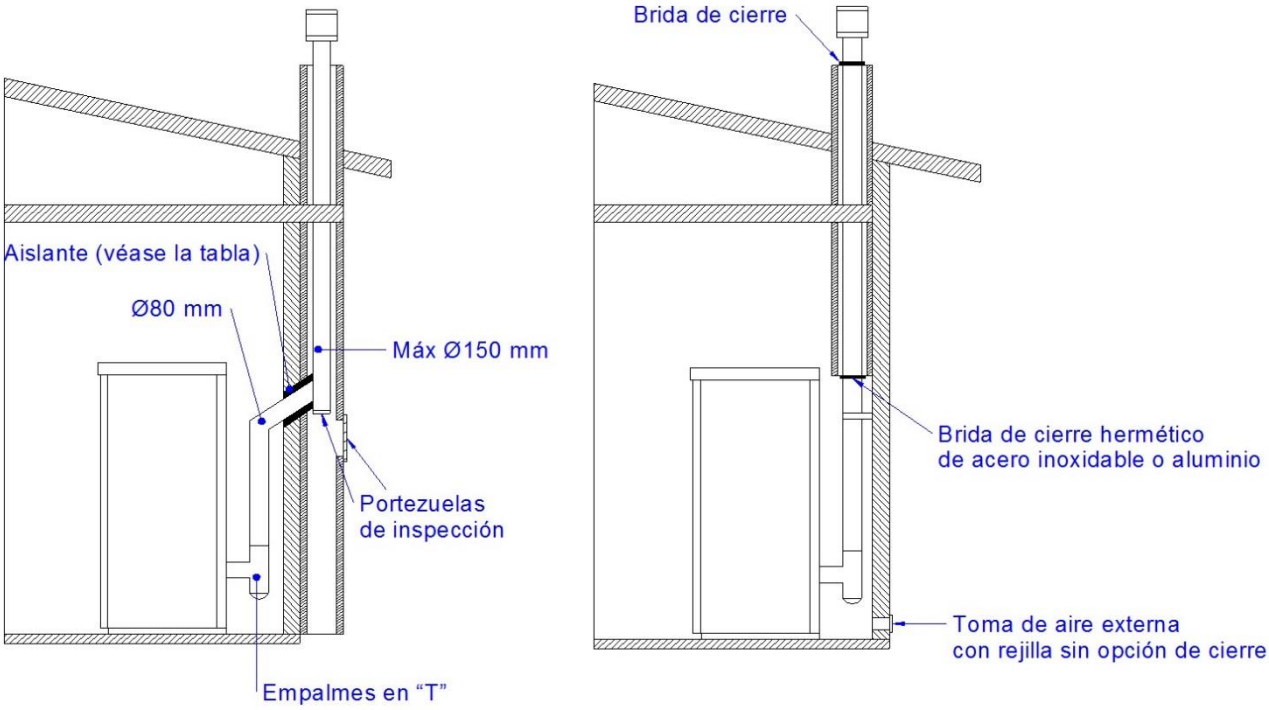

CONDUCTO DE HUMOS EXTERNO

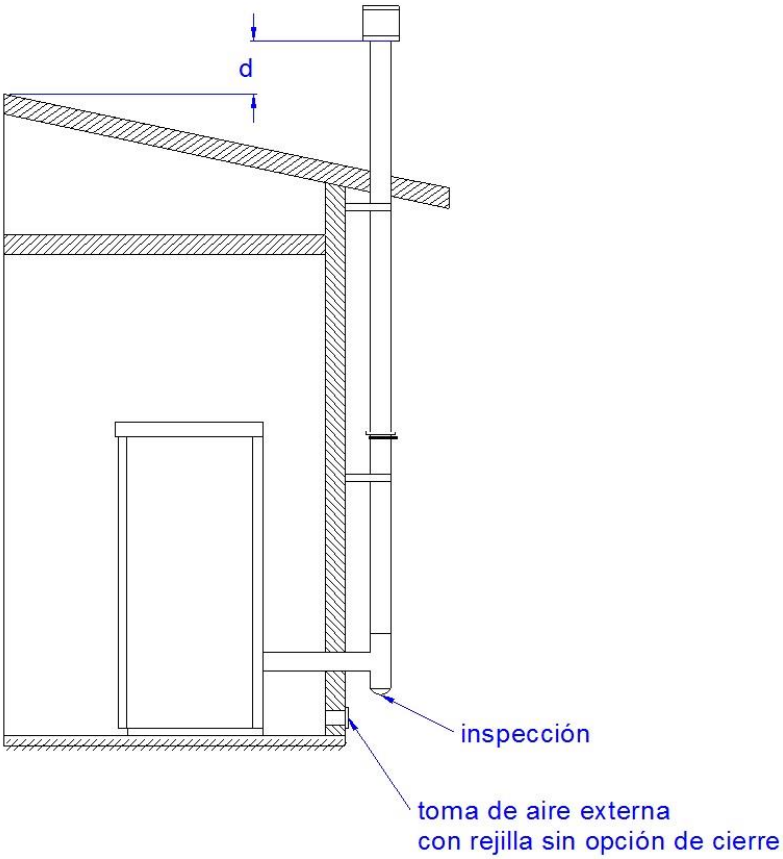

04. REMATE DE CHIMENEA

La correcta instalación del remate de la chimenea permite optimizar el funcionamiento de la estufa. El remate antiviento de la chimenea debe estar formado por un número de elementos tales que la suma de su sección, en salida, sea siempre doble con respecto a la del conducto de humos. El remate debe colocarse de manera tal que supere la cumbrera del techo unos 150 cm aproximadamente, para que se encuentre en pleno viento.

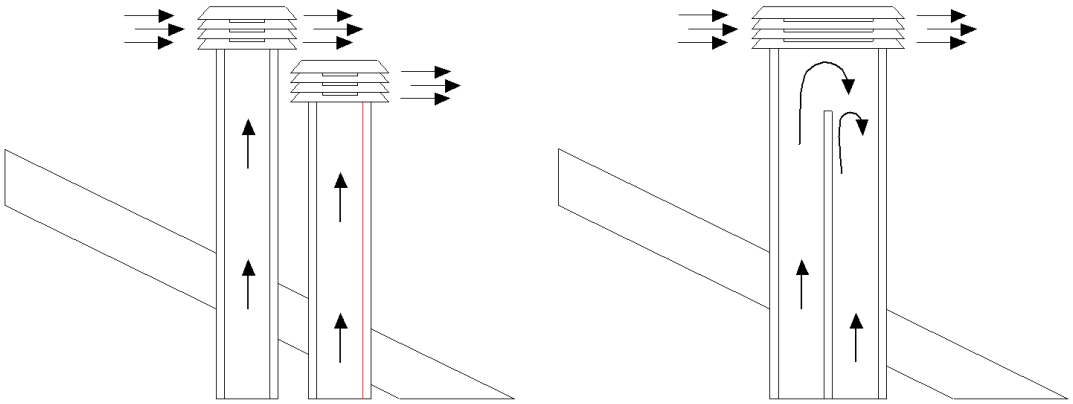

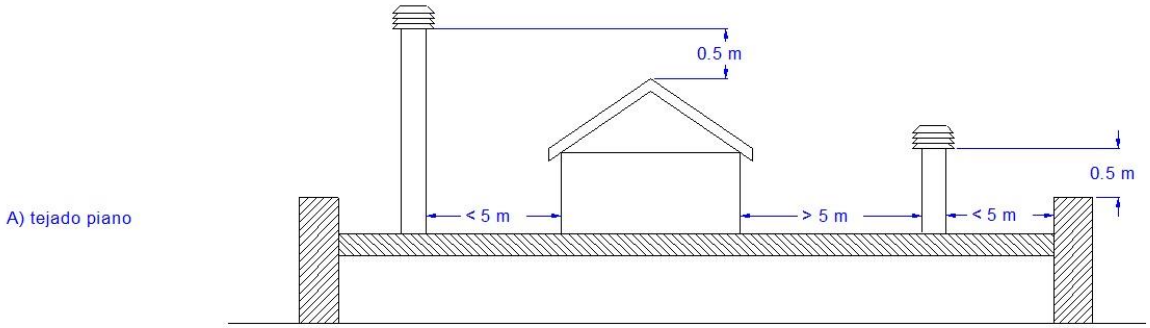

A) tejado piano

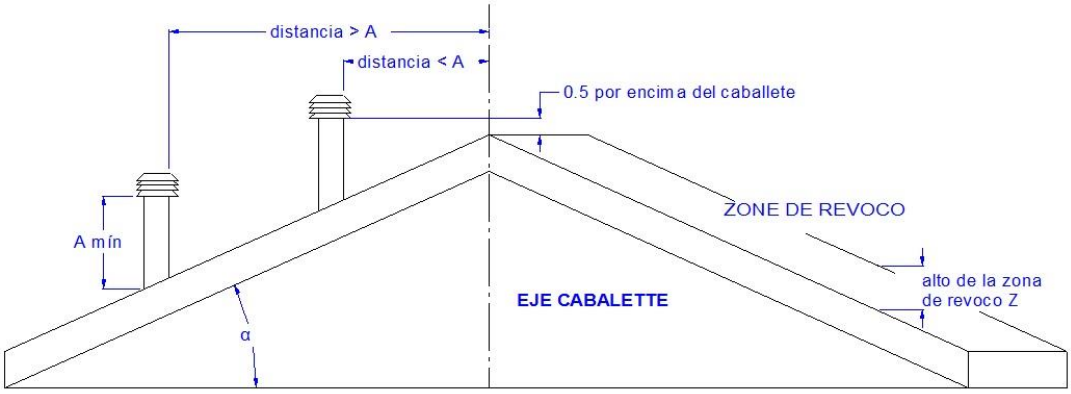

B) tejado inclinado

Inclinazione del tetto α [°]	Larghezza orizzontale della zona di reflusso dall'asse del colmo A [m]	Altezza minima dello sbocco dal tetto Hmin =Z+0,50m	Altezza della zona di reflusso Z [m]
15	1,85	1,00	0,50
30	1,50	1,30	0,80
45	1,30	2,00	1,50
60	1,20	2,60	2,10

05. TIRO

Los gases que se forman durante la combustión, al calentarse, sufren un incremento de volumen y, por lo tanto, asumen una densidad menor con respecto al aire circundante más frío.

Esta diferencia de temperatura entre el interior y el exterior de la chimenea determina una depresión, llamada depresión térmica, que es mayor cuanto más alto es el conducto de humos y cuanto más alta es la temperatura.

El tiro del conducto de humos debe estar en condiciones de vencer todas las resistencias del circuito de humos de manera tal que los humos producidos en la estufa, durante la combustión, sean aspirados y dispersos en la atmósfera mediante el conducto de evacuación y el conducto de humos. Varios son los factores meteorológicos que influyen en el funcionamiento del conducto de humos, tales como lluvia, niebla, nieve, altitud, pero el más importante es, sin lugar a dudas, el viento, que tiene la capacidad de provocar, no sólo depresión térmica, sino también depresión dinámica.

La acción del viento varía según se trate de viento ascendente, horizontal o descendente.

- Un viento ascendente siempre tiene como efecto aumentar la depresión y, por lo tanto, el tiro.
- Un viento horizontal aumenta la depresión en caso de instalación correcta del remate de la chimenea.
- Un viento descendente siempre tiene como efecto disminuir la depresión y a veces la invierte.

El exceso de tiro provoca un sobrecalentamiento de la combustión y, por lo tanto, la pérdida de eficacia de la estufa.

Parte de los gases de combustión, junto con pequeñas partículas de combustible, son aspirados en el conducto de humos antes de ser quemados. Ello disminuye la eficacia de la estufa, aumenta el consumo de pellets y provoca la emisión de humos contaminantes.

Simultáneamente, la alta temperatura del combustible, debida al exceso de oxígeno, desgasta la cámara de combustión antes de tiempo.

Por el contrario, el tiro insuficiente disminuye la combustión, enfría la estufa, produce revocos de humo en el ambiente que disminuyen la eficacia de la estufa, y provoca incrustaciones peligrosas en el conducto de humos.

06. EFICACIA DE LA ESTUFA

Paradójicamente, las estufas de gran eficacia pueden tornar más difícil el trabajo de la chimenea.

El buen funcionamiento de una chimenea depende del aumento de temperatura en su interior provocado por los humos de la combustión.

Ahora bien, la eficacia de una estufa está determinada por su capacidad de transferir la mayor parte del calor producido al ambiente a calentar. Como consecuencia de ello, a mayor eficacia de la estufa, más "fríos" son los humos residuales de la combustión y, por lo tanto, menor el "tiro".

Una chimenea tradicional, de concepción y aislamiento aproximados, funciona mucho mejor en servicio que una pequeña chimenea tradicional abierta o una estufa de mala calidad, en que la mayor parte del calor se pierde con los humos.

Por lo tanto, adquirir una estufa de calidad a menudo significa deber intervenir en el conducto de humos, incluso si ya existía y funcionaba con instalaciones anteriores, para aislarlo mejor.

Si la estufa no calienta o hace humo, siempre se debe a un tiro defectuoso.

- Un error común es conectar el tubo de la estufa a una chimenea existente, dejando que esta siga en servicio de la instalación anterior. De esta manera, dos instalaciones con combustible sólido están unidas por el mismo conducto de humos, lo cual es incorrecto y peligroso.Si se usan las dos instalaciones al mismo tiempo, la carga total de humos puede ser excesiva para la sección existente de la chimenea, lo que provoca revocos de humo.
- Si se usa una sola estufa, el calor de los humos sí provoca el tiro de la chimenea, el cual, sin embargo, aspirará aire frío también por la apertura de la instalación apagada, lo que vuelve a enfriar los humos y bloquea el tiro.
- Por último, si ambas instalaciones son ubicadas en distintos niveles, además de los problemas expuestos, se puede interferir con el mismo principio de los vasos comunicantes, lo que provoca una evolución de los humos de combustión irregular e imprevisible.

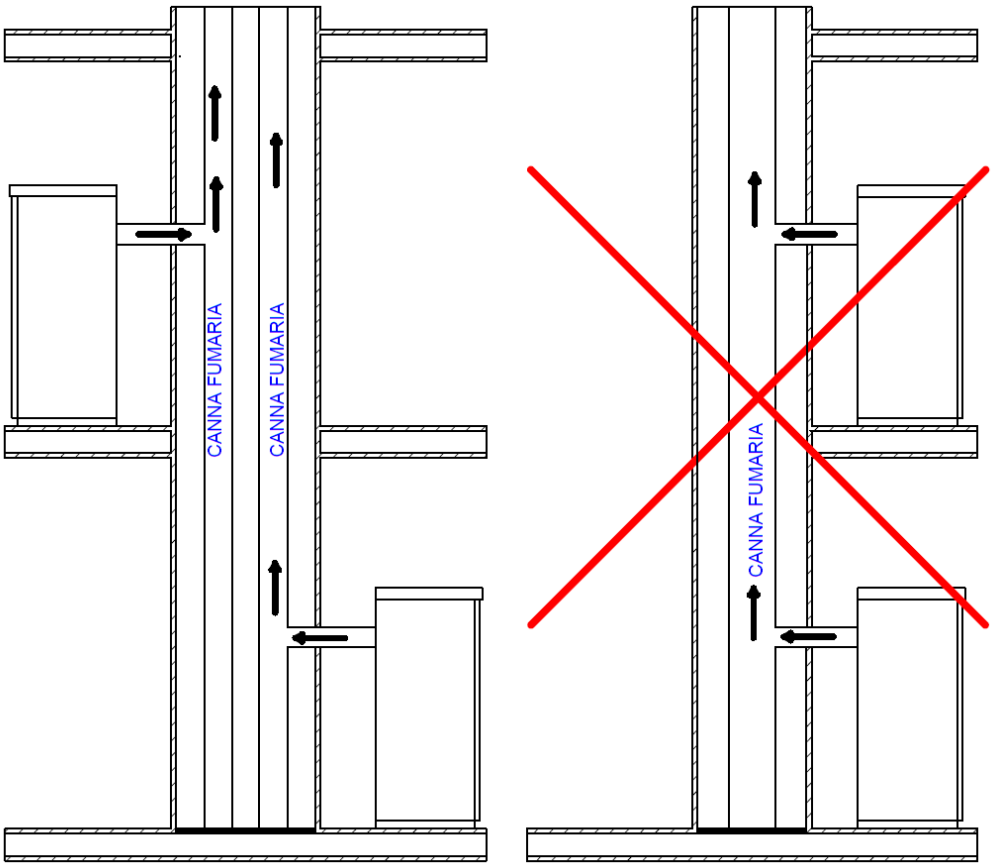

07. INSTRUCCIONES PARA LA INSTALACIÓN

Antes de instalar, es necesario respetar las siguientes indicaciones.

Escoger un lugar definitivo donde colocar la estufa y luego:

- Prever la conexión al conducto de humos para la evacuación de los humos.
- Prever la toma de aire exterior (aire para la combustión).
- Prever la conexión para la línea eléctrica con instalación de descarga a tierra.
- La instalación eléctrica de la habitación donde se instala la estufa debe contar con puesta a tierra; de lo contrario, pueden producirse anomalías en el cuadro de mandos.
- Apoyar la estufa en el piso en posición favorable para la conexión del conducto de humos y cerca de la toma de "aire para la combustión".
- El aparato debe instalarse en un piso con capacidad de carga adecuada.
- Si la construcción existente no satisface este requisito, deben tomarse medidas apropiadas (por ej., placa de distribución de carga).
- Es necesario proteger del calor todas las estructuras que pueden incendiarse si son expuestas a calor excesivo. Los pisos de madera o de material inflamable deben protegerse con material no combustible (por ejemplo: una chapa de 4 mm o cristal vitrocerámico).
- La instalación del aparato debe garantizar un fácil acceso para la limpieza del propio aparato, los conductos de gases de escape y el conducto de humos.
- El aparato no es adecuado para ser instalado en conducto compartido.
- Durante su funcionamiento, la estufa retira una cantidad de aire del ambiente donde se encuentra, por lo tanto, es necesaria una toma de aire exterior a la altura del tubo ubicado en la parte trasera de la estufa. Los tubos que deben utilizarse para la salida de humos deben ser tubos específicos para estufas de pellets: de acero pintado o de acero inoxidable, de 8 cm de diámetro, con juntas adecuadas.
- La toma de "aire para la combustión" debe alcanzar una pared que da al exterior o a habitaciones adyacentes a la de instalación, siempre y cuando cuenten con una toma de aire exterior y no se usen como dormitorios ni cuartos de baño, ni donde haya peligro de incendio, como por ejemplo cobertizos, garaje, almacenes de materiales combustibles, etc. Estas tomas de aire deben realizarse de manera tal que no puedan obstruirse ni desde adentro ni desde afuera y deben estar protegidas con rejilla, red metálica o protección adecuada, siempre y cuando estas protecciones no reduzcan la sección mínima.
- Cuando la estufa se instala en entornos rodeada por materiales combustibles (ejemplo: muebles, revestimientos de madera, etc.) se han de respetar las siguientes distancias: ***"Véase la placa de datos de la estufa".***
- El instalador ha de considerar también las secciones de aire convectivo durante la instalación: se han de crear pasos de aire en la estructura que alojará el aparato.

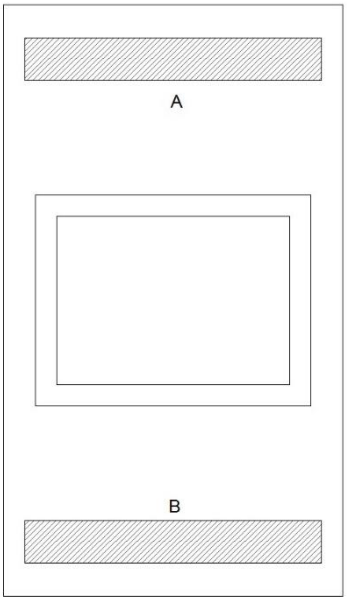

A = 740 cm²
B = 366 cm²

- Aunque se aconseja siempre respetar las distancias mínimas e instalar también paneles aislantes ignífugos resistentes al calor (lana de roca, cemento celular, etc.).

  Se aconseja lo siguiente:

  Promasil 1000

  Temperatura de clasificación: 1000 °C

  Densidad: 245 kg/m3

  Contracción a la temperatura de referencia, 12 horas: 1,3/1000°C %

  Resistencia a la compresión en frío: 1,4 MPa

  Resistencia a la flexión: 0,5 MPa

  Coeficiente de dilatación térmica: 5,4x10-6 m/mK

  Calor específico 1,03 Kj/kgK

  Conductividad térmica a una temperatura media:

  200 °C → 0,07 W/mK

  400 °C → 0,10 W/mK

  600 °C → 0,14 W/mK

  800 °C → 0,17 W/mK

  Grosor: 40 mm

- Quando la estufa se encuentra encendida, puede crear depresión en la habitación donde está instalada; por lo tanto, en la habitación no deben coexistir otros aparatos con llama desnuda, excepto calderas de tipo c (estancas).
- Controlar la presencia de aire comburente. El mismo debe proceder de un espacio libre (no espacios donde haya ventiladores de extracción o bien espacio sin ventilación) o del exterior.
- No instalar la estufa en dormitorios o cuartos de baño.

INSTALLAZIONE STUFE AD ANGOLO

En cumplimiento de las normativas actuales para la instalación, la estufa de rincón se ha de situar en un lugar ventilado donde llegue suficiente aire para asegurar una combustión correcta y, por consiguiente, un buen funcionamiento. El local ha de presentar una volumetría no inferior a los 20 m3 y para asegurar una combustión correcta (40 m3/h de aire) y se requiere una "toma de aire combustión" que llegue a una pared que dé al exterior o en locales adyacentes al de la instalación, siempre y cuando tengan una toma de aire externa (⌀80mm) y no se usen como dormitorios y cuartos de baño o, donde no haya riesgo de incendio, tales como cobertizos, garajes, almacenes de materiales combustibles, etc. Estas tomas de aire se han de realizar para que no puedan ser obstruidas desde el interior ni el exterior y han de estar protegidas con una rejilla, red metálica u otras protecciones idóneas que no reduzcan la sección mínima.

La estufa de rincón encendido puede crear depresiones en el local de instalación; por consiguiente, en dicho local no debe haber otros aparatos con llama libre (salvo únicamente las calderas del tipo estanco o salvo que dichos aparatos cuenten con una entrada propia de aire).

No se ha de situar cerca de cortinas, sillones, muebles u otros materiales inflamables.

No se ha de instalar en atmósferas explosivas o ambientes que puedan ser potencialmente explosivos por la presencia de maquinarias, materiales o polvo que puedan causar emisiones de gas o inflamarse fácilmente con chispas. Antes de instalar la estufa de rincón de pellets verificar que todos los acabados o posibles vigas de material combustible estén situados a una distancia idónea y fuera de la zona de radiación de dicha chimenea; asimismo se ha de considerar que para no perjudicar el funcionamiento correcto del aparato es indispensable crear una recirculación del aire en su interior. Ello evita el recalentamiento y es viable respetando las distancias mínimas y practicando agujeros de ventilación con una superficie de X cm2 como aparece en la figura siguiente.

ATENCIÓN:

La estufa de 4,5 kw se ha de instalar con 1,5 metros de tubo con un Φ de 80 mm y certificado según la norma EN 1856-2.

La estufa de 7,5 kw Slim se ha de instalar con 1,5 metros de tubo con un Φ de 80 mm y certificado según la norma EN 1856-2.

La estufa de 9 kw se ha de instalar con 1,5 metros de tubo con un Φ de 80 mm y certificado según la norma EN 1856-2.

La estufa de 11 kw Slim se ha de instalar con 1,5 metros de tubo con un Φ de 80 mm y certificado según la norma EN 1856-2.

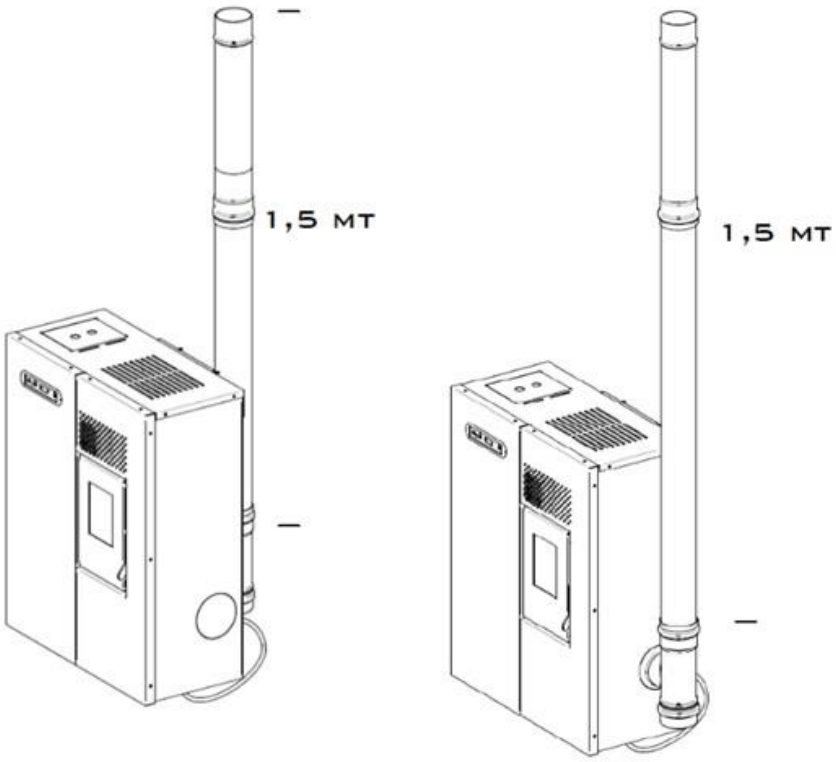

EJEMPLO DE INSTALACIÓN:

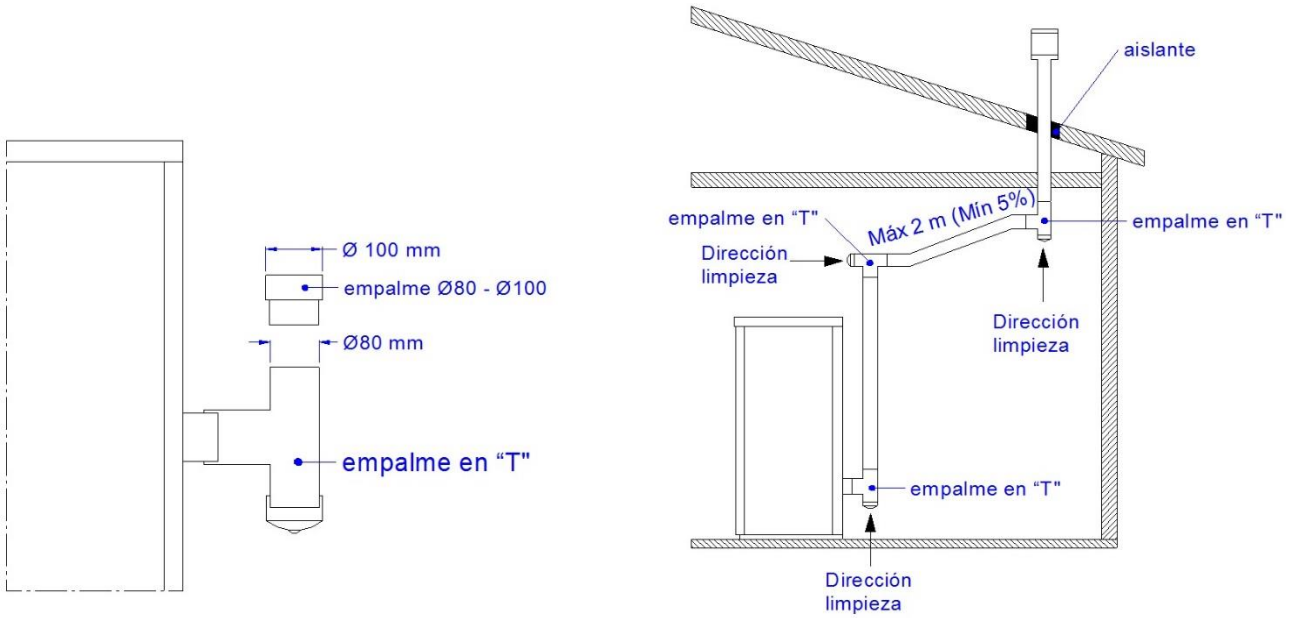

EJEMPLO DE INSTALACIÓN INCORRECTA:

No instalar nunca los tubos de evacuación del humo para que los gases de evacuación salgan por una salida recta horizontal u orientados hacia abajo.

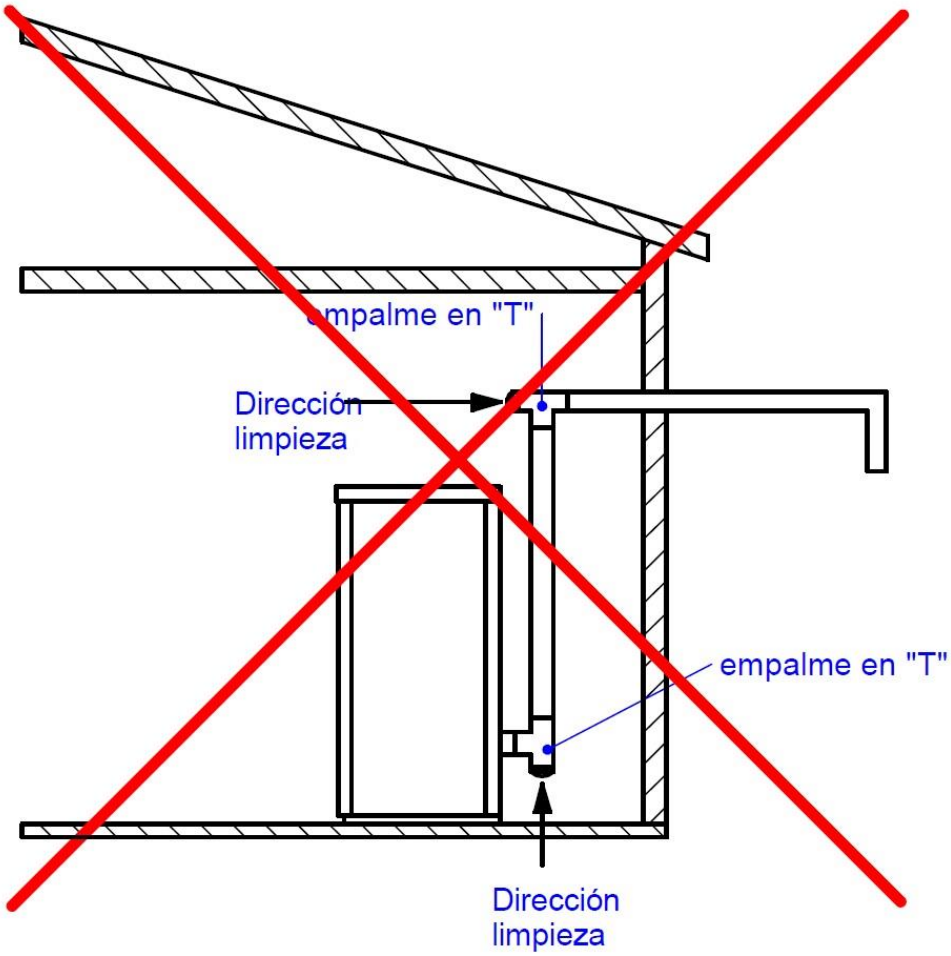

ESTUFAS DE 12KW DE RINCÓN DE CHAPA

Verificar previamente las medidas totales, la presencia de un enchufe eléctrico y de un tubo de evacuación del humo.

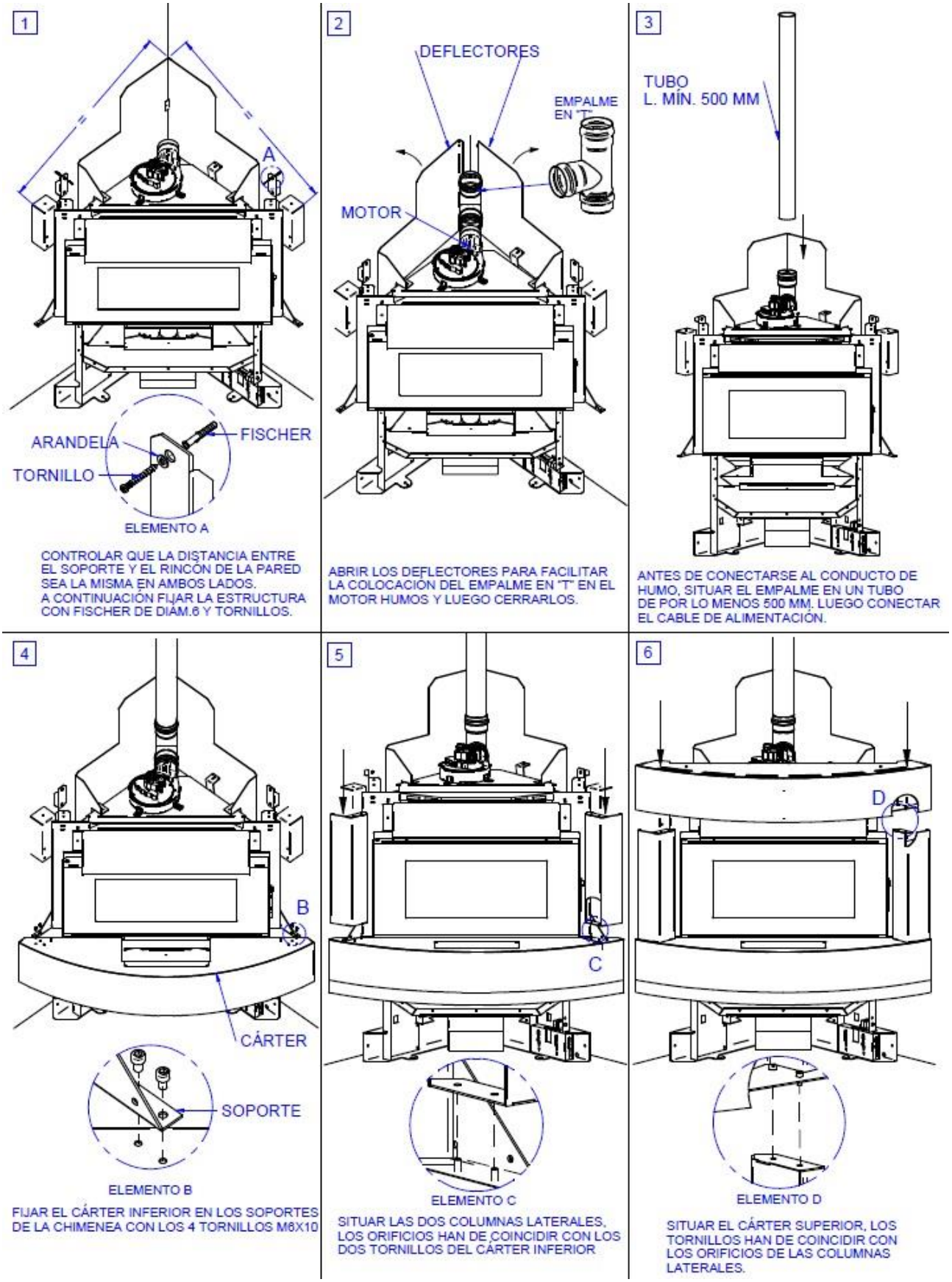

7

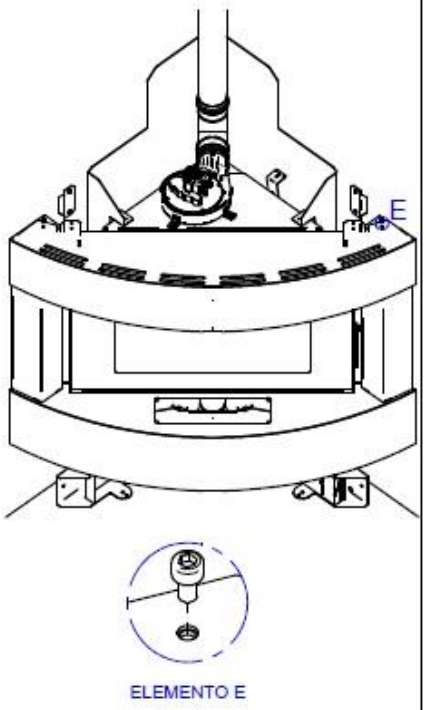

FIJAR EL CÁRTER SUPERIOR CON LOS 2 TORNILLOS M6X10

8

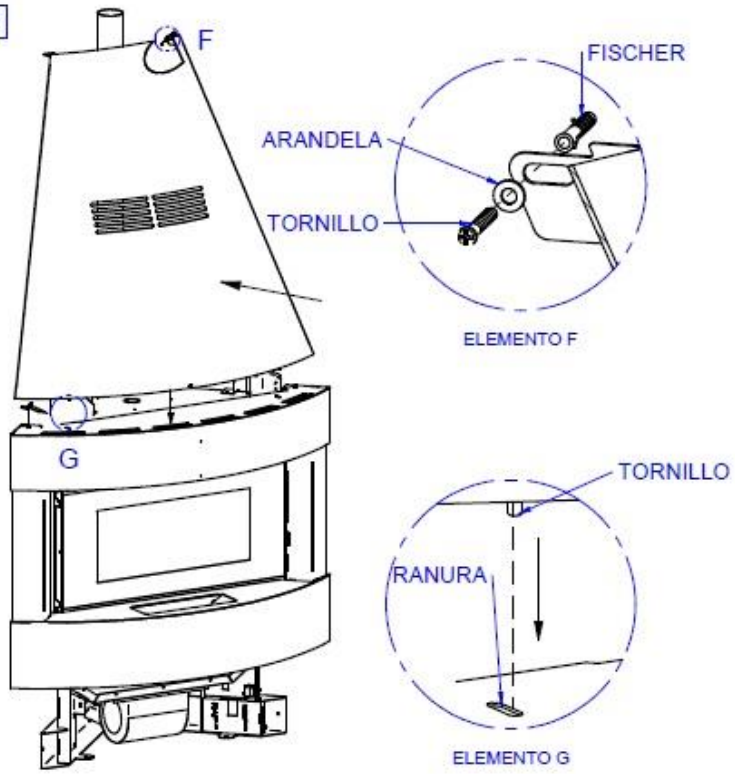

SITUAR LA CAMPANA, LOS 2 TORNILLOS HAN DE COINCIDIR CON LAS RANURAS DEL CÁRTER SUPERIOR

9

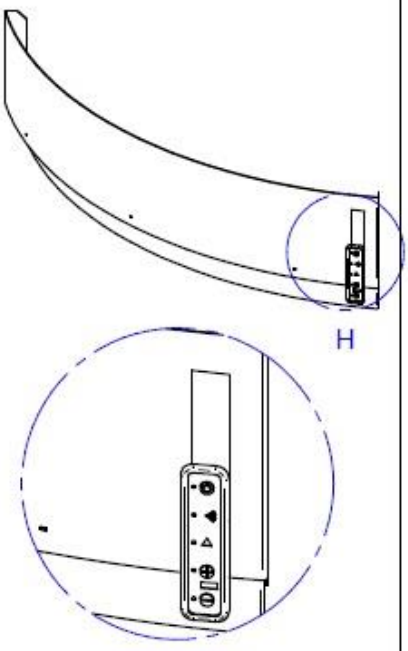

FIJAR EL DISPLAY ADHESIVO EN EL ALOJAMIENTO DEL CÁRTER DE RELLENO

10

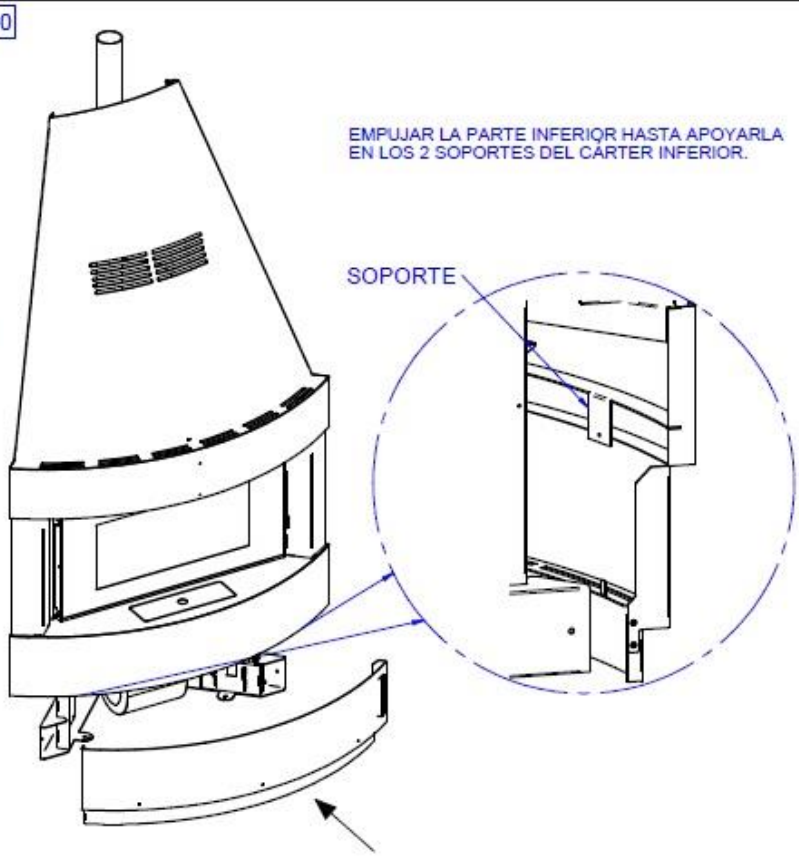

EMPUJAR LA PARTE INFERIOR HASTA APOYARLA EN LOS 2 SOPORTES DEL CÁRTER INFERIOR.

ESTUFAS DE 12KW DE RINCÓN DE PIEDRA

Verificar previamente las medidas totales, la presencia de un enchufe eléctrico y de un tubo de evacuación del humo.

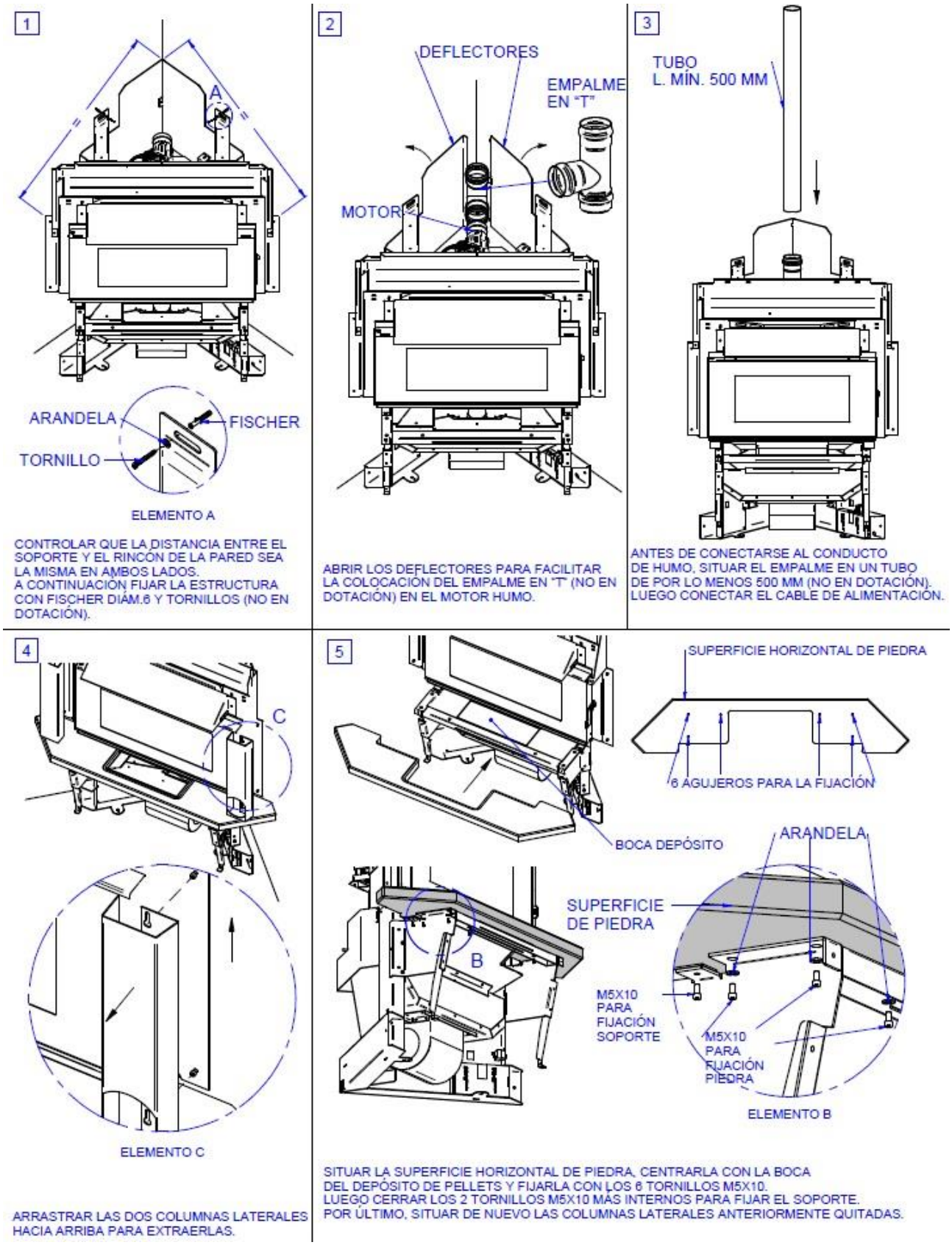

6

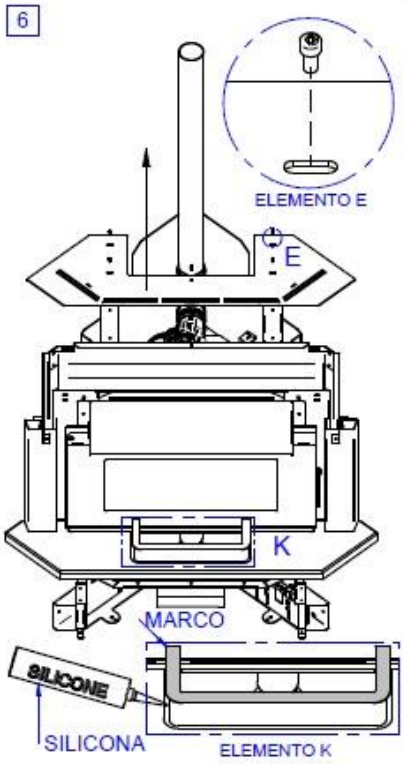

FIJAR EL MARCO GALVANIZADO DE RELLENO ENTRE PIEDRA Y DEPÓSITO CON LA SILICONA. QUITAR LUEGO EL TOP SUPERIOR METÁLICO DESENROSCANDO LOS 4 TORNILLOS M5X10.

7

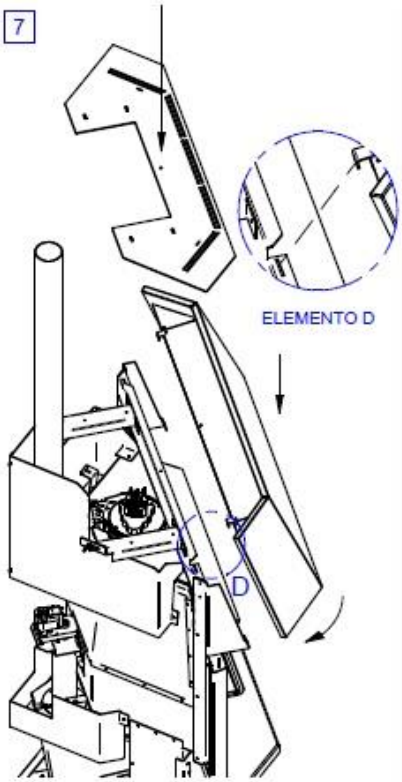

INTRODUCIR LOS GANCHOS DEL FRONTAL DE PIEDRA EN LAS RANURAS DE LA ESTRUCTURA. A CONTINUACIÓN, SITUAR CON CUIDADO, FIJAR DE NUEVO EL TOP SUPERIOR METÁLICO CON LOS 4 TORNILLOS.

8

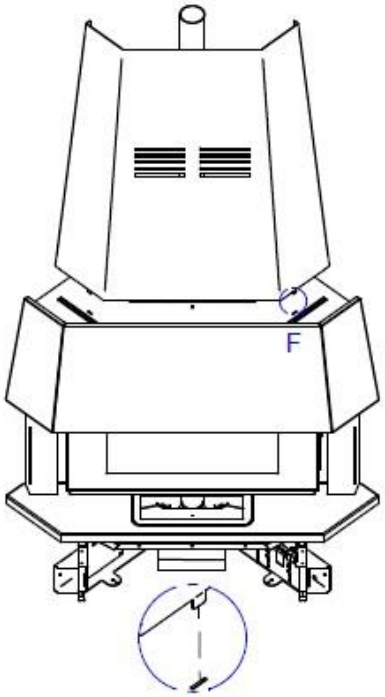

SITUAR LA CAMPANA, LOS 2 DIENTES HAN DE COINCIDIR CON LAS RANURAS DEL TOP SUPERIOR METÁLICO Y APOYARLA EN LA PARED

9

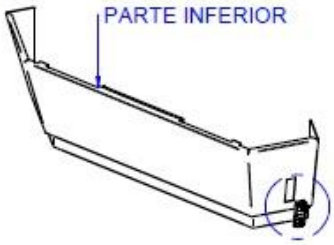

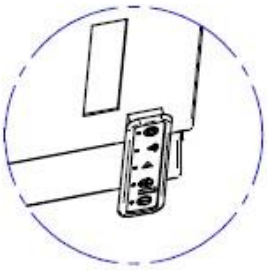

RETIRAR LA PELÍCULA DE LA PARTE TRASERA DEL DISPLAY Y PEGARLO EN EL ALOJAMIENTO DE LA PARTE INFERIOR

10

EMPUJAR LA PARTE INFERIOR HACIA LA ESTRUCTURA, EL EXTREMO HA DE COINCIDIR CON LA RANURA Y LOS SOPORTES CON LOS IMANES

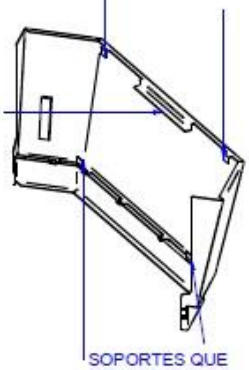

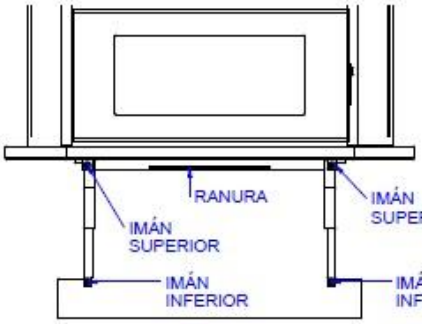

CE 14

Modello/Model/Model/Modelo: 4,5 KW

Norma/Norme/Norms/Normas:EN14785:2006

Distanza minima da materiali infiammabili.
Distance minimale materiaux inflammables.
Minimum distance from flammable materials.
Distancia mínima de materiales inflamables.

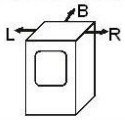

R= 300 mm
B= 40 mm
L= 300 mm

Potenza Bruciata Puissance brulee Burnt power Potencia quemada	massima/maximale maxim/máxima	5,6 kW
	minima/minimale minimum/mínima	2,3 kW
Potenza resa in riscaldamento Puissance chauffee Heating capacity Potencia suministrada al entorno	massima/maximale maxim/máxima	4,5 kW
	minima/minimale minimum/mínima	2,0 kW
CO misurato (al 13% di O) a potenza CO mesure (avec 13% di O) a puissance	massima/maximale maxim/máxima	0,010%
CO measured (13% of O) power CO medido (a 13% de O) con la potencia	minima/minimale minimum/mínima	0,023%
Rendimento misurato a potenza Rendement mesure a puissance	massima/maximale maxim/máxima	86,0%
Performance measured power Rendimiento medido con la potencia	minima/minimale minimum/mínima	88,5%
Tensione nominale/Tension nominale Rated voltage/Voltaje nominal		230 V
Frequenza nominale/Frequence nominale Nominal frequency/Frecuencia nominal		50 Hz
Potenza nominale/Puissance nominale Rated power/Potencia nominal		320 W

Leggere e seguire le istruzione d'uso.
Lire et suivre les instructions du manuel utilisateur.
Read and follow the operating instructions.
Leer y seguir las instrucciones.

Usare solo i combustibili raccomandati.
Utiliser uniquement le combustible recommande.
Use only recommended fuels.
Use sólo los combustibles recomendados.

CE 10

Modello/Model/Model/Modelo: 7 KW

Norma/Norme/Norms/Normas:EN14785:2006

Distanza minima da materiali infiammabili.
Distance minimale materiaux inflammables.
Minimum distance from flammable materials.
Distancia mínima de materiales inflamables.

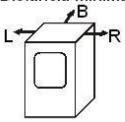

R= 300 mm
B= 200 mm
L= 300 mm

Potenza Bruciata Puissance brulee Burnt power Potencia quemada	massima/maximale maxim/máxima	7,0 kW
	minima/minimale minimum/mínima	3,5 kW
Potenza resa in riscaldamento Puissance chauffee Heating capacity Potencia suministrada al entorno	massima/maximale maxim/máxima	6,0 kW
	minima/minimale minimum/mínima	3,2 kW
CO misurato (al 13% di O) a potenza CO mesure (avec 13% di O) a puissance	massima/maximale maxim/máxima	0,018%
CO measured (13% of O) power CO medido (a 13% de O) con la potencia	minima/minimale minimum/mínima	0,040%
Rendimento misurato a potenza Rendement mesure a puissance	massima/maximale maxim/máxima	86%
Performance measured power Rendimiento medido con la potencia	minima/minimale minimum/mínima	91%
Tensione nominale/Tension nominale Rated voltage/Voltaje nominal		230 V
Frequenza nominale/Frequence nominale Nominal frequency/Frecuencia nominal		50 Hz
Potenza nominale/Puissance nominale Rated power/Potencia nominal		380 W

Leggere e seguire le istruzione d'uso.
Lire et suivre les instructions du manuel utilisateur.
Read and follow the operating instructions.
Leer y seguir las instrucciones.

Usare solo i combustibili raccomandati.
Utiliser uniquement le combustible recommande.
Use only recommended fuels.
Use sólo los combustibles recomendados.

CE 14

Modello/Model/Model/Modelo: 7,5 KW

Norma/Norme/Norms/Normas: EN14785:2006

Distanza minima da materiali infiammabili.
Distance minimale materiaux inflammables.
Minimum distance from flammable materials.
Distancia mínima de materiales inflamables.

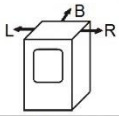

R= 300 mm
B= 100 mm
L= 300 mm

Potenza Bruciata Puissance brulee Burnt power Potencia quemada	massima/maximale maxim/máxima	7,6 kW
	minima/minimale minimum/mínima	3,4 kW
Potenza resa in riscaldamento Puissance chauffee Heating capacity Potencia suministrada al entorno	massima/maximale maxim/máxima	6,5 kW
	minima/minimale minimum/mínima	3,0 kW
CO misurato (al 13% di O) a potenza CO mesure (avec 13% di O) a puissance	massima/maximale maxim/máxima	0,010%
CO measured (13% of O) power CO medido (a 13% de O) con la potencia	minima/minimale minimum/mínima	0,028%
Rendimento misurato a potenza Rendement mesure a puissance	massima/maximale maxim/máxima	88,5%
Performance measured power Rendimiento medido con la potencia	minima/minimale minimum/mínima	90,5%
Tensione nominale/Tension nominale Rated voltage/Voltaje nominal		230 V
Frequenza nominale/Frequence nominale Nominal frequency/Frecuencia nominal		50 Hz
Potenza nominale/Puissance nominale Rated power/Potencia nominal		360 W

Leggere e seguire le istruzione d'uso.
Lire et suivre les instructions du manuel utilisateur.
Read and follow the operating instructions.
Leer y seguir las instrucciones.

Usare solo i combustibili raccomandati.
Utiliser uniquement le combustible recommande.
Use only recommended fuels.
Use sólo los combustibles recomendados.

CE 14

Potenza bruciata Puissance brulee Burnt power Potencia quemada	massima/maximale maxim/maxima	8,8 kW
	minima/minimale minimum/mínima	2,8 kW
Potenza resa in riscaldamento Puissance chauffee Heating capacity Potencia suministrada al entorno	massima/maximale maxim/maxima	8,0 kW
	minima/minimale minimum/mínima	2,5 kW
CO misurato (al 13% di O) a potenza CO mesure (avec 13% di O) a puissance CO measured (13% of O) power CO medido (a 13% de O) con la potencia	massima/maximale maxim/máxima	0,016%
	minima/minimale minimum/mínima	0,013%
Rendimento misurato a potenza Rendement mesure a puissance Performance measured power Rendimiento medido con la potencia	massima/maximale maxim/máxima	85,5%
	minima/minimale minimum/mínima	90,0%
Tensione nominale/Tension nominale Rated voltage/Voltaje nominal		230 V
Frequenza nominale/Frequence nominale Nominal frequency/Frecuencia nominal		50 Hz
Potenza nominale/Puissance nominale Rated power/Potencia nominal		320 W

Tipo/Type/Type/Tipo: SPCT7,5

Modello/Model/Model/Modelo: 9 KW

Norma/Norme/Norms/Normas: EN14785:2006

Distanza minima da materiali infiammabili.
Distance minimale materiaux inflammables.
Minimum distance from flammable materials.
Distancia mínima de materiales inflamables.

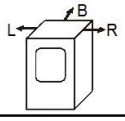

R= 250 mm
B= 100 mm
L= 250 mm

Leggere e seguire le istruzione d'uso.
Lire et suivre les instructions du manuel utilisateur.
Read and follow the operating instructions.
Leer y seguir las instrucciones.

Usare solo i combustibili raccomandati.
Utiliser uniquement le combustible recommande.
Use only recommended fuels.
Use sólo los combustibles recomendados.

CE 15

Potenza Bruciata Puissance brulee Burnt power Potencia quemada	massima/maximale maxim/maxima	10,4 kW
	minima/minimale minimum/mínima	3,5 kW
Potenza resa in riscaldamento Puissance chauffee Heating capacity Potencia suministrada al entorno	massima/maximale maxim/maxima	9,0 kW
	minima/minimale minimum/mínima	3,2 kW
CO misurato (al 13% di O) a potenza CO mesure (avec 13% di O) a puissance CO measured (13% of O) power CO medido (a 13% de O) con la potencia	massima/maximale maxim/máxima	0,012%
	minima/minimale minimum/mínima	0,020%
Rendimento misurato a potenza Rendement mesure a puissance Performance measured power Rendimiento medido con la potencia	massima/maximale maxim/máxima	86,5%
	minima/minimale minimum/mínima	90,5%
Tensione nominale/Tension nominale Rated voltage/Voltaje nominal		230 V
Frequenza nominale/Frequence nominale Nominal frequency/Frecuencia nominal		50 Hz
Potenza nominale/Puissance nominale Rated power/Potencia nominal		330 W

Tipo/Type/Type/Tipo: SPV-M9

Modello/Model/Model/Modelo: 11 KW

Norma/Norme/Norms/Normas: EN14785:2006

Distanza minima da materiali infiammabili.
Distance minimale materiaux inflammables.
Minimum distance from flammable materials.
Distancia mínima de materiales inflamables.

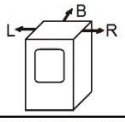

R= 300 mm
B= 200 mm
L= 300 mm

Leggere e seguire le istruzione d'uso.
Lire et suivre les instructions du manuel utilisateur.
Read and follow the operating instructions.
Leer y seguir las instrucciones.

Usare solo i combustibili raccomandati.
Utiliser uniquement le combustible recommande.
Use only recommended fuels.
Use sólo los combustibles recomendados.

CE 14

Potenza Bruciata Puissance brulee Burnt power Potencia quemada	massima/maximale maxim/máxima	12,0 kW
	minima/minimale minimum/mínima	4,0 kW
Potenza resa in riscaldamento Puissance chauffee Heating capacity Potencia suministrada al entorno	massima/maximale maxim/máxima	10,5 kW
	minima/minimale minimum/mínima	3,3 kW
CO misurato (al 13% di O) a potenza CO mesure (avec 13% di O) a puissance CO measured (13% of O) power CO medido (a 13% de O) con la potencia	massima/maximale maxim/máxima	0,012%
	minima/minimale minimum/mínima	0,053%
Rendimento misurato a potenza Rendement mesure a puissance Performance measured power Rendimiento medido con la potencia	massima/maximale maxim/máxima	89%
	minima/minimale minimum/mínima	89%
Tensione nominale/Tension nominale Rated voltage/Voltaje nominal		230 V
Frequenza nominale/Frequence nominale Nominal frequency/Frecuencia nominal		50 Hz
Potenza nominale/Puissance nominale Rated power/Potencia nominal		410 W

Modello/Model/Model/Modelo:
STUFA 12 KW AD ANGOLO

Norma/Norme/Norms/Normas: EN14785:2006

Distanza minima da materiali infiammabili.
Distance minimale materiaux inflammables.
Minimum distance from flammable materials.
Distancia mínima de materiales inflamables.

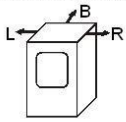

R= 60 mm
B= 60 mm
L= 60 mm

Leggere e seguire le istruzione d'uso.
Lire et suivre les instructions du manuel utilisateur.
Read and follow the operating instructions.
Leer y seguir las instrucciones.

Usare solo i combustibili raccomandati.
Utiliser uniquement le combustible recommande.
Use only recommended fuels.
Use sólo los combustibles recomendados.

CE 13

Tipo/Type/Type/Tipo:SPV-M11

Modello/Model/Model/Modelo: 13,5 KW

Norma/Norme/Norms/Normas:EN14785:2006

Distanza minima da materiali infiammabili.
Distance minimale materiaux inflammables.
Minimum distance from flammable materials.
Distancia mínima de materiales inflamables.

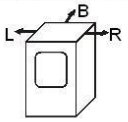

R= 300 mm
B= 200 mm
L= 300 mm

Potenza Bruciata Puissance brulee Burnt power Potencia quemada	massima/maximale maxim/máxima	12,9kW
	minima/minimale minimum/mínima	4,0 kW
Potenza resa in riscaldamento Puissance chauffee Heating capacity Potencia suministrada al entorno	massima/maximale maxim/máxima	11 kW
	minima/minimale minimum/mínima	3,5 kW
CO misurato (al 13% di O) a potenza CO mesure (avec 13% di O) a puissance CO measured (13% of O) power CO medido (a 13% de O) con la potencia	massima/maximale maxim/máxima	0,013%
	minima/minimale minimum/mínima	0,049%
Rendimento misurato a potenza Rendement mesure a puissance Performance measured power Rendimiento medido con la potencia	massima/maximale maxim/máxima	85%
	minima/minimale minimum/mínima	87,5%
Tensione nominale/Tension nominale Rated voltage/Voltaje nominal		230 V
Frequenza nominale/Frequence nominale Nominal frequency/Frecuencia nominal		50 Hz
Potenza nominale/Puissance nominale Rated power/Potencia nominal		320 W

Leggere e seguire le istruzione d'uso.
Lire et suivre les instructions du manuel utilisateur.
Read and follow the operating instructions.
Leer y seguir las instrucciones.

Usare solo i combustibili raccomandati.
Utiliser uniquement le combustible recommande.
Use only recommended fuels.
Use sólo los combustibles recomendados.

CE 11

Modello/Model/Model/Modelo: 14, 5 KW

Norma/Norme/Norms/Normas:EN14785:2006

Distanza minima da materiali infiammabili.
Distance minimale materiaux inflammables.
Minimum distance from flammable materials.
Distancia mínima de materiales inflamables.

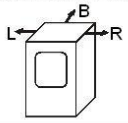

R= 300 mm
B= 200 mm
L= 300 mm

Potenza Bruciata Puissance brulee Burnt power Potencia quemada	massima/maximale maxim/máxima	14,5 kW
	minima/minimale minimum/mínima	5,9 kW
Potenza resa in riscaldamento Puissance chauffee Heating capacity Potencia suministrada al entorno	massima/maximale maxim/máxima	13 kW
	minima/minimale minimum/mínima	5,4 kW
CO misurato (al 13% di O) a potenza CO mesure (avec 13% di O) a puissance CO measured (13% of O) power CO medido (a 13% de O) con la potencia	massima/maximale maxim/máxima	0,017%
	minima/minimale minimum/mínima	0,026%
Rendimento misurato a potenza Rendement mesure a puissance Performance measured power Rendimiento medido con la potencia	massima/maximale maxim/máxima	88%
	minima/minimale minimum/mínima	89,5%
Tensione nominale/Tension nominale Rated voltage/Voltaje nominal		230 V
Frequenza nominale/Frequence nominale Nominal frequency/Frecuencia nominal		50 Hz
Potenza nominale/Puissance nominale Rated power/Potencia nominal		360 W

Leggere e seguire le istruzione d'uso.
Lire et suivre les instructions du manuel utilisateur.
Read and follow the operating instructions.
Leer y seguir las instrucciones.

Usare solo i combustibili raccomandati.
Utiliser uniquement le combustible recommande.
Use only recommended fuels.
Use sólo los combustibles recomendados.

CE 13

Tipo/Type/Type/Tipo:SPV-M13

Modello/Model/Model/Modelo: 15 KW

Norma/Norme/Norms/Normas:EN14785:2006

Distanza minima da materiali infiammabili.
Distance minimale materiaux inflammables.
Minimum distance from flammable materials.
Distancia mínima de materiales inflamables.

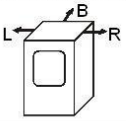

R= 300 mm
B= 200 mm
L= 300 mm

Potenza Bruciata Puissance brulee Burnt power Potencia quemada	massima/maximale maxim/máxima	15,4kW
	minima/minimale minimum/mínima	5,2 kW
Potenza resa in riscaldamento Puissance chauffee Heating capacity Potencia suministrada al entorno	massima/maximale maxim/máxima	13 kW
	minima/minimale minimum/mínima	4,6 kW
CO misurato (al 13% di O) a potenza CO mesure (avec 13% di O) a puissance CO measured (13% of O) power CO medido (a 13% de O) con la potencia	massima/maximale maxim/máxima	0,012%
	minima/minimale minimum/mínima	0,039%
Rendimento misurato a potenza Rendement mesure a puissance Performance measured power Rendimiento medido con la potencia	massima/maximale maxim/máxima	85%
	minima/minimale minimum/mínima	88,5%
Tensione nominale/Tension nominale Rated voltage/Voltaje nominal		230 V
Frequenza nominale/Frequence nominale Nominal frequency/Frecuencia nominal		50 Hz
Potenza nominale/Puissance nominale Rated power/Potencia nominal		340 W

Leggere e seguire le istruzione d'uso.
Lire et suivre les instructions du manuel utilisateur.
Read and follow the operating instructions.
Leer y seguir las instrucciones.

Usare solo i combustibili raccomandati.
Utiliser uniquement le combustible recommande.
Use only recommended fuels.
Use sólo los combustibles recomendados.

09.1 Funcionamiento correcto y dispositivos para regulación de mandos

La primera operación que debe realizarse es conectar la clavija de la estufa a la instalación eléctrica, luego, llenar el depósito de pellet. Para esta operación, es necesario prestar mucha atención a no vaciar directamente todo el saco de una sola vez, sino realizar la operación lentamente.

09.1.1 Descripción del Panel

PULSADOR 1 (P1) - Aumento de temperatura:

Cuando se está en modalidad set de temperatura, el pulsador permite aumentar el valor del termostato del valor mínimo de 06°C al valor máximo de 41°C; dicho valor se indica en el display inferior, mientras que en el superior aparece la leyenda SET. Durante la modificación de los parámetros usuario y técnico, el pulsador permite aumentar el parámetro, cuyo valor se muestra en el display inferior.

Durante la fase de funcionamiento, el pulsador permite visualizar la temperatura de los humos en el display inferior.

PULSADOR 2 (P2) - Disminución de temperatura:

Cuando se está en modalidad set de temperatura, el pulsador permite disminuir el valor del termostato del valor máximo de 41°C al valor mínimo de 06°C; dicho valor se indica en el display inferior, mientras que en el superior aparece la leyenda SET.

Durante la modificación de los parámetros usuario y técnico, el pulsador permite disminuir el parámetro, cuyo valor se muestra en el display inferior.

Durante la fase de funcionamiento, el pulsador permite visualizar el horario en el display inferior.

PULSADOR 3 (P3) - Set/menú:

El pulsador permite acceder al set de la temperatura y al menú de los parámetros usuario y técnico. En el menú, si se presiona sucesivamente el pulsador, se puede desplazar por la lista de las magnitudes; en el display superior, se visualiza la etiqueta del parámetro, en el display inferior, el valor que asume.

PULSADOR 4 (P4) - ON/OFF desbloqueo:

El pulsador, si se lo presiona durante dos segundos, permite encender o apagar manualmente la estufa según se encuentre en estado de apagado o de encendido, respectivamente.

En caso de que se hayan producido alarmas que llevaron la estufa al estado de Bloqueo, el pulsador permite desbloquear y seguidamente pasar al estado de Apagado.

Durante la programación de los parámetros usuario/técnico, permite salir del menú en cualquier punto de la modificación.

PULSADOR 5 (P5) - Disminución de potencia:

Cuando se está en modalidad funcionamiento, el pulsador permite disminuir el valor de la potencia del usuario del valor máximo de 5 al valor mínimo de 1; dicho valor se indica en el display superior.

PULSADOR 6 (P6) - Aumento de potencia:

Cuando se está en modalidad funcionamiento, el pulsador permite aumentar el valor de la potencia del usuario del valor mínimo de 1 al valor máximo de 5; dicho valor se indica en el display superior.

riS/ ECO - Temperatura alcanzada:

Cuando el display indica la sigla riS/ ECO, la temperatura requerida ha sido alcanzada y los pulsadores P5 y P6 se desactivan automáticamente; variar la temperatura para volver a activar el pulsador P5 y P6 y así poder acceder de nuevo a la regulación de potencia.

09.2 Significado de las indicaciones de los leds

Led Crono activo (L1):
El Led está encendido cuando en el menú el parámetro usuario UT1 es distinto de OFF, de este modo, se configura la programación semanal o diaria.
Led Tornillo sin fin ON (L2):
El Led está encendido durante todo el intervalo de tiempo en que el Tornillo sin fin está habilitado y el motor para transportar el pellet hacia la cámara de combustión está activo. Ello ocurre en la fase de PUESTA EN MARCHA y de FUNCIONAMIENTO.
Led recepción mando a distancia (L3):
El Led parpadea cuando la consola recibe un mando de modificación de la temperatura/potencia por parte del mando a distancia por infrarrojos.
Led termostato ambiente (L4):
El Led está encendido cuando la temperatura ambiente es mayor que la temperatura programada, cuando no se usa el termostato exterior. Cuando se usa el termostato exterior (si está disponible), el Led está encendido cuando la temperatura de los humos es mayor que 250°C.
Led modificación set de temperatura (L5):
El Led parpadea cuando se está en el menú usuario/técnico o durante el set de la temperatura.

09.3 Displays

Display Estado/Potencia/Nombre parámetro (D1):
Durante la puesta en marcha, indica el estado de la ficha.
Durante el funcionamiento, indica la potencia calórica programada por el usuario.
Durante la modificación de los parámetros usuario/técnico, indica la Etiqueta del parámetro que se está modificando.

Display Estado/Horario/Temperatura/Valor magnitud (D2):
Durante la puesta en marcha, indica el estado de la ficha.
Durante el funcionamiento, indica la temperatura programada por el usuario.
Durante la modificación de los parámetros usuario/técnico, indica el valor del parámetro que se está modificando.

09.4 Funciones usuario

09.4.1 Encendido de la estufa

Para encender la estufa, presionar P4 durante algunos segundos. El encendido efectivo se indica en el display. La estufa se coloca en estado de preventilación/precalentamiento durante 90'. La estufa se coloca en fase de precarga durante el tiempo definido por el parámetro Pr45. Durante este período, el tornillo sin fin gira y carga pellets ininterrumpidamente. Transcurrido el tiempo Pr45, el sistema pasa a la fase de espera cuya duración está definida por el parámetro Pr46. Transcurrido el tiempo Pr46, comienza la fase de carga a la velocidad definida por el parámetro PR04. La actividad del tornillo sin fin es indicada por el LED tornillo sin fin ON. La bujía sigue encendida hasta que la temperatura de los humos supera el valor del parámetro PR13 alcanzado con un gradiente de 3°C/minuto aproximadamente.

09.4.2 Carga manual del pellet

Presionar simultáneamente P5 y P6 para cargar el pellet. Esta función sólo está disponible con la estufa apagada y fría.

09.4.3 Llama encendida

Después de que la temperatura de los humos alcanza y supera el valor del parámetro PR13, el sistema pasa a modalidad encendido. En esta fase, la temperatura se estabiliza y se verifica que, durante al menos el tiempo definido con el parámetro PR2, dicha situación sigue sin variar. En caso contrario, la estufa se para y se visualiza el siguiente mensaje de error.

09.4.4 Estufa en funcionamiento

Después de que la temperatura de los humos alcanza y supera el valor del parámetro PR13, y lo mantiene durante al menos el tiempo definido con el parámetro PR02, la estufa pasa a modalidad funcionamiento, que es la modalidad normal de funcionamiento. El display superior visualiza la potencia programada con los pulsadores P5 y P6 y el inferior la temperatura ambiente.

N.B.: Es posible pasar directamente al estado de funcionamiento manteniendo presionado durante aprox. 2 s el pulsador P6.

Para visualizar la temperatura de los humos y la velocidad del aspirador de humos, basta presionar el pulsador P1.

09.4.5 Modificación de la potencia calórica programada

Durante la modalidad operativa normal (estufa en funcionamiento), es posible modificar la potencia calórica emitida presionando los pulsadores P6 (aumentar) y P5 (disminuir). El nivel de potencia programado se visualiza en el display superior.

09.4.6 Modificación de la programación de la temperatura ambiente

Para modificar la temperatura ambiente, basta presionar el pulsador SET (P3) que muestra la temperatura ambiente programada (SET de temperatura). Presionando P1 (aumentar) y P2 (disminuir), es posible modificar el valor.

Después de 3 segundos aprox., el nuevo valor se memoriza y el display vuelve a la vista normal.
Es posible visualizar la temperatura ambiente programada (set de temperatura) presionando el pulsador P3 (SET). Después de 2 s aprox., el display sigue mostrando la temperatura ambiente.

09.4.7 Apagado de la estufa

Para apagar la estufa, basta presionar el pulsador P4 durante 2 segundos aprox. En el display superior aparece el mensaje OFF, en el inferior, el reloj.
La temperatura ambiente alcanza la temperatura programada (SET de temperatura).
Cuando la temperatura ambiente alcanza el valor programado, la potencia calórica de la estufa es automáticamente llevada al valor mínimo. En dichas condiciones, el display superior muestra el mensaje ECO (economía) y el LED termostato ambiente se activa. Se para el motor del tornillo sin fin y la velocidad del ventilador de humos aumenta. El ventilador del intercambiador sigue activo hasta que la temperatura de los humos desciende por debajo del valor preprogramado PR15. Después de 10 minutos aproximadamente, el ventilador de humos se para. Según las versiones, puede ser necesario esperar el tiempo definido por Pr73 antes de poder volver a encender la estufa. Durante este tiempo, al presionarse el pulsador P4, no se genera ningún tipo de respuesta por parte del sistema y aparece el siguiente mensaje que invita al usuario a esperar la fase de apagado.
La misma condición se verifica si la temperatura de los humos supera el valor máximo programado en el parámetro Pr14. Cuando la temperatura entra en el campo admitido, la estufa se coloca en las condiciones normales de funcionamiento.

09.4.8 Limpieza del brasero

Durante la operatividad normal en modalidad funcionamiento, a intervalos establecidos por el parámetro Pr03, se activa la modalidad "LIMPIEZA DEL BRASERO" durante el tiempo establecido por el parámetro Pr12.

09.4.9 Cronotermostato

La función cronotermostato permite programar durante la semana el encendido y el apagado automático de la estufa.

El usuario puede acceder a la programación presionando dos veces el pulsador P3.

Si se vuelve a presionar el pulsador P3, puede desplazarse por los distintos parámetros. Si se presiona el pulsador P4, se puede salir en cualquier momento de la programación. Los parámetros del cronotermostato son los siguientes:

Parámetro	Descripción	Valores programables
UT01	Ajuste del día corriente y uso / no uso del cronotermostato	Day1,...Day7; OFF;
UT02	Ajuste de la hora corriente	De 00 a 23
UT03	Ajuste de los minutos horario corriente	De 00 a 60
UT04	RESERVADO AL TÉCNICO - NO realizar ningún ajuste	
UT05	Ajuste de la hora de encendido PROGRAMA 1	De 00:00 a 23:50 con pasos de 10'
UT06	Ajuste de la hora de apagado PROGRAMA 1	De 00:00 a 23:50 con pasos de 10'
UT07	Elección de los días de encendido para la estufa según el PROGRAMA 1	Entre on/off para los días de 1 a 7
UT08	Ajuste de la hora de encendido PROGRAMA 2	De 00:00 a 23:50 con pasos de 10'
UT09	Ajuste de la hora de apagado PROGRAMA 2	De 00:00 a 23:50 con pasos de 10'
UT10	Elección de los días de encendido para la estufa según el PROGRAMA 2	Entre on/off para los días de 1 a 7
UT11	Ajuste de la hora de encendido PROGRAMA 3	De 00:00 a 23:50 con pasos de 10'
UT12	Ajuste de la hora de apagado PROGRAMA 3	De 00:00 a 23:50 con pasos de 10'
UT13	Elección de los días de encendido para la estufa según el PROGRAMA 3	Entre on/off para los días de 1 a 7
UT14	Ajuste de la hora de encendido PROGRAMA 4	De 00:00 a 23:50 con pasos de 10'
UT15	Ajuste de la hora de apagado PROGRAMA 4	De 00:00 a 23:50 con pasos de 10'
UT16	Elección de los días de encendido para la estufa según el PROGRAMA 4	Entre on/off para los días de 1 a 7

A continuación, se presenta en detalle el significado de algunos parámetros:

Display D1	Significato
Day 1	Lunedì
Day 2	Martedì
Day 3	Mercoledì
Day 4	Giovedì
Day 5	Venerdì
Day 6	Sabato
Day 7	Domenica
OFF	Cronotermostato disinserito

UT01Para activar el cronotermostato, presionar los pulsadores P1 y P2, luego, programar el día en curso de la semana. (Day 7 = Domingo).

Para desactivar el cronotermostato, presionar los pulsadores P1 y P2, luego, programar en OFF.

PROGRAMA 1 ENCENDIDO/APAGADO (mañana)

UT05 –UT06

Con estos dos parámetros se programa el horario del PROGRAMA 1 de inicio y fin del funcionamiento de la estufa. Su programación se activa si el parámetro UT01 está programado en modalidad diaria o semanal.

UT07

Con UT07 se programan los días a los cuales aplicar el PROGRAMA 1 (ON) y los días a los cuales NO APLICARLO (OFF). Este parámetro está activo cuando el parámetro UT01 está programado en modalidad semanal.

Con el pulsador P2 , se selecciona el día de la semana y, con el pulsador P1 , se activa (ON)/desactiva (OFF) el encendido/apagado de la estufa según el PROGRAMA 1.

En el siguiente ejemplo, el encendido de la estufa, según el PROGRAMA 1 (mañana), se produce sólo en los fines de semana, es decir, sábado y domingo.

Day 1 Lunes	Day 2 Martes	Day 3 Miércoles	Day 4 Jueves	Day 5 Viernes	Day 6 Sábado	Day 7 Domingo
Off 1	Off 2	Off 3	Off 4	Off 5	On 6	On 7

PROGRAMA 2 ENCENDIDO/APAGADO (tarde)

UT08 -UT9
Con estos dos parámetros se programa el horario del PROGRAMA 2 de inicio y fin del funcionamiento de la estufa. Su programación se activa si el parámetro UT01 está programado en modalidad diaria o semanal.
UT010
Con UT10 se programan los días a los cuales aplicar el PROGRAMA 2 (ON) y los días a los cuales NO APLICARLO (OFF). Este parámetro está activo y asume significado cuando el parámetro UT01 está programado en modalidad semanal.
Con el pulsador P2 , se selecciona el día de la semana y, con el pulsador P1 , se activa

(ON)/desactiva (OFF) el encendido/apagado de la estufa según el PROGRAMA 2 (tarde). En el siguiente ejemplo, el encendido de la estufa a la tarde se produce sólo de lunes a viernes.

Day 1 Lunes	Day 2 Martes	Day 3 Miércoles	Day 4 Jueves	Day 5 Viernes	Day 6 Sábado	Day 7 Domingo
On 1	On 2	On 3	On 4	On 5	Off 6	Off 7

Ejemplo: PROGRAMACIÓN TIMER

UT01 --- PROGRAMACIÓN DÍA EN CURSO (DAY 7 = DOMINGO)

PROGRAMA1
UT05 --- I" ENCENDIDO (por ej., 07.00 horas)
UT06 --- I° APAGADO (por ej., 09.00 horas)
UT07 --- CONFIRMACIÓN DÍAS (por ej.: Day 1 -off / Day2-off/Day3-off/Day4-off/Day5-off/Day6-on/Day7-on)

PROGRAMA 2
UT08 --- II" ENCENDIDO (por ej., 18.00 horas)
UT09 --- II° APAGADO (por ej., 24.00 horas)
UT10 --- CONFIRMACIÓN DÍAS (por ej.: Day 1-on / Day2-on/Day3-on/Day4-on/Day5-on/Day6-off/Day7-off)

09.5 Señalización de las alarmas

En caso de anomalías de funcionamiento, la ficha tiene un sistema de control que indica al usuario, por display, dónde ocurrió la avería. Presionando el pulsador P4 es posible RESETEAR la leyenda del display.

Alarma	**Visualización en display**
Sonda de temperatura de humos	ALARM SOND HUMOS
Exceso de temperatura de humos	ALARM HOT TEMP
Fallo en el encendido	ALARM NO FIRE
Falta de alimentación de red	ALARM NO RED
Termostato seguridad general	ALARM SIC
Chimenea obstruida	ALARM DEP
Sonda de temperatura de humos	ALARM SOND HUMOS

A continuación, se presenta en detalle el significado de estas alarmas:

09.5.1 Alarma sonda temperatura de humos

La señalización de la alarma se produce en caso de rotura o desconexión de la sonda que detecta la temperatura de los humos. Mientras dura la alarma, la velocidad del aspirador de humos y del intercambiador se lleva al máximo y se interrumpe el flujo de pellet apagando el motor del tornillo sin fin. Después de 10 minutos, también el aspirador se apaga.

09.5.2 Alarma exceso de temperatura de humos

La señalización de la alarma se produce en el caso en que la sonda de humos detecte una temperatura superior a los 220°C. Se visualiza la leyenda “alarm hot temp”. Mientras dura la alarma, se interrumpe el flujo de pellet apagando el motor del tornillo sin fin y se lleva al máximo la velocidad del aspirador de humos. Después de 10 minutos, también el aspirador se apaga.

09.5.3 Alarma fallo en el encendido

La alarma se produce en el segundo tentativo fallido de encendido, es decir, cuando durante dos períodos de encendido, la temperatura de la estufa es insuficiente para encenderla (se requiere un gradiente de temperatura de 3°C/minuto). En el display aparece la leyenda “alarm no fire”. Como en los casos anteriores, la estufa comienza el procedimiento de apagado y después de 10 minutos aproximadamente se apaga por completo.

09.5.4 Alarma apagado durante la fase de funcionamiento

Si durante la fase de funcionamiento la llama se apaga y la temperatura de los humos desciende por debajo del umbral mínimo de funcionamiento de la estufa, el sistema señala la alarma “alarm no fire” y la estufa se apaga.

9.5.5 Alarma depresión

La alarma se produce en el caso en que la chimenea o la salida de humos estén obstruidas. (**ALARM DEP**)

09.5.6 Alarma termostato seguridad general

En caso de que el termostato de seguridad general detecte una temperatura superior al umbral de disparo, aquel interviene para desalimentar el tornillo sin fin (cuya alimentación es en serie) y, simultáneamente, mediante el borne AL1 en CN4, permite al controlador capturar este cambio de estado. Se visualiza el mensaje **ALARM SIC**. Desenroscar el tapón negro detrás de la estufa y presionar el pulsador para rearmar el contacto.

09.5.7 Alarma ausencia tensión de red

Con la estufa encendida, la ausencia de energía eléctrica interrumpe el funcionamiento de los dispositivos eléctricos de la estufa. Cuando se restablece la red, la estufa reanuda la actividad normal en el mismo estado en el que se encontraba cuando se produjo el apagón, tras esperar una fase de enfriamiento **COOL FIRE** en la que los humos han de volver a una temperatura inferior a la configurada con el parámetro Pr13.

09.5.8 Alarma ventilador aspiración humos averiado

Si el ventilador de aspiración humos se avería, la estufa se para y se visualiza el mensaje **ALARM FAN FAIL.**

09.6 Estufas canalizadas (solo modelos 14,5 KW)

09.6.1 Ajuste de la velocidad del ventilador n.° 2

Presionar el pulsador P3 (SET) y P6 y con presiones sucesivas seleccionar un valor para efectuar el ajuste de la velocidad del segundo intercambiador.

10.1 Funcionamiento correcto y dispositivos para regulación de mandos

10.1.1 Consola

La consola muestra la información sobre el estado de funcionamiento de la estufa. Si se accede al menú, es posible obtener varios tipos de visualización y efectuar las programaciones disponibles según el nivel de acceso.
Dependiendo de la modalidad operativa, las visualizaciones pueden asumir diferentes significados según la posición en el display.

La *figura 2* es un ejemplo en condiciones de estufa apagada o encendida.

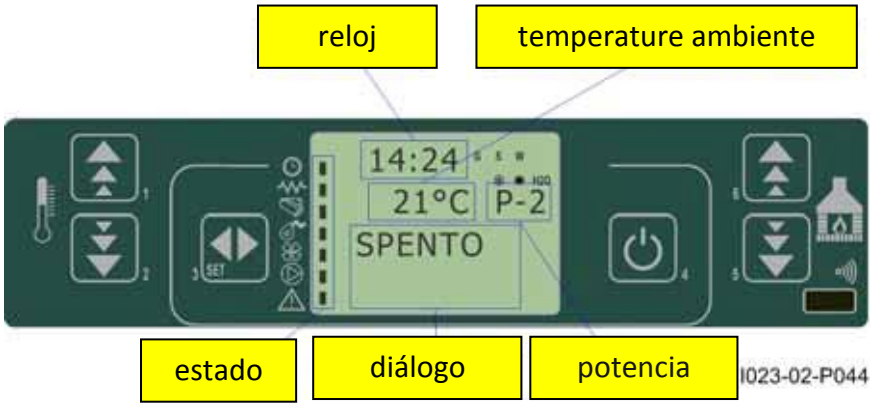

fig.2

La *figura 3* describe el significado de los indicadores de estado en la parte izquierda del display.
La activación en el display de uno de los segmentos en el área "estado" señala la activación del dispositivo correspondiente según la lista que se encuentra al costado.

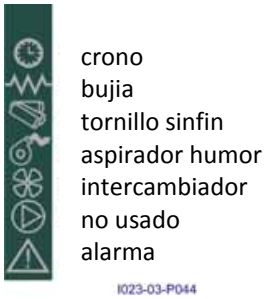

fig.3

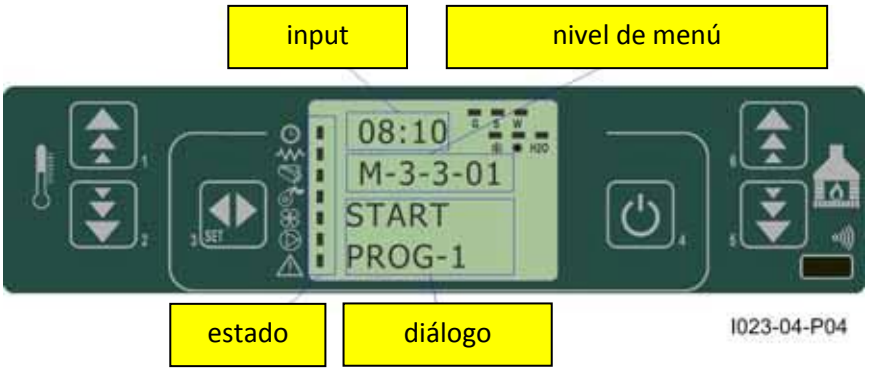

fig.4

En la *figura 4*, se describe la ubicación de los mensajes en fase de programación o establecimiento de los parámetros operativos. En especial:

1. El área input muestra los valores de programación ingresados.
2. El área nivel de menú muestra el nivel de menú en curso. Véase el capítulo menú.

10.1.2 Descripción del Panel

PULSADOR 1 (P1) - Aumento de temperatura:
El pulsador en modalidad programación modifica/aumenta el valor de menú seleccionado, en modalidad de funcionamiento/apagado aumenta el valor de la temperatura del termostato ambiente.

PULSADOR 2 (P2) - Disminución de temperatura:
El pulsador en modalidad programación modifica/disminuye el valor de menú seleccionado, en modalidad de funcionamiento/apagado disminuye el valor de la temperatura del termostato ambiente.

PULSADOR 3 (P3) - Set/menú:
El pulsador permite acceder al set de la temperatura y al menú de los parámetros usuario y técnico. En el menú, se accede al siguiente nivel de submenú y, en fase de programación, establece el valor y pasa a la opción de menú siguiente.

PULSADOR 4 (P4) - ON/OFF desbloqueo:
El pulsador, si se lo presiona durante dos segundos, permite encender o apagar manualmente la estufa según se encuentre en estado de apagado o de encendido, respectivamente.
En caso de que se hayan producido alarmas que llevaron la estufa al estado de Bloqueo, el pulsador permite desbloquear y seguidamente pasar al estado de Apagado. En fase de menú/programación, se pasa al nivel de menú superior y las modificaciones efectuadas se memorizan.

PULSADOR 5 (P5) - Disminución de potencia:
Cuando se está en modalidad de funcionamiento, el pulsador permite disminuir el valor de la potencia. En modalidad menú, pasa a la opción de menú siguiente, mientras que, en modalidad programación, vuelve a la opción de submenú siguiente, y las modificaciones efectuadas se memorizan.

PULSADOR 6 (P6) - Aumento de potencia:
Cuando se está en modalidad de funcionamiento, el pulsador permite modificar la velocidad del intercambiador. En modalidad menú, pasa a la opción de menú anterior, en modalidad programación, pasa a la opción de submenú anterior, y las modificaciones efectuadas se memorizan.

10.2 El menú

Si se presiona el pulsador P3 (MENÚ), se accede al menú.

El menú está subdividido en varias opciones y niveles que permiten acceder al establecimiento y la programación de la ficha.

Las opciones de menú que permiten acceder a la programación técnica están protegidas por clave.

10.2.1 Menú usuario

El siguiente cuadro describe sintéticamente la estructura del menú y detalla sólo las selecciones disponibles para el usuario.

La opción de menú 01- regula ventiladores sólo está presente si la función correspondiente está habilitada.

nivel 1	*nivel 2*	*nivel 3*	*nivel 4*	*valor*
01 - regula ventiladores				selecciona valor
02 - set reloj				
	01 - día			día de la semana
	02 -horas			hora
	03 -minutos			minuto
	04 -día			día del mes
	05 -mes			mes
	06 -año			año
03 - set crono				
	01 - habilita crono			
		01 - habilita crono		on/off
	02 - program diario			
		01 - crono día		on/off
		02 - start 1 día		hora
		03 - stop 1 día		hora
		04 - start 2 día		hora
		05 - stop 2 día		hora
	03 - program sem			
		01 - crono sem		on/off
		02 - start prog 1		hora
		03 - stop prog 1		hora
		04 - lunes prog 1		on/off
		05 - martes prog 1		on/off
		06 - miércoles prog 1		on/off
		07 - jueves prog 1		on/off
		08 - viernes prog 1		on/off
		09 - sábado prog 1		on/off
		10 - domingo prog 1		on/off
		11 - start prog 2		hora
		12 - stop prog 2		hora
		13 - lunes prog 2		on/off
		14 - martes prog 2		on/off
		15 - miércoles prog 2		on/off
		16 - jueves prog 2		on/off
		17 - viernes prog 2		on/off
		18 - sábado prog 2		on/off
		19 - domingo prog 2		on/off
		20 - start prog 3		hora
		21 - stop prog 3		hora
		22 - lunes prog 3		on/off
		23 - martes prog 3		on/off
		24 - miércoles prog 3		on/off
		25 - jueves prog 3		on/off
		26 - viernes prog 3		on/off
		27 - sábado prog 3		on/off
		28 - domingo prog 3		on/off

Livello 1	*Livello 2*	*Livello 3*	*Livello 4*	*Valore*
		29 - start prog 4		hora
		30 - stop prog 4		hora
		31 - lunes prog 4		on/off
		32 - martes prog 4		on/off
		33 - miércoles prog 4		on/off
		34 - jueves prog 4		on/off
		35 - viernes prog 4		on/off
		36 - sábado prog 4		on/off
		37 - domingo prog 4		on/off
	04 - program week-end			
		01 - crono week-end		
		02 - start 1		
		03 - stop 1		
		04 - start 2		
		05 - stop 2		
04 – selección de idioma				
	01 - italiano			set
	02 - francés			set
	03 - inglés			set
	04 - alemán			set
05 - modo stand-by				on/off
06 - zumbador				on/off
07 - carga inicial				set
08 - estado estufa				-

10.2.2 Menú 01 - regula ventiladores

Permite la regulación independiente de los dos ventiladores adicionales.
Para cada uno de los dos ventiladores, las selecciones de la siguiente tabla son posibles. Presionar los pulsadores P1 (ventilador 2) y P2 (ventilador 3) para poder seleccionar.

Programación	*Ventilador 2*	*Ventilador 3*
A	corresponde a la potencia seleccionada	corresponde a la potencia seleccionada
0	ventilador desactivado	ventilador desactivado
1	velocidad fija Pr57	velocidad fija Pr62
2	velocidad fija Pr58	velocidad fija Pr63
3	velocidad fija Pr59	velocidad fija Pr64
4	velocidad fija Pr60	velocidad fija Pr65
5	velocidad fija Pr61	velocidad fija Pr66

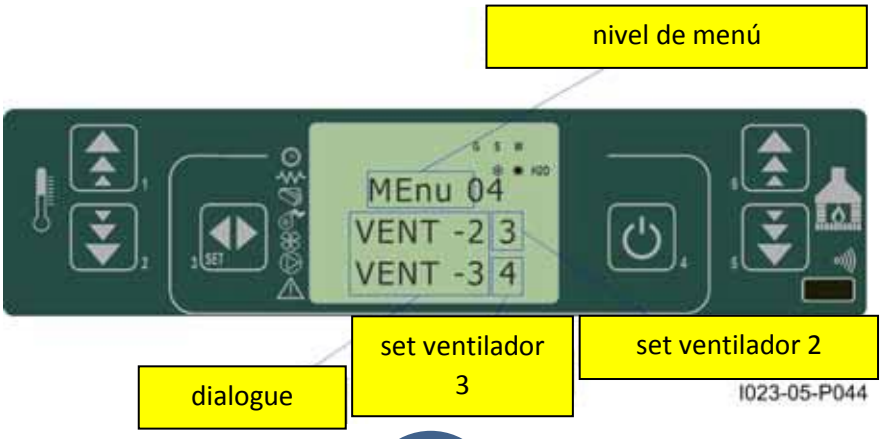

10.2.3 Menú 02 - set reloj

Establece la hora y la fecha en curso. La ficha está provista de batería de litio que permite al reloj interno una autonomía superior a los 3/5 años.

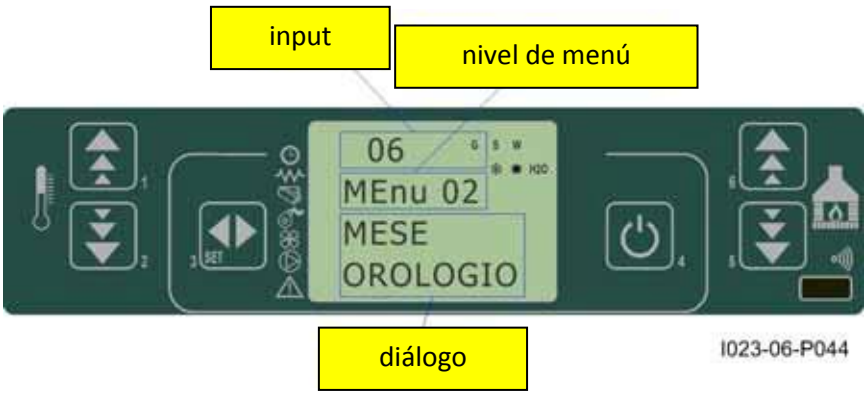

10.2.4 Menú 03 - set crono

Submenú 03 - 01 - habilita crono
Permite habilitar y deshabilitar globalmente todas las funciones de cronotermostato.

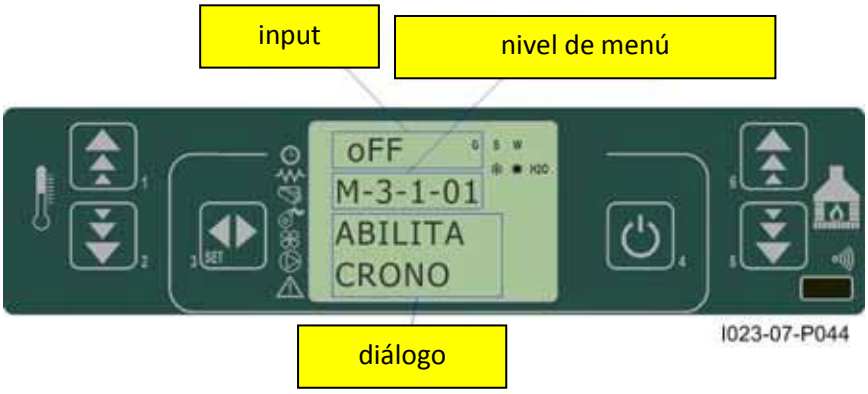

Submenú 03 - 02 - programa diario
Permite habilitar, deshabilitar y programar las funciones de cronotermostato diario.

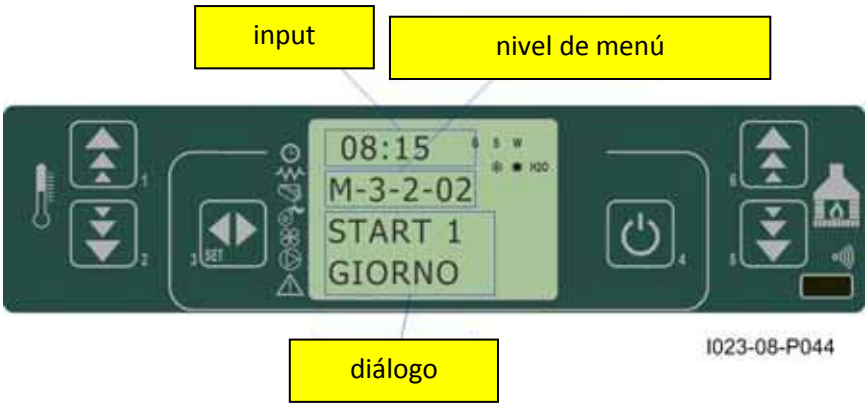

Se pueden programar dos franjas de funcionamiento delimitadas por los horarios programados según la siguiente tabla, donde la programación OFF indica al reloj que debe ignorar el mando:

selección	*significado*	*valores posibles*
START 1	hora de activación	hora - OFF
STOP 1	hora de desactivación	hora - OFF
START 2	hora de activación	hora - OFF
STOP 2	hora de desactivación	hora - OFF

Submenú 03 - 03 - programa semanal

Permite habilitar, deshabilitar y programar las funciones de cronotermostato semanal.

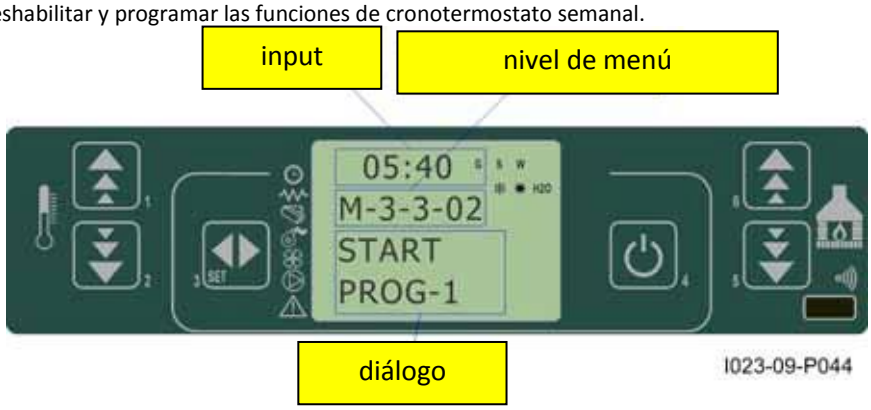

El programador semanal cuenta con 4 programas independientes cuyo efecto final está formado por la combinación de cada una de las 4 programaciones.

El programador semanal puede activarse o desactivarse.

Por otra parte, si se programa OFF en el campo horario, el reloj ignora el mando correspondiente.

Atención: Realizar la programación con cuidado para evitar, en general, superponer las horas de activación y/o desactivación en el mismo día en diferentes programas.

PROGRAMA 1			
nivel de menú	***selección***	***significado***	***valores posibles***
03-03-02	START PROG 1	hora de activación	hora - OFF
03-03-03	STOP PROG 1	hora di desactivación	hora - OFF
03-03-04	LUNES PROG 1	día de referencia	on/off
03-03-05	MARTES PROG 1		on/off
03-03-06	MIÉRCOLES PROG 1		on/off
03-03-07	JUEVES PROG 1		on/off
03-03-08	VIERNES PROG 1		on/off
03-03-09	SÁBADO PROG 1		on/off
03-03-10	DOMINGO PROG 1		on/off

PROGRAMA 2			
nivel demenú	***selección***	***significado***	***valores posibles***
03-03-11	START PROG 2	hora de activación	hora - OFF
03-03-12	STOP PROG 2	hora di desactivación	hora - OFF
03-03-13	LUNES PROG 2	día de referencia	on/off
03-03-14	MARTES PROG 2		on/off
03-03-15	MIÉRCOLES PROG 2		on/off
03-03-16	JUEVES PROG 2		on/off
03-03-17	VIERNES PROG 2		on/off
03-03-18	SÁBADO PROG 2		on/off
03-03-19	DOMINGO PROG 2		on/off

PROGRAMA 3			
nivel de menú	***selección***	***significado***	***valores posibles***
03-03-20	START PROG 3	hora de activación	hora - OFF
03-03-21	STOP PROG 3	hora di desactivación	hora - OFF
03-03-22	LUNES PROG 3	día de referencia	on/off
03-03-23	MARTES PROG 3		on/off
03-03-24	MIÉRCOLES PROG 3		on/off
03-03-25	JUEVES PROG 3		on/off
03-03-26	VIERNES PROG 3		on/off
03-03-27	SÁBADO PROG 3		on/off
03-03-28	DOMINGO PROG 3		on/off

PROGRAMA 4			
nivel de menú	***selección***	***significado***	***valores posibles***
03-03-29	START PROG 4	hora de activación	hora - OFF
03-03-30	STOP PROG 4	hora di desactivación	hora - OFF
03-03-31	LUNES PROG 4	día de referencia	on/off
03-03-32	MARTES PROG 4		on/off
03-03-33	MIÉRCOLES PROG 4		on/off
03-03-34	JUEVES PROG 4		on/off
03-03-35	VIERNES PROG 4		on/off
03-03-36	SÁBADO PROG 4		on/off
03-03-37	DOMINGO PROG 4		on/off

Submenú 03 - 04 - programa week-end

Permite habilitar, deshabilitar y programar las funciones de cronotermostato durante el fin de semana (días 5 y 6, o bien, sábado y domingo).

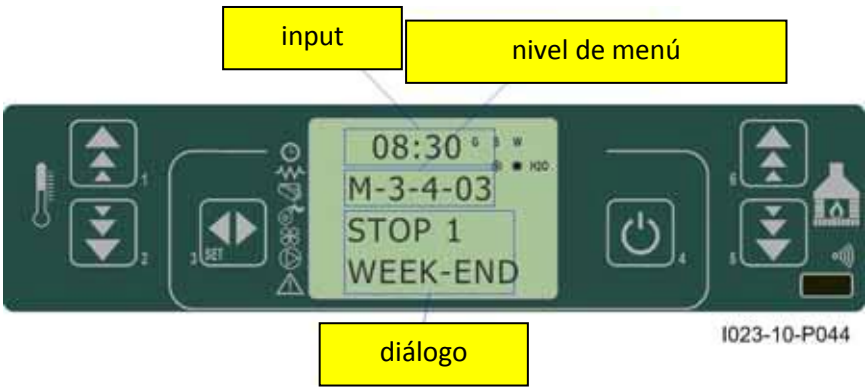

SUGERENCIA: Para evitar confusiones y operaciones de puesta en marcha y de apagado no deseadas, activar un sólo programa por vez si no se conoce exactamente lo que se desea obtener.

Desactivar el programa diario si se desea emplear el semanal. Mantener siempre desactivado el programa week-end si se utiliza el semanal en los programas 1, 2, 3 y 4.

Activar la programación week-end solamente después de haber desactivado la programación semanal.

10.2.5 Menú 04 – selección de idioma

Permite seleccionar el idioma de diálogo de entre los disponibles.

10.2.6 Menú 05 - modo stand-by

Activa la modalidad “STAND-BY” que lleva la estufa al apagado después de que la temperatura ambiente se mantiene superior al SET más allá del tiempo definido por Pr44.

Después del apagado producido como consecuencia de esta situación, el reencendido sólo será posible cuando se verifique la siguiente condición:

TSET < (Tambiente - Pr43)

10.2.7 Menú 06 - modo zumbador

Cuando “OFF” deshabilita el indicador acústico.

10.2.8 Menú 07 - carga inicial

Permite efectuar, con la estufa apagada y fría, una precarga de pellet durante un tiempo igual a 90”. Poner en marcha con el pulsador P1 e interrumpir con el pulsador P4.

10.2.9 Menú 08 - estado estufa

Muestra el estado instantáneo de la estufa e indica el estado de los distintos dispositivos conectados a la misma. Se encuentran disponibles diversas páginas que se visualizan en sucesión.

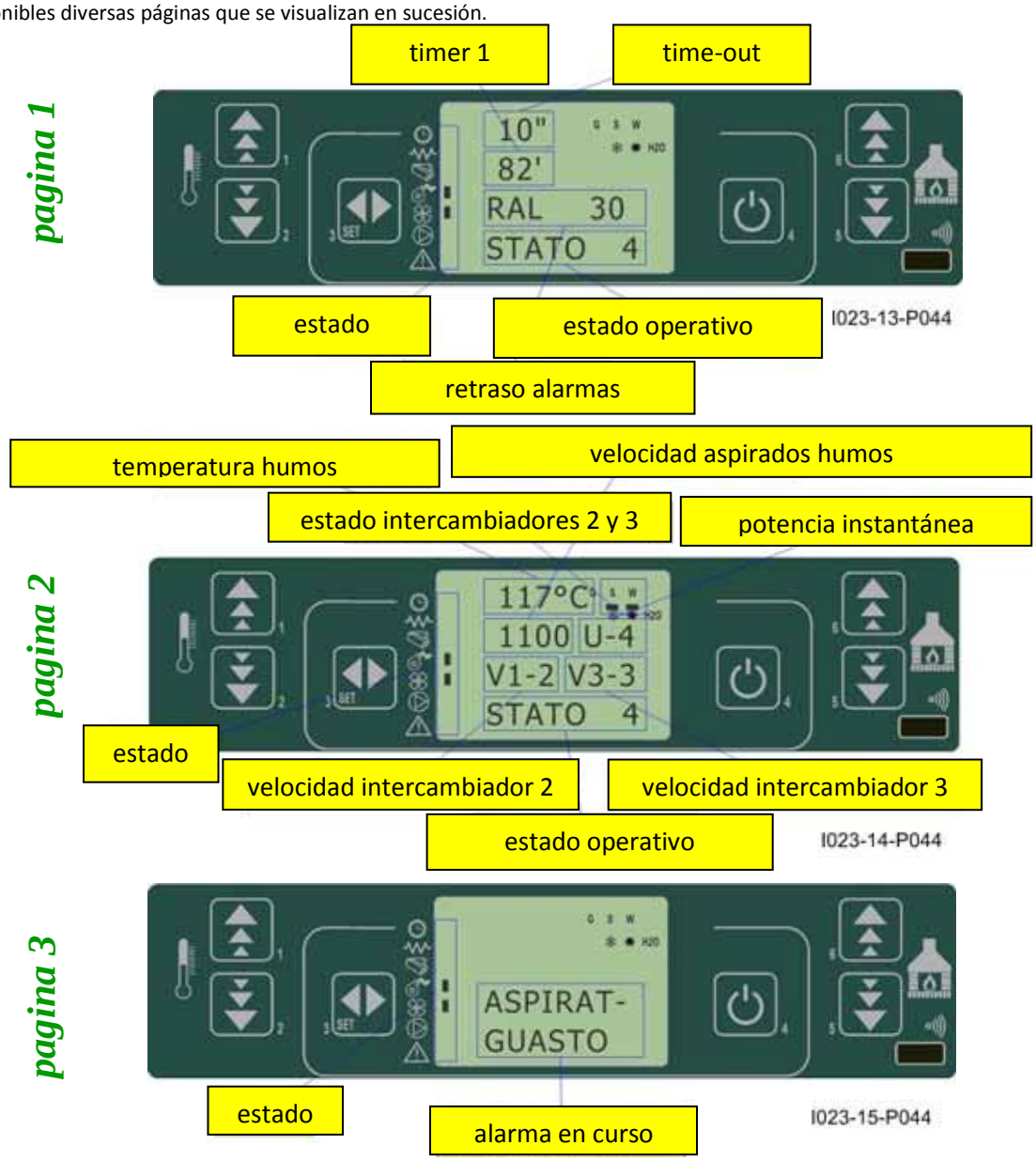

10.2.10 Menú 09 – tipo de combustible

BRASERA PELLET

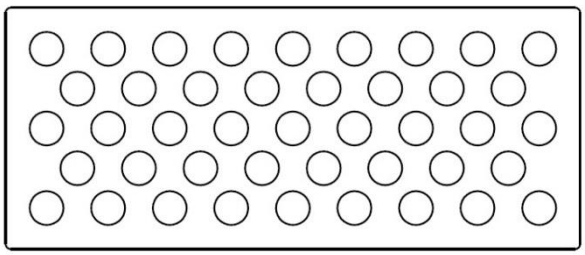

BRASERA CÁSCARA DE AVELLANA

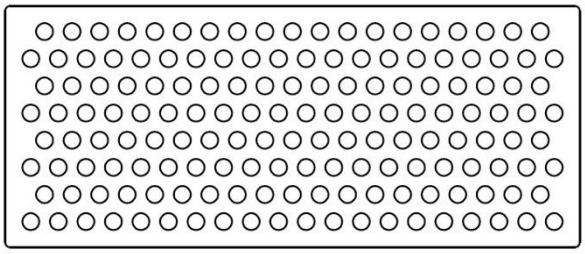

Importante: no cambiar los dos diferentes fondos de la brasera
Selección del tipo de combustible:

- En el menú principal seleccionar la opción tipo de carga.
  - Tipo carga 1 = PELLET
  - Tipo carga 2 = CÁSCARA DE AVELLANA

10.3 Funciones usuario

A continuación, se describe la operatividad normal del controlador que normalmente se encuentra instalado en una estufa de aire, con referencia a las funciones disponibles para el usuario. Las siguientes indicaciones se refieren al controlador con opción de cronotermostato. Por el contrario, en los siguientes apartados se analiza la modalidad de programación técnica.
Antes de encender la estufa, el display se muestra como en la *figura 16.*

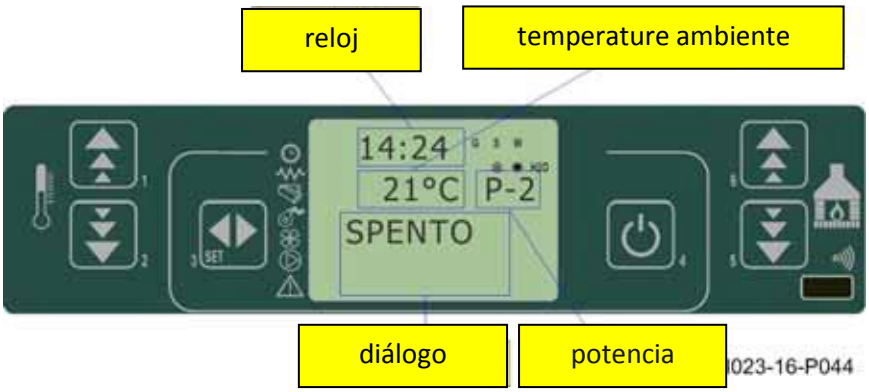

fig. 16

10.3.1 Encendido de la estufa

Para encender la estufa, presionar P4 durante algunos segundos. El encendido efectivo se indica en el display según se muestra en la figura 17.

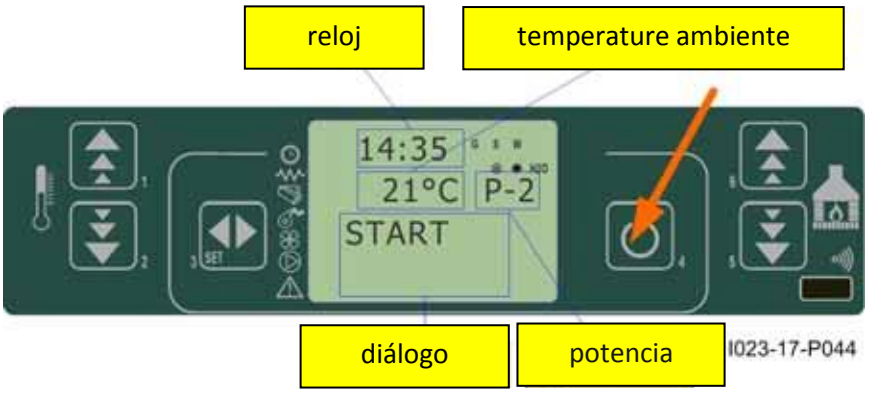

fig. 17

10.3.2 Fase de puesta en marcha

La estufa realiza en secuencia las fases de puesta en marcha según las modalidades definidas por los parámetros que gestionan sus niveles y tiempos.

10.3.3 Fallo en el encendido

Transcurrido el tiempo Pr01, si la temperatura de los humos no alcanzó el valor mínimo admitido, parámetro Pr13, alcanzado con una pendiente de 2° C/min, la estufa entra en estado de alarma.

10.3.4 Estufa en funcionamiento

Terminada positivamente la fase de puesta en marcha, la estufa pasa a la modalidad funcionamiento, que representa la modalidad de funcionamiento normal. Si la temperatura de los humos es superior a Pr15, se habilitan los intercambiadores. Los intercambiadores n.° 2 y n.° 3 solamente se activan si están habilitados.

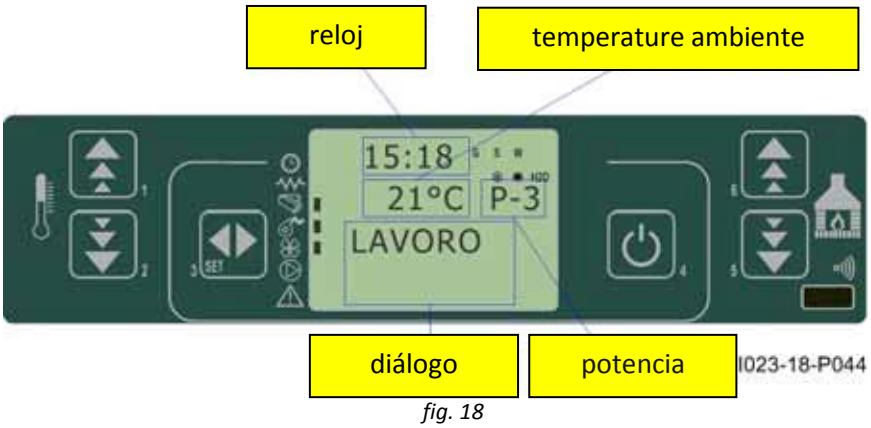

fig. 18

10.3.5 Modificación de la programación de la temperatura ambiente

Para modificar la temperatura ambiente, basta presionar los pulsadores P1 y P2 . El display visualiza el estado en curso del SET de temperatura, *figura 19*.

fig. 19

10.3.6 Empleo del termostato/cronotermostato exterior

Si se desea utilizar un termostato ambiente exterior, efectuar la conexión a los bornes TERM (conector CN7 pin 7-8).

- **termostato exterior:** en la estufa programar un SET de temperatura igual a 7°C.
- **cronotermostato exterior:** en la estufa programar un SET de temperatura igual a 7°C y deshabilitar del menú 03-01 las funciones crono.

La habilitación de la estufa se produce con la estufa encendida cuando se cierra efectivamente el contacto.

10.3.7 La temperatura ambiente alcanza la temperatura programada (SET de temperatura)

Cuando la temperatura ambiente alcanza el valor programado o bien la temperatura de los humos alcanza el valor Pr13, la potencia calórica se lleva automáticamente al valor mínimo, condición MODULACIÓN, véase *figura 20.*

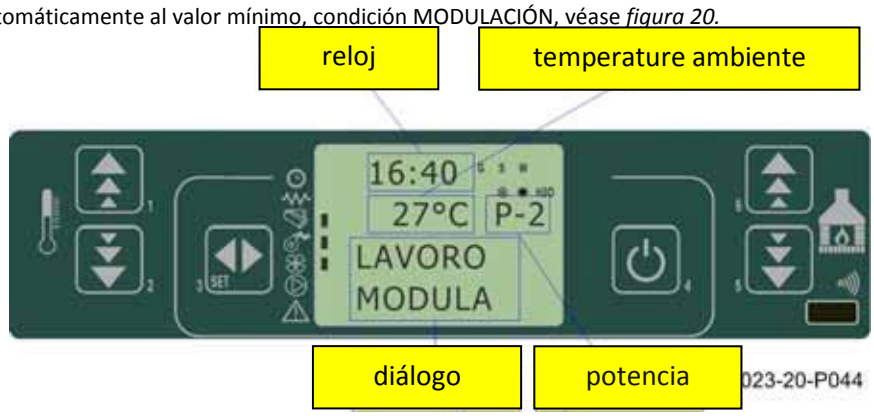

fig. 20

Si está activada la modalidad STAND-BY, la estufa se apaga con un tiempo de espera igual al tiempo Pr44, después de haber alcanzado el SET de temperatura. El reencendido se produce después de que se verifica la siguiente condición: Tambiente > (TSET + Pr43)

10.3.8 Limpieza del brasero

Durante la operatividad normal en modalidad funcionamiento, a intervalos establecidos por el parámetro Pr03, se activa la modalidad "LIMPIEZA DEL BRASERO" durante el tiempo establecido por el parámetro Pr12.

fig. 21

10.3.9 Apagado de la estufa

Para apagar la estufa, basta presionar el pulsador P4 durante 2 segundos aprox. El tornillo sin fin se para inmediatamente y el extractor de humos se lleva a alta velocidad. Se lleva a cabo la fase de LIMPIEZA FINAL.
La actividad del extractor de humos se deshabilita transcurrido el tiempo Pr39 después de que la temperatura de los humos desciende por debajo del valor del parámetro Pr13.

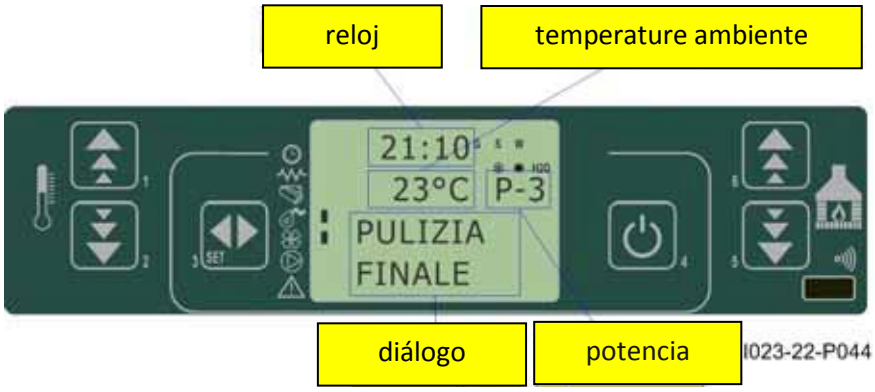

fig. 22

10.3.10 Estufa apagada

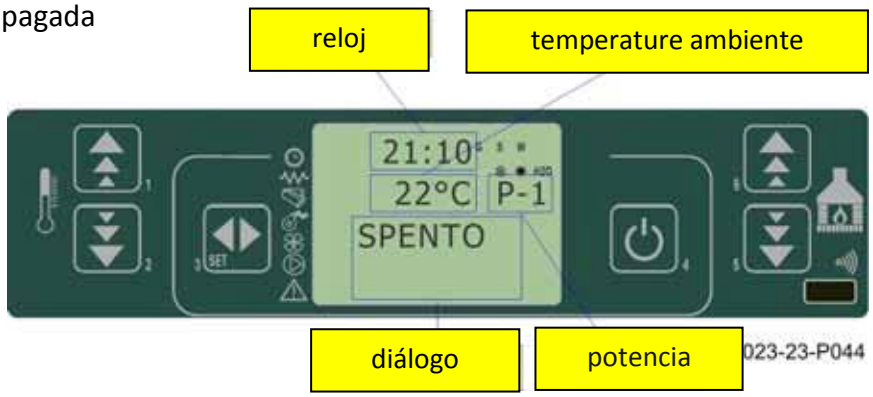

fig. 23

10.3.11 Reencendido de la estufa

No será posible reencender la estufa hasta que la temperatura de los humos descienda por debajo del valor Pr13 y transcurra el tiempo de seguridad Pr38.

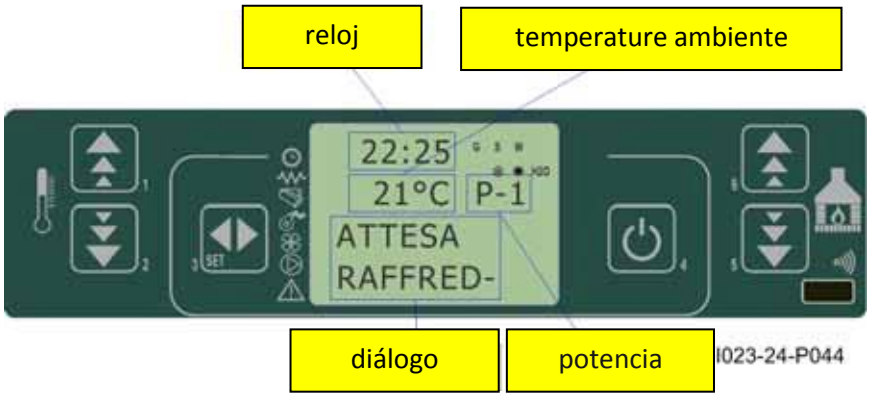

fig. 24

10.4 Qué ocurre si…

10.4.1 El pellet no se enciende

En caso de que el pellet no se encienda, se visualiza el mensaje de alarma NO ENC según muestra la figura 25.

fig. 25 I023-25-P044

10.4.2 Falta la energía eléctrica (black-out)

Pr48 = 0

Si falta la tensión de red, cuando la misma se restablece, la estufa pasa al estado de LIMPIEZA FINAL y se queda esperando a que la temperatura de los humos descienda a un valor inferior a Pr13.

fig. 26 I023-26-P044

Pr48 = T segundos

Después de la falta de tensión de red, según el estado en el cual se encuentra la estufa, se presentan los siguientes estados:

estado anterior	*duración black-out*	*nuevo estado*
apagado	cualquiera	apagado
encendido	< T	encendido
carga pellet sin precarga	< T	carga pellet
carga pellet con precarga	cualquiera	apaga
espera llama	< T	espera llama
funcionamiento	< T	funcionamiento
limpieza del brasero	< T	limpieza del brasero
apaga	< T	apaga

En todos los casos en los que la duración del black-out es superior a T, la estufa pasa a apagado.

10.5 Alarmas

En caso de que ocurra una anomalía de funcionamiento, la ficha interviene e indica la irregularidad ocurrida operando en diversas modalidades según la tipología de alarma. Están previstas las siguientes alarmas:

Origen de la alarma	Visualización en display
Sonda de temperatura de humos	**ALARM SOND HUMOS**
Exceso de temperatura de humos	**ALARM HOT TEMP**
Fallo en el encendido	**ALARM NO FIRE**
Apagado durante fase funcionamiento	**ALARM NO FIRE**
Falta de alimentación de red	**COOL FIRE (véase apdo. 9.2)**
Presostato de seguridad tornillo sin fin	**ALARM DEP FAIL**
Termostato de seguridad general	**ALARM SIC FAIL**
Ventilador de humos averiado	**ALARM FAN FAIL**

Cualquier condición de alarma causa el apagado inmediato de la estufa.
El estado de alarma se alcanza tras el tiempo Pr11 y puede ponerse a cero presionando el pulsador P4.

10.5.1 Alarma sonda temperatura de humos

Se produce en caso de avería de la sonda que detecta los humos, cuando la misma está averiada o desconectada. Durante la condición de alarma, la estufa lleva a cabo el procedimiento de apagado.

fig. 27 I023-27-P044

10.5.2 Alarma exceso de temperatura de humos

Se produce en el caso en que la sonda detecta una temperatura superior a 280°C. El display visualiza el mensaje, según se muestra en la *figura 28.*

fig. 28 I023-28-P044

Durante la alarma, se activa de inmediato el procedimiento de apagado.

10.5.3 Alarma fallo en el encendido

Se produce cuando falla la fase de encendido. Se activa de inmediato el procedimiento de apagado.

fig. 29 I023-29-P044

10.5.4 Alarma apagado durante la fase de funcionamiento

Si durante la fase de funcionamiento la llama se apaga y la temperatura de los humos desciende por debajo del umbral mínimo de funcionamiento (parámetro Pr13), se activa la alarma, según se muestra en la figura 30. Se activa de inmediato el procedimiento de apagado.

fig. 30 I023-30-P044

10.5.5 Alarma presostato de seguridad tornillo sin fin

En caso de que el presostato (depresímetro) detecte una presión inferior al umbral de disparo, aquel interviene para desalimentar el tornillo sin fin (cuya alimentación es en serie) y, simultáneamente, mediante el borne AL2 en CN4, permite al controlador capturar este cambio de estado. Se visualiza el mensaje "Alarm Dep Fail" y se para el sistema.

fig. 31 I023-31-P044

10.5.6 Alarma termostato general

En caso de que el termostato de seguridad general detecte una temperatura superior al umbral de disparo, aquel interviene para desalimentar el tornillo sin fin (cuya alimentación es en serie) y, simultáneamente, mediante el borne AL1 en CN4, permite al controlador capturar este cambio de estado. Se visualiza el mensaje **ALARM SIC FAIL** y se para el sistema. Desenroscar el tapón negro detrás de la estufa y presionar el pulsador para rearmar el contacto.

fig. 32 I023-32-P044

10.5.7 Alarma ventilador de aspiración de humos averiado

En caso de que el ventilador de aspiración de humos se avería, la estufa se para y se visualiza el mensaje **ALARM FAN FAIL**, según muestra la siguiente figura. Se activa de inmediato el procedimiento de apagado.

fig. 33 I023-33-P044

11.1 Funcionamiento correcto y dispositivos para regulación de mandos

11.1.1 Consola

La consola permite dialogar fácilmente con el controlador mediante la presión de algunos pulsadores. Un display e indicadores con LEDs informan al operador acerca del estado de funcionamiento de la estufa. En el modo de programación se visualizan los distintos parámetros modificables con los pulsadores.

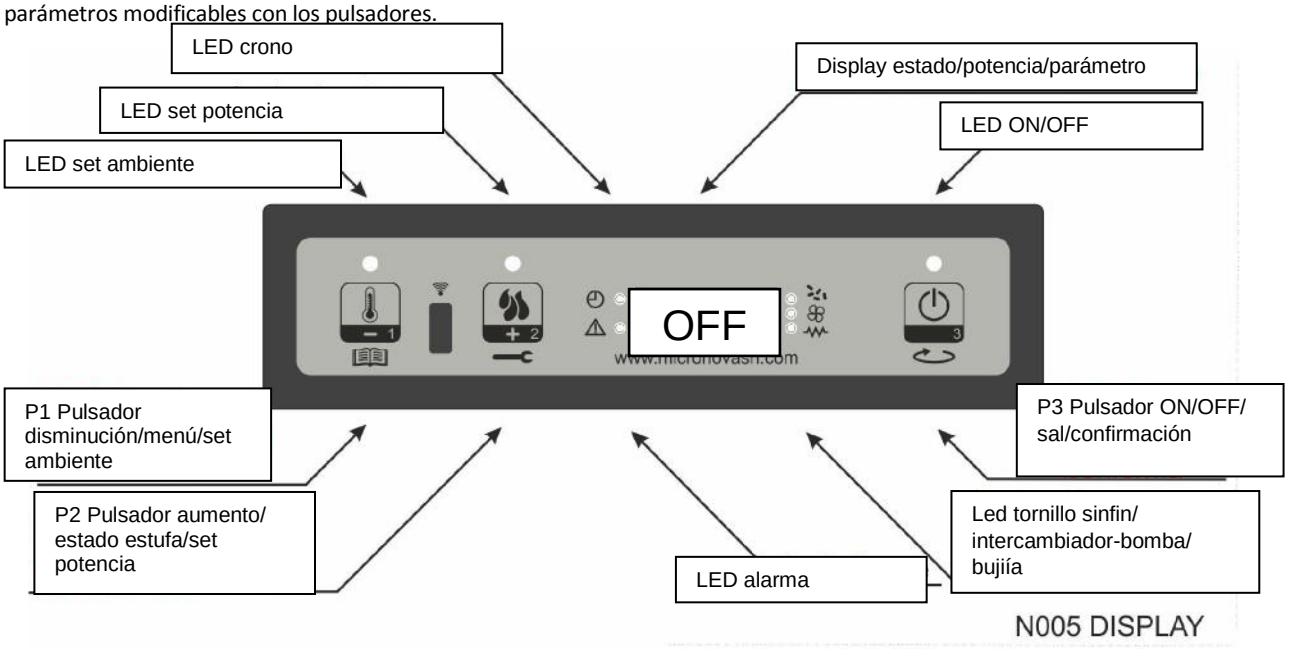

11.1.2 Significado de los LEDs

LED	***Significado encendido***
SET AMBIENTE	Programación de set ambiente
SET POTENCIA	Programación de set potencia
CRONO	Crono habilitado
ALARMA	Estufa en alarma
BUJÍA	Encendido bujía
TORNILLO SINFÍN	Tornillo sinfín en movimiento
INTERCAMBIADOR - BOMBA	Intercambiador / bomba encendido
ON\OFF	Estado trabajo

Display

display	***función***	***condiciones***	***visualización***
DISPLAY	estado potencia nombre parámetro	OFF	OFF+TEMPERATURA AMBIENTE
		ENCEN.	ENC.+TEMPERATURA AMBIENTE
		CARGA	CARGA PELLET
		TRABAJO	TEMPERATURA AMBIENTE+POTENCIA TRABAJO+HORA
		PROGRAMACIÓN	PARÁMETRO SELECCIONADO

11.2 El menú

Con una presión prolongada del pulsador P1 se entra en el menú.

Dicho menú se divide en varias opciones y niveles para acceder a los ajustes y a la programación de la tarjeta.

11.2.1 Menú del usuario

El cuadro siguiente describe sintéticamente la estructura del menú; en este párrafo se contemplan únicamente las selecciones disponibles para el usuario.

nivel 1	*nivel 2*	*nivel 3*	*valor*
M1 –set reloj			-
	Día de la semana		L-M-M-J-V-S-D
	Horas reloj		0-23
	Minutos reloj		0-59
	Día reloj		1-31
	Mes reloj		1-12
	Año reloj		00-99
M2 –set crono			
	M2-1 – habilita crono		
		01 – habilita crono	on/off
	M2-2 – programación diaria		
		01 – crono día	on/off
		02 - start 1 día	OFF-0-23:50
		03 - stop 1 día	OFF-0-23:50
		04 - start 2 día	OFF-0-23:50
		05 - stop 2 día	OFF-0-23:50
	M2-3 – programación semanal		
		01 – programación semanal	on/off
		02 - start Prg 1	OFF-0-23:50
		03 - stop Prg 1	OFF-0-23:50
		04 – lunes Prg1	on/off
		05 - martes Prg 1	on/off
		06 - miércoles Prg 1	on/off
		07 - jueves Prg1	on/off
		08 - viernes Prg 1	on/off
		09 - sábado Prg 1	on/off
		10 - domingo Prg 1	on/off
		11 - start Prg 2	OFF-0-23:50
		12 - stop Prg 2	OFF-0-23:50
		13 - lunes Prg2	on/off
		14 - martes Prg 2	on/off
		15 - miércoles Prg 2	on/off
		16 - jueves Prg 2	on/off
		17 - viernes Prg 2	on/off
		18 - sábado Prg 2	on/off
		19 - domingo Prg 2	on/off
		20 - start Prg 3	OFF-0-23:50
		21 - stop Prg 3	OFF-0-23:50
		22 - lunes Prg 3	on/off
		23 - martes Prg 3	on/off
		24 - miércoles Prg 3	on/off
		25 - jueves Prg 3	on/off
		26 - viernes Prg 3	on/off
		27 - sábado Prg 3	on/off
		28 - domingo Prg 3	on/off
		29 - start Prg 4	OFF-0-23:50
		30 - stop Prg 4	OFF-0-23:50
		31 - lunes Prg 4	on/off
		32 - martes Prg 4	on/off
		33 - miércoles Prg 4	on/off
		34 - jueves Prg 4	on/off
		35 - viernes Prg 4	on/off
		36 - sábado Prg 4	on/off
		37 - domingo Prg 4	on/off

	M2-4 – programación fin de semana		
		01 – crono fin de semana	on/off
		02 - start fin de semana 1	OFF-0-23:50
		03 - stop fin de semana 1	OFF-0-23:50
		04 - start fin de semana 2	OFF-0-23:50
		05 - stop fin de semana 2	OFF-0-23:50
	M2-5 - salida		set
M3 – selección de idioma			
	01 – Italiano		set
	02 – Inglés		set
	03 – Francés		set
	03 - Alemán		set
M4 - stand-by			
	01 -stand - by		On/off
MS– Zumbador			
	01 – zumbador		On/off
M6 – Carga inicial			
	01 – carga inicial		90”
M7 – Estado estufa			
	01 – estado estufa		
		01 – Estado tornillo sinfín	info
		02 – T minutos	info
		03 – Estado termostato	info
		04 – Estado humos	info
		05 – Estado revoluciones extractor humos rpm	info
M8 – Calibraciones técnico			
	01 - Contraseña		set
M9 - Salida			
	01 - Salida		set

11.2. Menú M1 – Set reloj

Sirve para programar la hora y la fecha corriente. La tarjeta presenta una batería de litio con una autonomía superior a los 3/5 años para el reloj.

Presionar el pulsador P1 dos segundos para acceder al menú de programación general. Al presionar P1 (disminución) o P2 (aumento) se selecciona la opción M1 y aparece el mensaje deslizante "M1 set orologio". *(figura 13a)*

Figura 13 a

Figura 13 b

Elegir un día y presionar el pulsador P3 key *(figura 13b),* se produce el ajuste de la hora (*figura 13c*), de los minutos (*figura 13d*), del día (*figura 13e*), del mes (*figura 13f*) y del año (*figura 13g*) mediante los pulsadores P1 (disminución) y P2 (aumento) y se confirma con el pulsador P3.

figura 13c

figura 13d

figura 13e

figura 13f

figura 13g

11.2.3 Menú M2 – set crono

Submenú M2 – 1 – Habilita crono

El menú visualizado en el display "M2 set crono" permite habilitar e inhabilitar todas las funciones de cronotermostato de forma global. Presionar el pulsador P3 para la habilitación y, sucesivamente, P1 o P2 para sección On u Off. Confirmar con el pulsador P3. (*figura 14a*)

figura 14a

Submenú M2 - 2 – Program día

Con el menú "M2-2 day programm" seleccionado, mediante el pulsador P3 se recorren los varios parámetros de programación del crono diario, entre los cuales la habilitación del mismo (*figura 14b*).

figura 14b

Cabe la opcion de configurar dos franjas de funcionamiento, la primera con **START1 Day** y **STOP1 Day**, la segunda con **START2 Day** y **STOP2 Day**, delimitadas por los horarios configurados según la tabla siguiente y donde el ajuste OFF indica al reloj ignorar el mando. Para modificar, usar los pulsadores P1 (disminución) y P2 (aumento) y presionar P3 para confirmar.

PROGRAM DÍA			
Nivel de menú	***selección***	***significado***	***Valores posibles***
M2-2-01	CRONO DÍA	Habilita el crono diario	ON/OFF
M2-2-02	START 1 Día	Hora de activación	OFF-0-23:50
M2-2-03	STOP 1 Día	Hora de desactivación	OFF-0-23:50
M2-2-04	START 2 Día	Hora de activación	OFF-0-23:50
M2-2-05	STOP 2 Día	Hora de desactivación	OFF-0-23:50

Submenú M2 - 3 –program semanal

El menú "M2-3 Program Settim" permite habilitar / inhabilitar y configurar las funciones de cronotemostato semanal. La función semanal presenta 4 programas independientes: Asimismo al configurar OFF en el campo horarios, el reloj ignora el mando correspondiente.

Las tablas siguientes resumen la función program semanal. Presionar el pulsador P3 para acceder a la función siguiente y confirmar el valor. Presionar el pulsador P3 sin soltarlo para salir del menú.

HABILITACIÓN CRONO SEMANAL			
nivel de menú	***nivel de menú***	***nivel de menú***	***nivel de menú***
M2-3-01	CRONO SEMANAL	Habilita el crono semanal	ON/OFF

PROGRAMA 1			
nivel de menú	***selección***	***significado***	***valores posibles***
M2-3-02	START PRG 1	hora de activación	OFF-0-23:50
M2-3-03	STOP PRG 1	hora de desactivación	OFF-0-23:50
M2-3-04	LUNES PRG 1		on/off
M2-3-05	MARTES PRG 1		on/off
M2-3-06	MIÉRCOLES PRG 1		on/off
M2-3-07	JUEVES PRG 1		on/off
M2-3-08	VIERNES PRG 1		on/off
M2-3-09	SÁBADO PRG 1		on/off
M2-3-10	DOMINGO PROG 1		on/off
PROGRAMA 2			
nivel de menú	***selección***	***significado***	***valores posibles***
M2-3-1 1	START PRG 2	hora de activación	OFF-0-23:50
M2-3-12	STOP PRG 2	hora de desactivación	OFF-0-23:50
M2-3-13	LUNES PRG 2		on/off
M2-3-14	MARTES PRG 2		on/off
M2-3-15	MIÉRCOLES PRG 2		on/off
M2-3-16	JUEVES PRG 2		on/off
M2-3-17	VIERNES PRG 2		on/off
M2-3-18	SÁBADO PRG 2		on/off
M2-3-19	DOMINGO PRG 2		on/off
PROGRAMA 3			
nivel de menú	***selección***	***significado***	***valores posibles***
M2-3-20	START PRG 3	hora de activación	OFF-0-23:50
M2-3-21	STOP PRG 3	hora de desactivación	OFF-0-23:50
M2-3-22	LUNES PRG 3		on/off
M2-3-23	MARTES PRG 3		on/off
M2-3-24	MIÉRCOLES PRG 3		on/off
M2-3-25	JUEVES PRG 3		on/off
M2-3-26	VIERNES PRG 3		on/off
M2-3-27	SÁBADO PRG 3		on/off
M2-3-28	DOMINGO PRG 3		on/off
PROGRAMA 4			
nivel de menú	***selección***	***significado***	***valores posibles***
M2-3-29	START PRG 4	hora de activación	OFF-0-23:50
M2-3-30	STOP PRG 4	hora de desactivación	OFF-0-23:50
M2-3-31	LUNES PRG 4		on/off
M2-3-32	MARTES PRG 4		on/off
M2-3-33	MIÉRCOLES PRG 4		on/off
M2-3-34	JUEVES PRG 4		on/off
M2-3-35	VIERNES PRG 4		on/off
M2-3-36	SÁBADO PRG 4		on/off
M2-3-37	DOMINGO PRG 4		on/off

Submenú M2 - 4 – program fin de semana

Permite habilitar/inhabilitar y configurar las funciones del cronotermostato para el fin de semana (los días 6 y 7, o sea sábado y domingo). Para habilitar presionar el pulsador P3 correspondiente a la opción “crono fine - sett” y configurar "on” con el pulsador P1 (disminución) o P2 (aumento). Al configurar los tiempos **Start 1 fine - sett** y **Stop 1 fine - sett** se configura el periodo de funcionamiento para el día **Sábado**, y **Start 2 fine - sett** y **Stop 2 fin - sett** se configura el funcionamiento de la estufa para el **Domingo**.

PROGRAM FIN DE SEMANA			
nivel de menú	***selección***	***significado***	***valores posibles***
M2-4-01	CRONO FIN DE SEMANA	Habilita el crono fin de semana	ON/OFF
M2-4-02	STAR 1 FINE– SETT	hora de activación	OFF-0-23:50
M2-4-03	STOP 1 FINE– SETT	hora de desactivación	OFF-0-23:50
M2-4-04	STAR 2 FINE– SETT	hora de activación	OFF-0-23:50
M2-4-05	STOP 2 FINE– SETT	hora de desactivación	OFF-0-23:50

11.2.4 Menú M3 – selección de idioma

Permite seleccionar un idioma de diálogo entre los disponibles (figura 15). Presionar P2 (aumento) para pasar el idioma siguiente y P1 (disminución) para retroceder y presionar P3 para confirmar.

figura 15

11.2.5 Menú M04 – stand-by

Permite habilitar o inhabilitar el modo Stand-by (*figura 16*). Tras haber seleccionado el menú M4 con el pulsador P3, presionar P1 (disminución) o P2 (aumento) para cambiar el estado de ON en OFF y viceversa. Consultar el párrafo stand-by acerca del funcionamiento.

figura 16

11.2.6 Menú M5 – modo zumbador

Permite habilitar o inhabilitar el zumbador del controlador durante la indicación de las alarmas (*figura 17*). Usar los pulsadores P1 o P2 para habilitar o inhabilitar y presionar P3 para confirmar.

figura 17

11.2.7 Menú M6 – Carga inicial

Esta función está disponible solamente cuando la estufa se encuentra en **OFF** y permite cargar el tornillo sinfín durante el primer encendido de la estufa con el depósito de pellet vacío. Tras haber seleccionado el menú M6, en el display aparece el mensaje deslizante "Premere Più''' (*figura 18a*). A continuación presionar P2 (aumento). El ventilador del humo se enciende con la máxima velocidad, el tornillo sinfín se enciende (led tornillo sinfín encendido) y así permanecen hasta que se agota el tiempo indicado en el display (*figura 18b*), o hasta que se presiona el pulsador P3.

figura 18°

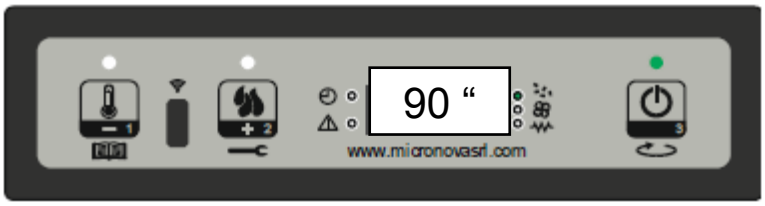

figura 18b

11.2.8 Menú M7 – estado estufa

Una vez en el menú M7, con la presión previa del pulsador P3, en el display pasa el estado de algunas variables durante el funcionamiento de la estufa en trabajo. La tabla siguiente contiene un ejemplo de la visualización en el display y el significado de estos valores.

Estado visualizado	***significado***
3,1"	Estado tornillo sinfín carga pellet
52'	Time out
Toff	Estado termostato
106°	Temperatura humo
1490	Velocidad extracción humo

11.2.9 Menú M8 – Calibraciones técnico

Esta opción del menú está reservada al técnico instalador de la estufa. Permite, tras haber introducido la clave de acceso (*figura 19*) con los pulsadores P1 (disminución) y P2 (aumento) configurar los varios parámetros de funcionamiento de la estufa.

figura 19

11.2.10 Menú M9 – Salida

Al seleccionar esta opción y presionando el pulsador P3 (figura 20), se abandona el menú y se regresa al estado precedente.

figura 20

11.3 Funciones usuario

A continuación, se describe el funcionamiento normal del controlador regularmente instalado en una estufa de aire en relación con las funciones disponibles para el usuario.

Antes del encendido de la estufa, el display es el que aparece en la figura 3.

figura 3

11.3.1 Encendido de la estufa

Presionar P3 unos segundos para encender la estufa. El mensaje "Accende" en el display, como aparece en la figura 4, y el parpadeo del led ON/OFF indican el encendido. Esta fase dura el tiempo determinado por el parámetro PR0 1.

En estas condiciones la estufa se sitúa en el estado de precalentamiento, se encienden la bujía (visible con el led bujía) y el ventilador de aspiración humo. (figura 4)

Las posibles anomalías durante la fase de encendido se indican en el display y la estufa se pone en el estado de alarma.

figura 4

11.3.2 Carga del pellet

Cuando transcurre 1 minuto aproximadamente, empieza la fase de carga del pellet, el mensaje "Carica pellet" deslizante aparece en el display y el led ON/OFF parpadea.

En una primera fase, el tornillo sinfín carga el pellet en el brasero durante el tiempo determinado por el parámetro PR40 (led tornillo sinfín encendido), la velocidad del humo está definida por el parámetro PR42 y la bujía permanece siempre encendida (led bujía encendido).

En la segunda fase, cuando finaliza el tiempo del parámetro PR40, el tornillo sinfín se apaga (led tornillo sinfín apagado) durante el tiempo determinado por el parámetro PR4 1, mientras que la velocidad del humo y de la bujía permanecen en el estado precedente. Si no se produce el encendido tras dicha fase, el tornillo sinfín se reenciende durante el tiempo determinado por el parámetro PR04, la velocidad del humo depende del parámetro PR1 6 y la bujía permanece encendida. (*figura 5*)

figura 5

11.3.3 Fuego presente

Cuando la temperatura del humo alcanza y supera el valor contenido en el parámetro PR13, el sistema se sitúa en el modo encendido y aparece el mensaje "Fuoco presente" en el display y el led ON/OFF parpadea.
Durante esta fase se verifica la estabilidad de la temperatura durante el tiempo predefinido por el parámetro PR02.
La velocidad del humo depende del parámetro PR17, el tornillo sinfín se enciende durante el tiempo determinado por el parámetro PR05 (led tornillo sinfín encendido parpadeante) y la bujía se apaga (led bujía apagado). (*figura 6*)
Las posibles anomalías interrumpen el funcionamiento de la tarjeta que indica el estado de error.

figura 6

11.3.4 Estufa en trabajo

Cuando la temperatura del humo ha alcanzado y superado el valor contenido en PR13 y lo ha mantenido durante por lo menos el tiempo PR02, la estufa pasa al modo de trabajo que es el modo normal de funcionamiento. El display muestra el mensaje "Lavoro" y el led ON/OFF está encendido. La potencia se configura al mantener presionado el pulsador P2 y la temperatura ambiente presionando el pulsador P1. (*figura 7a)*
Si la temperatura del humo alcanza el umbral configurado por el parámetro PR1 5, el ventilador intercambiador del aire se enciende. (led intercambiador encendido).

figura 7a

Durante dicha fase, cuando transcurre un tiempo determinado por el parámetro PR03, la estufa efectúa la limpieza del brasero. En el display aparece el mensaje deslizante “Pul-braciere", el tornillo sinfín está encendido (led tornillo sinfín encendido) con una velocidad determinada por el parámetro PR09 y el ventilador humo con la velocidad determinada por el parámetro PR08. (figura 7b)
Cuando pasa el tiempo determinado por el parámetro PR12 la estufa regresa al estado de trabajo.

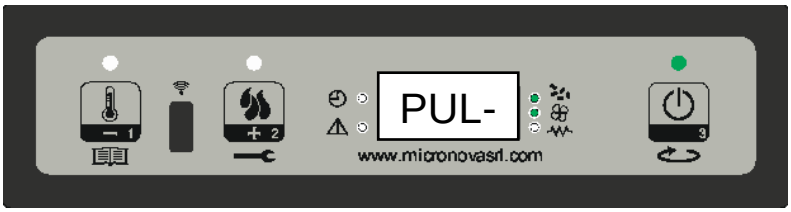

figura 7b

11.3.5 Modificación de la potencia calorífica configurada

Durante el funcionamiento normal de la estufa (“Lavoro”) se puede modificar la potencia calorífica emitida mediante el pulsador P2. (Led set potencia encendido)
Presionar de nuevo P2 para aumentar o P1 para disminuir la potencia calorífica. El nivel de potencia configurado se visualiza en el display. (*figura 8*)
Esperar 5 segundos sin ejecutar operaciones en el teclado o presionar P3 para abandonar el set.

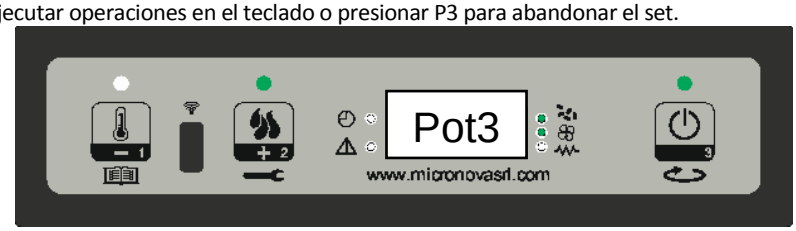

figura 8

11.3.6 Modificación de la configuración de la temperatura ambiente

Solamente se ha de accionar el pulsador P1 para modificar la temperatura ambiente.
El display visualiza la temperatura ambiente configurada (SET de temperatura). Por consiguiente, al presionar los pulsadores P1 (disminuir) y P2 (aumentar) se modifica el valor. Cuando han transcurrido alrededor de 5 segundos, el valor se memoriza y el display regresa a la visualización normal, o presionar P3 para salir. (*figura 9*)

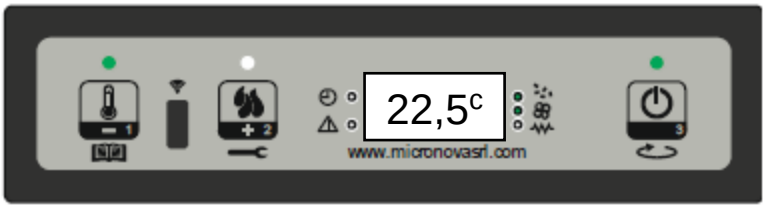

figura 9

11.3.7 La temperatura ambiente alcanza la temperatura configurada (SET temperatura)

Cuando la temperatura ambiente alcanza el valor configurado, la potencia calorífica de la estufa se sitúa automáticamente en el valor mínimo. En dichas condiciones el display visualiza el mensaje "Modula". (figura 10)
Si la temperatura ambiente baja por debajo de la configurada (Set temperatura), la estufa regresa al modo “Lavoro” y a la potencia precedentemente configurada (Set potencia).

figura 10

11.3.8 Stand-by

Si se ha habilitado en el menú, la función stand-by permite apagar la estufa cuando se reúnen las condiciones detalladas a continuación.
En caso de haberse habilitado durante el tiempo determinado por el parámetro PR44, la temperatura ambiente supera la temperatura configurada (Set ambiente) y el parámetro PR43. En el display aparece el mensaje “Go-standby“ y después los minutos restantes. (*figura 11a*)

figura 11a

Al final del tiempo determinado por el parámetro PR44, en el display aparece el mensaje "Attesa raffredda". En dicho estado la estufa tiene el tornillo sinfín apagado (led tornillo sinfín apagado), el intercambiador se apaga al alcanzarse el umbral determinado por el parámetro PR1 5 y el led ON\OFF parpadea. (*figura 11b*)

figura 11b

Cuando la temperatura del humo alcanza el umbral determinado por el parámetro PR13, la estufa entra en el modo stand-by y aparece el mensaje deslizante “Stop eco temp good”. El tornillo sinfín está apagado (led tornillo sinfín apagado) y también el intercambiador (led intercambiador apagado) y el ventilador del humo. (*figura 11c*)

figura 11c

Si la temperatura ambiente, baja por debajo de la temperatura configurada (Set ambiente) menos el umbral determinado por el parámetro PR43, la estufa se reenciende.

11.3.9 Apagado de la estufa

Solo hay que mantener presionado el pulsador P3 para apagar la estufa. En el display aparece el mensaje "Pul. Finale". (*figura 12a*)
El motor del tornillo sinfín se para (led tornillo sinfín apagado), la velocidad del ventilador del humo es determinada por el parámetro PR08 y el led ON/OFF parpadea.

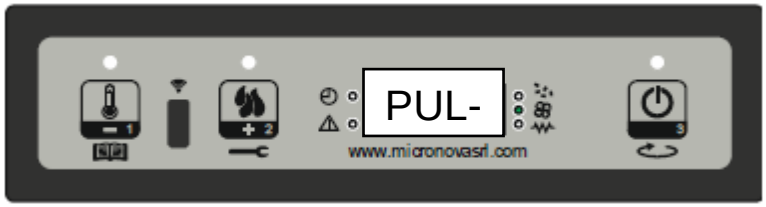

figura 12a

El ventilador del intercambiador (led intercambiador encendido) permanece activado hasta que la temperatura del humo baja por debajo del valor configurado en el parámetro PR1 5. Cuando transcurre un tiempo determinado por el parámetro PR39, si la temperatura del humo es inferior al umbral determinado por el parámetro PR1 0, la estufa se apaga y se visualiza el mensaje "Off". (*figura 12b*)

figura 12b

11.4 Alarmas

Si se produce una anomalía de funcionamiento, la tarjeta interviene e indica la irregularidad, los leds alarmas se encienden (led alarma encendido) y se emiten señales acústicas.

Se contemplan las siguientes alarmas:

Origen de la alarma	Visualización en el display
Black-out energetico	**AL 1 ALAR AL 1 BLAC-OUT**
Sonda temperatura fumi	**AL 2 ALAR AL 2 SONDA FUMI**
Sovratemperatura fumi	**AL 3 ALAR AL 3 HOT FUMI**
Encoder fumi guasto	**AL 4 ALAR AL 4 ASPIRAT-GUASTO**
Mancata accensione	**AL 5 ALAR AL 5 MANCATA ACCENS-**
Assenza pellet	**AL 6 ALAR AL 6 MANCANO PELLET**
Sovratemperatura sicurezza termica	**AL 7 ALAR AL 7 SICUREC– TERMICA**
Assenza depressione	**AL 8 ALAR AL 8 MANCA DEPRESS-**

Cada condición de alarma causa el apagado inmediato de la estufa

El estado de alarma se alcanza tras el tiempo PR1 1, **SALVO LA ALARMA DE APAGÓN**, y se pone a cero con una presión prolongada del pulsador P3. Cada vez que se pone a cero una alarma, se efectúa una fase de apagado de la estufa por seguridad. En la fase de alarma se enciende siempre el led alarmas (led alarma encendido) y si el zumbador está habilitado, sonará intermitentemente. Si no se restablece la alarma, la estufa se sitúa de todas formas en apagado y se visualiza también el mensaje de alarma.

11.4.1 Alarma apagón energético

Durante el estado de trabajo de la estufa, puede haber un corte de la energía eléctrica. Cuando se reanuda el funcionamiento, si el tiempo de apagón ha sido inferior al parámetro PR48, la estufa se enciende en el modo de TRABAJO, sino interviene la alarma. En el display aparece el mensaje
"Al 1 alar al 1 Blac-out" (*figura 21*) y la estufa se sitúa en apagado.

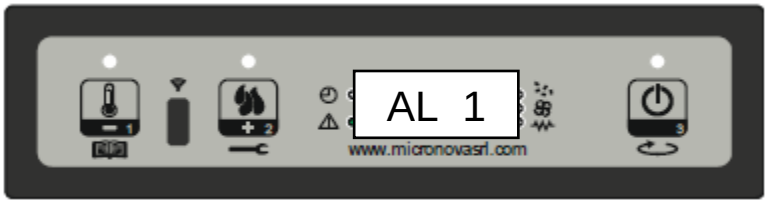

figura 21

11.4.2 Alarma sonda temperatura humos

Se produce cuando la sonda humos está averiada. La estufa se sitúa en el estado de alarma, se enciende el led alarmas (led alarma encendido). En el display de la estufa aparece el mensaje deslizante "Al 2 alar al 2 Sonda fumi" (*figura 22)* y se situará en apagado.

figura 22

11.4.3 Alarma sobretemperatura humos

Se produce cuando la sonda humos detecta una temperatura superior a un valor configurado y no modificable mediante un parámetro. El display muestra el mensaje "Al 3 alar al 3 Hot fumi" según la (*figura 23*) y la estufa se sitúa en apagado.

figura 23

11.4.4 Alarma encoder humos averiado

Se produce cuando el ventilador humos está averiado. La estufa se sitúa en el estado de alarma y en el display aparece el mensaje deslizante "Al 4 alar al 4 Aspirat– guasto" (*figura 24*).

figura *24*

11.4.5 Alarma ausencia encendido

Se produce cuando la fase de encendido falla. Ello se produce cuando transcurre el tiempo determinado por el parámetro PR01, la temperatura del humo no supera el parámetro PR1 3. En el display aparece el mensaje deslizante "Al 5 alar al 5 Mancata accens-" y la estufa se sitúa en el estado de alarma (*figura 25*).

figura 25

11.4.6 Alarma ausencia pellet

Se verifica cuando en la fase de trabajo, la temperatura del humo baja por debajo del parámetro PR13. En el display aparece el mensaje deslizante "Al 6 alar al 6 mancano pellet" y la estufa se sitúa en el estado de alarma (*figura 26*).

figura 26

11.4.7 Alarma sobretemperatura seguridad térmica

Se produce cuando el termostato de seguridad general detecta una temperatura superior al umbral de activación. El termostato interviene y apaga el tornillo sinfín, al estar situado en serie con su alimentación, y el controlador interviene para indicar el estado de alarma (led alarma encendido). En el display aparece el mensaje "Al 7 alar al 7 Sicurec termica" (*figura 27*) y la estufa se sitúa en apagado.

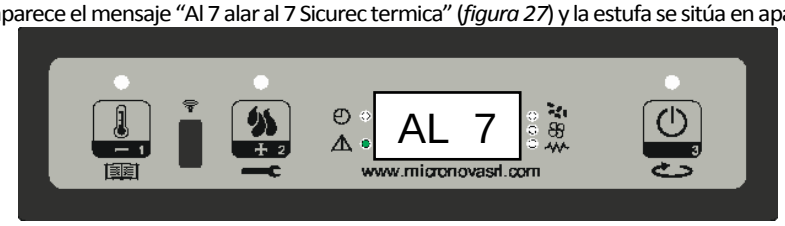

figura 27

11.4.8 Alarma ausencia depresión

Se verifica cuando el componente externo presostato detecta una presión/depresión inferior al umbral de activación. El presostato interviene mediante el apagado del tornillo sinfín, al estar eléctricamente conectados en serie, y el controlador indica el estado de alarma (led alarma encendido) y en el display aparece "Al 8 alar al 8 Manca depress-" (*figura 28*). La estufa se sitúa en el modo apagado.

figura 28

11.5 Conexiones

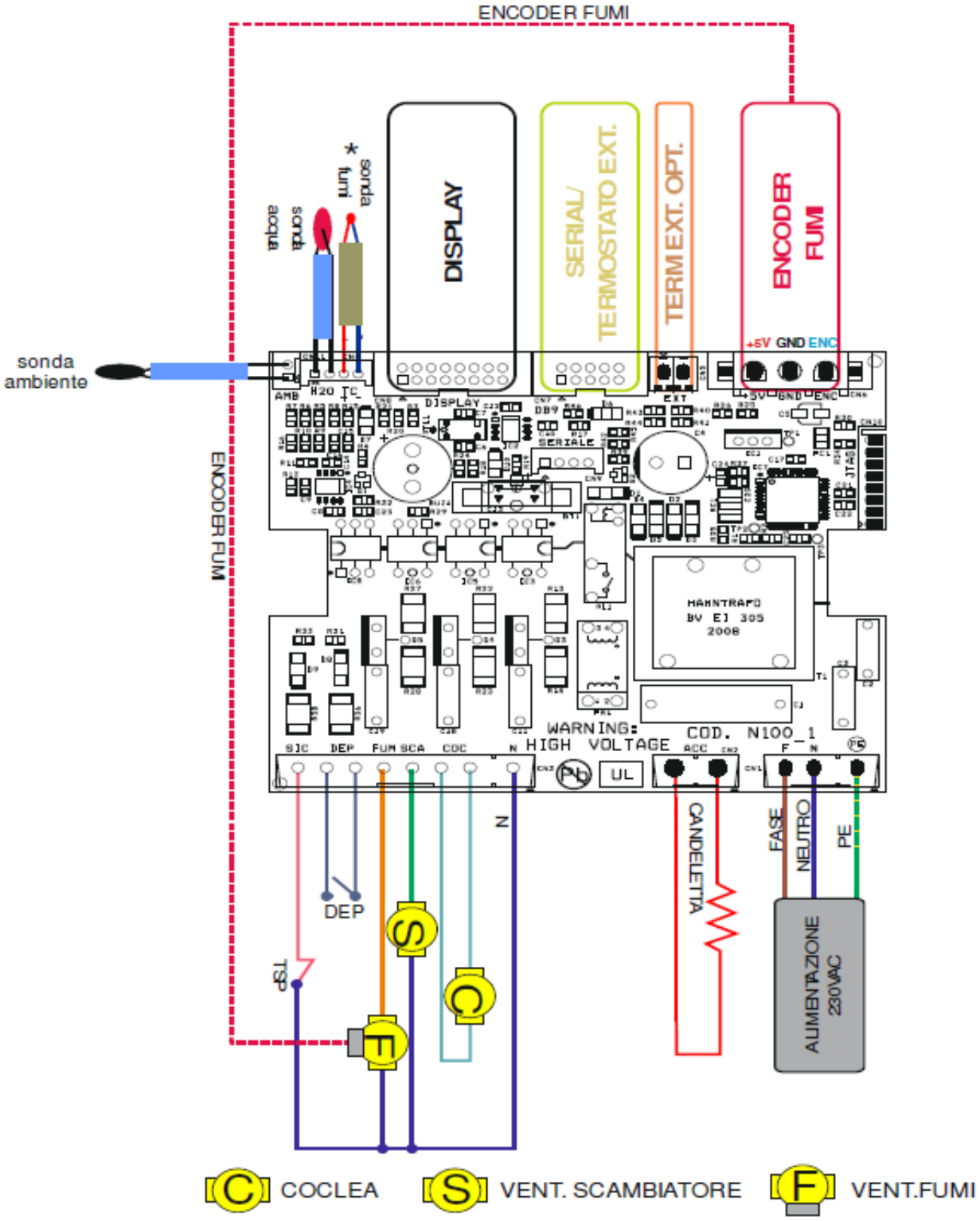

DEP= DEPRESSIMETRO

TSP=TERMOSTATO SICUREZZA VANO PELLET

* PER IL CORRETTO FUNZIONAMENTO RISPETTARE LA POLARITA' DELLA TERMOCOPPIA

figura 1

12.1 Funcionamiento correcto y dispositivos para regulación de mandos

12.1.1 Consola

La consola permite dialogar fácilmente con el controlador mediante la presión de algunos pulsadores. Un display e indicadores con LEDs informan al operador acerca del estado de funcionamiento de la estufa. En el modo de programación se visualizan los distintos parámetros modificables con los pulsadores.

P1	Aumento temperatura ambiente
P2	Disminución temperatura ambiente
P3	Set / menú
P4	On / Off
P5	Disminución potencia
P6	Aumento potencia

12.1.2 Significado de los LED

LED	***Significado cuando está encendido***
L1 CRONO	Crono habilitado
L2 COCLEA ON	Cóclea en movimento
L3 TELECOMANDO	Recepción telecomando
L4 SET AMBIENTE	Termostato activo
L5 SET	Intermitente durante el set temperatura o en los menú

Display

Display (D1):
Durante el encendido muestra la temperatura ambiente leída y la hora.
Durante el trabajo muestra la potencia calórica programada por el usuario.
Durante la modificación de los parámetros usuario/técnico muestra el valor del parámetro en cambio.

Display (D2):
Durante el encendido muestra el estado de la tarjeta.
Durante el trabajo muestra la temperatura programada por el usuario.
Durante la modificación de los parámetros usuario/técnico muestra Label del parámetro en cambio.

12.2 El menú

Con una presión prolongada del pulsador P3 se entra en el menú.

Dicho menú se divide en varias opciones y niveles para acceder a los ajustes y a la programación de la tarjeta.

12.2.1 Menú del usuario

El cuadro siguiente describe sintéticamente la estructura del menú; en este párrafo se contemplan únicamente las selecciones disponibles para el usuario.

nivel 1	*nivel 2*	*nivel 3*	*valor*
M1 –set reloj			-
	Día de la semana		L-M-M-J-V-S-D
	Horas reloj		0-23
	Minutos reloj		0-59
	Día reloj		1-31
	Mes reloj		1-12
	Año reloj		00-99
M2 –set crono			
	M2-1 – habilita crono		
		01 – habilita crono	on/off
	M2-2 – programación diaria		
		01 – crono día	on/off
		02 - start 1 día	OFF-0-23:50
		03 - stop 1 día	OFF-0-23:50
		04 - start 2 día	OFF-0-23:50
		05 - stop 2 día	OFF-0-23:50
	M2-3 – programación semanal		
		01 – programación semanal	on/off
		02 - start Prg 1	OFF-0-23:50
		03 - stop Prg 1	OFF-0-23:50
		04 – lunes Prg1	on/off
		05 - martes Prg 1	on/off
		06 - miércoles Prg 1	on/off
		07 - jueves Prg1	on/off
		08 - viernes Prg 1	on/off
		09 - sábado Prg 1	on/off
		10 - domingo Prg 1	on/off
		11 - start Prg 2	OFF-0-23:50
		12 - stop Prg 2	OFF-0-23:50
		13 - lunes Prg2	on/off
		14 - martes Prg 2	on/off
		15 - miércoles Prg 2	on/off
		16 - jueves Prg 2	on/off
		17 - viernes Prg 2	on/off
		18 - sábado Prg 2	on/off
		19 - domingo Prg 2	on/off
		20 - start Prg 3	OFF-0-23:50
		21 - stop Prg 3	OFF-0-23:50
		22 - lunes Prg 3	on/off
		23 - martes Prg 3	on/off
		24 - miércoles Prg 3	on/off
		25 - jueves Prg 3	on/off
		26 - viernes Prg 3	on/off
		27 - sábado Prg 3	on/off
		28 - domingo Prg 3	on/off
		29 - start Prg 4	OFF-0-23:50
		30 - stop Prg 4	OFF-0-23:50
		31 - lunes Prg 4	on/off
		32 - martes Prg 4	on/off
		33 - miércoles Prg 4	on/off
		34 - jueves Prg 4	on/off
		35 - viernes Prg 4	on/off
		36 - sábado Prg 4	on/off
		37 - domingo Prg 4	on/off

	M2-4 – programación fin de semana		
		01 – crono fin de semana	on/off
		02 - start fin de semana 1	OFF-0-23:50
		03 - stop fin de semana 1	OFF-0-23:50
		04 - start fin de semana 2	OFF-0-23:50
		05 - stop fin de semana 2	OFF-0-23:50
	M2-5 - salida		set
M3 – selección de idioma			
	01 – Italiano		set
	02 – Inglés		set
	03 – Francés		set
	03 - Alemán		set
M4 - stand-by			
	01 -stand - by		On/off
M5 – Carga inicial			
	01 – carga inicial		90”
M6 – Estado estufa			
	01 – estado estufa		
		01 – Estado tornillo sinfín	info
		02 – T minutos	info
		03 – Estado termostato	info
		04 – Estado humos	info
		05 – Estado revoluciones extractor humos rpm	info
M7 – Calibraciones técnico			
	01 - Contraseña		set

12.2.2 Menú M1 – Set reloj

Sirve para programar la hora y la fecha corriente. La tarjeta presenta una batería de litio con una autonomía superior a los 3/5 años para el reloj. Presionar el pulsador P3 dos segundos para acceder al menú de programación general. Al presionar P5 (disminución) o P6 (aumento) se selecciona la opción M1 y aparece el mensaje deslizante "M1 set orologio". Elegir un día y presionar el pulsador P3 key, se produce el ajuste de la hora, de los minutos, del día, del mes y del año mediante los pulsadores P1 (disminución) y P2 (aumento) y se confirma con el pulsador P3.

12.2.3 Menú M2 – set crono

Submenú M2 – 1 – Habilita crono
El menú visualizado en el display “M2 set crono” permite habilitar e inhabilitar todas las funciones de cronotermostato de forma global. Presionar el pulsador P3 para la habilitación y, sucesivamente, P1 o P2 para sección On u Off. Confirmar con el pulsador P3. (*figura 14a*)

Submenú M2 - 2 – Program día
Con el menú “M2-2 day programm” seleccionado, mediante los pulsadores P5, P6 se recorren los varios parámetros de programación del crono diario, entre los cuales la habilitación del mismo. Cabe la opcion de configurar dos franjas de funcionamiento, la primera con **START1 Day** y **STOP1 Day**, la segunda con **START2 Day** y **STOP2 Day**, delimitadas por los horarios configurados según la tabla siguiente y donde el ajuste OFF indica al reloj ignorar el mando. Para modificar, usar los pulsadores P5 (disminución) y P6 (aumento) y presionar P3 para confirmar.

PROGRAM DÍA			
Nivel de menú	***selección***	***significado***	***Valores posibles***
M2-2-01	CRONO DÍA	Habilita el crono diario	ON/OFF
M2-2-02	START 1 Día	Hora de activación	OFF-0-23:50
M2-2-03	STOP 1 Día	Hora de desactivación	OFF-0-23:50
M2-2-04	START 2 Día	Hora de activación	OFF-0-23:50
M2-2-05	STOP 2 Día	Hora de desactivación	OFF-0-23:50

So ubmenú M2 - 3 – program settimanal
El menú “M2-3 Program Settim” permite habilitar / inhabilitar y configurar las funciones de cronotemostato semanal. La función semanal presenta 4 programas independientes: Asimismo al configurar OFF en el campo horarios, el reloj ignora el mando correspondiente.
Las tablas siguientes resumen la función program semanal. Presionar el pulsador P3 para acceder a la función siguiente y confirmar el valor. Presionar el pulsador P4 sin soltarlo para salir del menú.

HABILITACIÓN CRONO SEMANAL			
nivel de menú	***nivel de menú***	***nivel de menú***	***nivel de menú***
M2-3-01	CRONO SEMANAL	Habilita el crono semanal	ON/OFF

PROGRAMA 1			
nivel de menú	***selección***	***significado***	***valores posibles***
M2-3-02	START PRG 1	hora de activación	OFF-0-23:50
M2-3-03	STOP PRG 1	hora de desactivación	OFF-0-23:50
M2-3-04	LUNES PRG 1		on/off
M2-3-05	MARTES PRG 1		on/off
M2-3-06	MIÉRCOLES PRG 1		on/off
M2-3-07	JUEVES PRG 1		on/off
M2-3-08	VIERNES PRG 1		on/off
M2-3-09	SÁBADO PRG 1		on/off
M2-3-10	DOMINGO PROG 1		on/off
PROGRAMA 2			
nivel de menú	***selección***	***significado***	***valores posibles***
M2-3-1 1	START PRG 2	hora de activación	OFF-0-23:50
M2-3-12	STOP PRG 2	hora de desactivación	OFF-0-23:50
M2-3-13	LUNES PRG 2		on/off
M2-3-14	MARTES PRG 2		on/off
M2-3-15	MIÉRCOLES PRG 2		on/off
M2-3-16	JUEVES PRG 2		on/off
M2-3-17	VIERNES PRG 2		on/off
M2-3-18	SÁBADO PRG 2		on/off
M2-3-19	DOMINGO PRG 2		on/off
PROGRAMA 3			
nivel de menú	***selección***	***significado***	***valores posibles***
M2-3-20	START PRG 3	hora de activación	OFF-0-23:50
M2-3-21	STOP PRG 3	hora de desactivación	OFF-0-23:50
M2-3-22	LUNES PRG 3		on/off
M2-3-23	MARTES PRG 3		on/off
M2-3-24	MIÉRCOLES PRG 3		on/off
M2-3-25	JUEVES PRG 3		on/off
M2-3-26	VIERNES PRG 3		on/off
M2-3-27	SÁBADO PRG 3		on/off
M2-3-28	DOMINGO PRG 3		on/off
PROGRAMA 4			
nivel de menú	***selección***	***significado***	***valores posibles***
M2-3-29	START PRG 4	hora de activación	OFF-0-23:50
M2-3-30	STOP PRG 4	hora de desactivación	OFF-0-23:50
M2-3-31	LUNES PRG 4		on/off
M2-3-32	MARTES PRG 4		on/off
M2-3-33	MIÉRCOLES PRG 4		on/off
M2-3-34	JUEVES PRG 4		on/off
M2-3-35	VIERNES PRG 4		on/off
M2-3-36	SÁBADO PRG 4		on/off
M2-3-37	DOMINGO PRG 4		on/off

Submenú M2 - 4 – program fin de semana

Permite habilitar/inhabilitar y configurar las funciones del cronotermostato para el fin de semana (los días 6 y 7, o sea sábado y domingo). Para habilitar presionar el pulsador P3 correspondiente a la opción “crono fine - sett” y configurar "on” con el pulsador P1 (disminución) o P2 (aumento). Al configurar los tiempos **Start 1 fine - sett** y **Stop 1 fine - sett** se configura el periodo de funcionamiento para el día **Sábado**, y **Start 2 fine - sett** y **Stop 2 fin - sett** se configura el funcionamiento de la estufa para el **Domingo**.

PROGRAM FIN DE SETTIMANA			
nivel de menú	***selección***	***significado***	***valores posibles***
M2-4-01	CRONO FIN DE SEMANA	Habilita el crono fin de semana	ON/OFF
M2-4-02	STAR 1 FINE– SETT	hora de activación	OFF-0-23:50
M2-4-03	STOP 1 FINE– SETT	hora de desactivación	OFF-0-23:50
M2-4-04	STAR 2 FINE– SETT	hora de activación	OFF-0-23:50
M2-4-05	STOP 2 FINE– SETT	hora de desactivación	OFF-0-23:50

12.2.4 Menú M3 – selección de idioma

Permite seleccionar un idioma de diálogo entre los disponibles. Presionar P1 (aumento) para pasar el idioma siguiente y P2 (disminución) para retroceder y presionar P4 para confirmar.

12.2.5 Menú M04 – stand-by

Permite habilitar o inhabilitar el modo Stand-by. Tras haber seleccionado el menú M4 con el pulsador P3, presionar P1 o P2 para cambiar el estado de ON en OFF y viceversa. Consultar el párrafo stand-by acerca del funcionamiento.

12.2.6 Men ú M5 – Carga inicial

Esta función está disponible solamente cuando la estufa se encuentra en **OFF** y permite cargar el tornillo sinfín durante el primer encendido de la estufa con el depósito de pellet vacío. Tras haber seleccionado el menú M5, en el display aparece el mensaje deslizante “Premere Più'.A continuación presionar P1 (aumento). El ventilador del humo se enciende con la máxima velocidad, el tornillo sinfín se enciende (led tornillo sinfín encendido) y así permanecen hasta que se agota el tiempo indicado en el display, o hasta que se presiona el pulsador P4.

12.2.7 Menú M6 – estado estufa

Una vez en el menú M7, con la presión previa del pulsador P3, en el display pasa el estado de algunas variables durante el funcionamiento de la estufa en trabajo. La tabla siguiente contiene un ejemplo de la visualización en el display y el significado de estos valores.

Estado visualizado	***significado***
3,1”	Estado tornillo sinfín carga pellet
52’	Time out
Toff	Estado termostato
106°	Temperatura humo
1490	Velocidad extracción humo

12.2.8 Menú M7 – Calibraciones técnico

Esta opción del menú está reservada al técnico instalador de la estufa. Permite, tras haber introducido la clave de acceso (*figura 19*) con los pulsadores P1 (disminución) y P2 (aumento) configurar los varios parámetros de funcionamiento de la estufa.

12.3 Funciones usuario

A continuación, se describe el funcionamiento normal del controlador regularmente instalado en una estufa de aire en relación con las funciones disponibles para el usuario.

12.3.1 Encendido de la estufa

Presionar P4 unos segundos para encender la estufa. El mensaje "Accende" en el display, y el parpadeo del led ON/OFF indican el encendido. Esta fase dura el tiempo determinado por el parámetro PR0 1.

En estas condiciones la estufa se sitúa en el estado de precalentamiento, se encienden la bujía (visible con el led bujía) y el ventilador de aspiración humo.

Las posibles anomalías durante la fase de encendido se indican en el display y la estufa se pone en el estado de alarma.

12.3.2 Caricamento del pellet

Cuando transcurre 1 minuto aproximadamente, empieza la fase de carga del pellet, el mensaje "Carica pellet" deslizante aparece en el display y el led ON/OFF parpadea. En una primera fase, el tornillo sinfín carga el pellet en el brasero durante el tiempo determinado por el parámetro PR40 (led tornillo sinfín encendido), la velocidad del humo está definida por el parámetro PR42 y la bujía permanece siempre encendida (led bujía encendido). En la segunda fase, cuando finaliza el tiempo del parámetro PR40, el tornillo sinfín se apaga (led tornillo sinfín apagado) durante el tiempo determinado por el parámetro PR4 1, mientras que la velocidad del humo y de la bujía permanecen en el estado precedente. Si no se produce el encendido tras dicha fase, el tornillo sinfín se reenciende durante el tiempo determinado por el parámetro PR04, la velocidad del humo depende del parámetro PR1 6 y la bujía permanece encendida.

12.3.3 Fuego presente

Cuando la temperatura del humo alcanza y supera el valor contenido en el parámetro PR13, el sistema se sitúa en el modo encendido y aparece el mensaje "Fuoco presente" en el display y el led ON/OFF parpadea.
Durante esta fase se verifica la estabilidad de la temperatura durante el tiempo predefinido por el parámetro PR02.
La velocidad del humo depende del parámetro PR17, el tornillo sinfín se enciende durante el tiempo determinado por el parámetro PR05 (led tornillo sinfín encendido parpadeante) y la bujía se apaga (led bujía apagado).
Las posibles anomalías interrumpen el funcionamiento de la tarjeta que indica el estado de error.

12.3.4 Estufa en trabajo

Cuando la temperatura del humo ha alcanzado y superado el valor contenido en PR13 y lo ha mantenido durante por lo menos el tiempo PR02, la estufa pasa al modo de trabajo que es el modo normal de funcionamiento. El display muestra el mensaje "Lavoro" y el led ON/OFF está encendido. La potencia se configura al mantener presionado les pulsadores P5,P6 y la temperatura ambiente presionando les pulsadores P1, P2. Si la temperatura del humo alcanza el umbral configurado por el parámetro PR1 5, el ventilador intercambiador del aire se enciende. (led intercambiador encendido).
Durante dicha fase, cuando transcurre un tiempo determinado por el parámetro PR03, la estufa efectúa la limpieza del brasero. En el display aparece el mensaje deslizante “Pul-braciere", el tornillo sinfín está encendido (led tornillo sinfín encendido) con una velocidad determinada por el parámetro PR09 y el ventilador humo con la velocidad determinada por el parámetro PR08.
Cuando pasa el tiempo determinado por el parámetro PR12 la estufa regresa al estado de trabajo.

12.3.5 Modificación de la potencia calorífica configurada

Durante el funcionamiento normal de la estufa (“Lavoro”) se puede modificar la potencia calorífica emitida mediante les pulsadores P5, P6 (Led set potencia encendido). Presionar de nuevo P6 para aumentar o P5 para disminuir la potencia calorífica. El nivel de potencia configurado se visualiza en el display. Esperar 5 segundos sin ejecutar operaciones en el teclado o presionar P4 para abandonar el set.

12.3.6 Modificación de la configuración de la temperatura ambiente

Solamente se ha de accionar les pulsadores P1,P2 para modificar la temperatura ambiente.
El display visualiza la temperatura ambiente configurada (SET de temperatura). Por consiguiente, al presionar los pulsadores P1 (disminuir) y P2 (aumentar) se modifica el valor. Cuando han transcurrido alrededor de 5 segundos, el valor se memoriza y el display regresa a la visualización normal, o presionar P4 para salir. Es posible programar además “Man” donde la estufa trabaja manualmente a potencia fija. O t-e, a escoger en el caso en el cual tenga conectado un termostato externo.

12.3.7 La temperatura ambiente alcanza la temperatura configurada (SET temperatura)

Cuando la temperatura ambiente alcanza el valor configurado, la potencia calorífica de la estufa se sitúa automáticamente en el valor mínimo. En dichas condiciones el display visualiza el mensaje "Modula".
Si la temperatura ambiente baja por debajo de la configurada (Set temperatura), la estufa regresa al modo “Lavoro” y a la potencia precedentemente configurada (Set potencia). En el caso en el cual tenga un termóstato externo y haya programado la temperatura ambiente en t-e si el termostato se encuentra abierto va a regulación mientras que si está cerrado regresa a la potencia configurada.

12.3.8 Stand-by

Si se ha habilitado en el menú, la función stand-by permite apagar la estufa cuando se reúnen las condiciones detalladas a continuación.
En caso de haberse habilitado durante el tiempo determinado por el parámetro PR44, la temperatura ambiente supera la temperatura configurada (Set ambiente) y el parámetro PR43. En el display aparece el mensaje “Go-standby“ y después los minutos restantes.
Al final del tiempo determinado por el parámetro PR44, en el display aparece el mensaje "Attesa raffredda". En dicho estado la estufa tiene el tornillo sinfín apagado (led tornillo sinfín apagado), el intercambiador se apaga al alcanzarse el umbral determinado por el parámetro PR1 5 y el led ON\OFF parpadea. Cuando la temperatura del humo alcanza el umbral determinado por el parámetro PR13, la estufa entra en el modo stand-by y aparece el mensaje deslizante “Stop eco temp good”. El tornillo sinfín está apagado (led tornillo sinfín apagado) y también el intercambiador (led intercambiador apagado) y el ventilador del humo.

12.3.9 Apagado de la estufa

Solo hay que mantener presionado el pulsador P4 para apagar la estufa. En el display aparece el mensaje "Pul. Finale". El motor del tornillo sinfín se para (led tornillo sinfín apagado), la velocidad del ventilador del humo es determinada por el parámetro PR08 y el led ON/OFF parpadea. El ventilador del intercambiador (led intercambiador encendido) permanece activado hasta que la temperatura del humo baja por debajo del valor configurado en el parámetro PR1 5. Cuando transcurre un tiempo determinado por el parámetro PR39, si la temperatura del humo es inferior al umbral determinado por el parámetro PR1 0, la estufa se apaga y se visualiza el mensaje "Off". .

12.4 Alarmas

Si se produce una anomalía de funcionamiento, la tarjeta interviene e indica la irregularidad, los leds alarmas se encienden (led alarma encendido) y se emiten señales acústicas.

Se contemplan las siguientes alarmas:

Origen de la alarma	Visualización en el display
Black-out energetico	**AL 1 ALAR AL 1 BLAC-OUT**
Sonda temperatura fumi	**AL 2 ALAR AL 2 SONDA FUMI**
Sovratemperatura fumi	**AL 3 ALAR AL 3 HOT FUMI**
Encoder fumi guasto	**AL 4 ALAR AL 4 ASPIRAT-GUASTO**
Mancata accensione	**AL 5 ALAR AL 5 MANCATA ACCENS-**
Assenza pellet	**AL 6 ALAR AL 6 MANCANO PELLET**
Sovratemperatura sicurezza termica	**AL 7 ALAR AL 7 SICUREC– TERMICA**
Assenza depressione	**AL 8 ALAR AL 8 MANCA DEPRESS-**

Cada condición de alarma causa el apagado inmediato de la estufa

El estado de alarma se alcanza tras el tiempo PR1 1, **SALVO LA ALARMA DE APAGÓN**, y se pone a cero con una presión prolongada del pulsador P3. Cada vez que se pone a cero una alarma, se efectúa una fase de apagado de la estufa por seguridad. En la fase de alarma se enciende siempre el led alarmas (led alarma encendido) y si el zumbador está habilitado, sonará intermitentemente. Si no se restablece la alarma, la estufa se sitúa de todas formas en apagado y se visualiza también el mensaje de alarma.

12.4.1 Alarma apagón energético

Durante el estado de trabajo de la estufa, puede haber un corte de la energía eléctrica. Cuando se reanuda el funcionamiento, si el tiempo de apagón ha sido inferior al parámetro PR48, la estufa se enciende en el modo de TRABAJO, sino interviene la alarma. En el display aparece el mensaje
"Al 1 alar al 1 Blac-out" y la estufa se sitúa en apagado.

12.4.2 Alarma sonda temperatura humos

Se produce cuando la sonda humos está averiada. La estufa se sitúa en el estado de alarma, se enciende el led alarmas (led alarma encendido). En el display de la estufa aparece el mensaje deslizante "Al 2 alar al 2 Sonda fumi" y se situará en apagado.

12.4.3 Alarma sobretemperatura humos

Se produce cuando la sonda humos detecta una temperatura superior a un valor configurado y no modificable mediante un parámetro. El display muestra el mensaje "Al 3 alar al 3 Hot fumi" según la y la estufa se sitúa en apagado.

12.4.4 Alarma encoder humos averiado

Se produce cuando el ventilador humos está averiado. La estufa se sitúa en el estado de alarma y en el display aparece el mensaje deslizante "Al 4 alar al 4 Aspirat– guasto".

12.4.5 Alarma ausencia encendido

Se produce cuando la fase de encendido falla. Ello se produce cuando transcurre el tiempo determinado por el parámetro PR01, la temperatura del humo no supera el parámetro PR1 3. En el display aparece el mensaje deslizante "Al 5 alar al 5 Mancata accens-" y la estufa se sitúa en el estado de alarma.

12.4.6 Alarma ausencia pellet

Se verifica cuando en la fase de trabajo, la temperatura del humo baja por debajo del parámetro PR13. En el display aparece el mensaje deslizante "Al 6 alar al 6 mancano pellet" y la estufa se sitúa en el estado de alarma.

12.4.7 Alarma sobretemperatura seguridad térmica

Se produce cuando el termostato de seguridad general detecta una temperatura superior al umbral de activación. El termostato interviene y apaga el tornillo sinfín, al estar situado en serie con su alimentación, y el controlador interviene para indicar el estado de alarma (led alarma encendido). En el display aparece el mensaje "Al 7 alar al 7 Sicurec termica" y la estufa se sitúa en apagado.

12.4.8 Alarma ausencia depresión

Se verifica cuando el componente externo presostato detecta una presión/depresión inferior al umbral de activación. El presostato interviene mediante el apagado del tornillo sinfín, al estar eléctricamente conectados en serie, y el controlador indica el estado de alarma (led alarma encendido) y en el display aparece "Al 8 alar al 8 Manca depress-". La estufa se sitúa en el modo apagado.

12.5 Conexiones

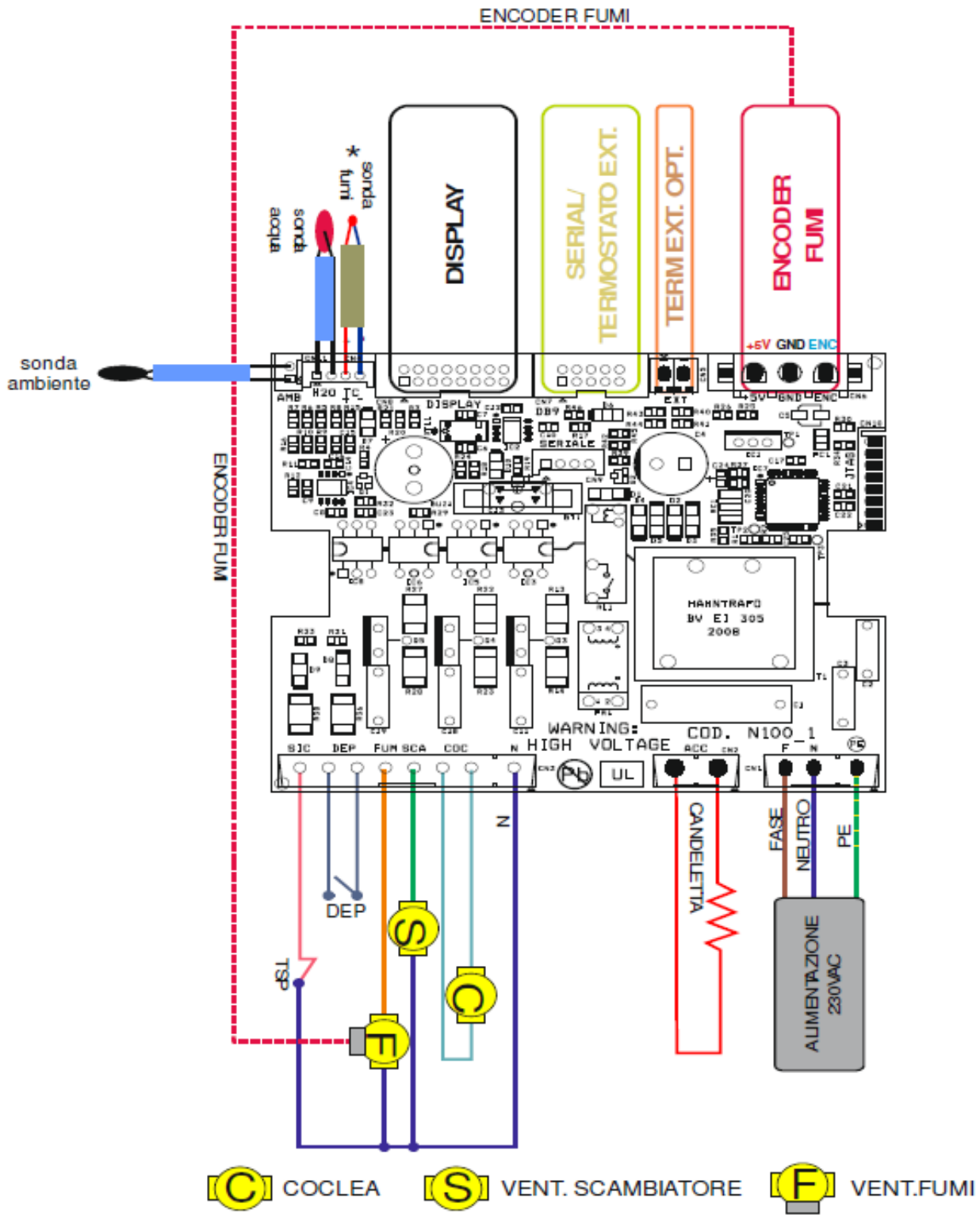

C COCLEA S VENT. SCAMBIATORE F VENT.FUMI

DEP= DEPRESSIMETRO

TSP=TERMOSTATO SICUREZZA VANO PELLET

* PER IL CORRETTO FUNZIONAMENTO RISPETTARE LA POLARITA' DELLA TERMOCOPPIA

figura1

13.1 Funcionamiento correcto y dispositivos para regulación de mandos

13.1.1 Consola

La consola muestra la información sobre el estado de funcionamiento de la estufa. Si se accede al menú, es posible obtener varios tipos de visualización y efectuar las programaciones disponibles según el nivel de acceso.
Dependiendo de la modalidad operativa, las visualizaciones pueden asumir diferentes significados según la posición en el display.

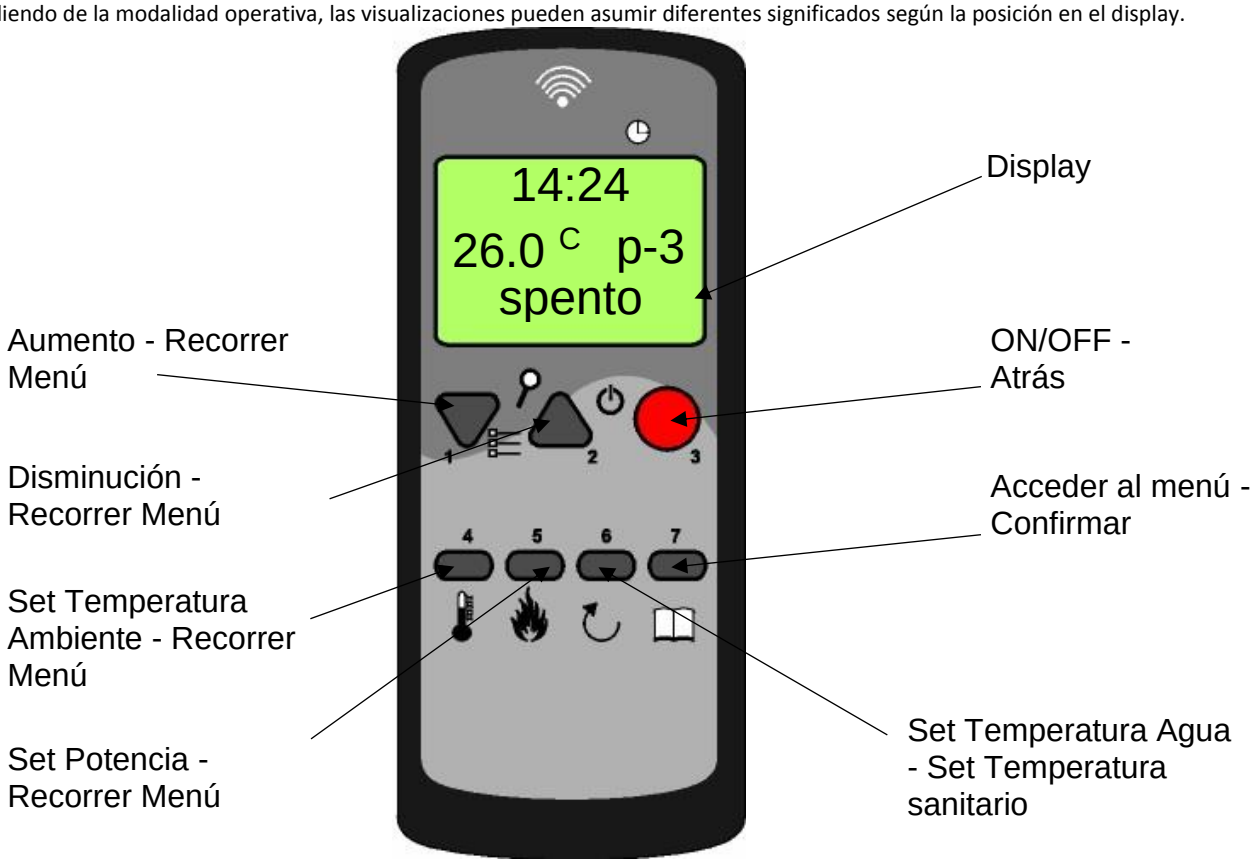

13.1.2 Descripción del panel

PULSADOR 1 – Aumento:
El pulsador en el modo de programación modifica/aumenta el valor del menú seleccionado y en el modo de trabajo/apagado aumenta el valor de la temperatura del termostato ambiente o de la potencia de la estufa.
PULSADOR 2 – Disminución:
El pulsador en el modo de programación modifica/disminuye el valor del menú seleccionado y en el modo de trabajo/apagado disminuye el valor de la temperatura del termostato ambiente o de la potencia de la estufa.
PULSADOR 3 - ON/OFF desbloqueo:
Este pulsador, presionado durante dos segundos, enciende o apaga manualmente la estufa dependiendo de si se encuentra respectivamente en el estado de apagado o encendido.
Sin embargo, con una simple presión se regresa al menú precedente hasta la pantalla de inicio.
Si se han producido alarmas que han situado la estufa en Bloqueo, el pulsador permite su desbloqueo y el paso sucesivo al estado de Apagado.
PULSADOR 4 - Set Temperatura ambiente:
En el modo trabajo, el pulsador permite acceder al set temperatura ambiente. En el modo menú pasa a la opción de menú precedente y en el modo programación pasa a la opción de submenú precedente; las modificaciones aportadas se memorizan.
PULSADOR 5 (P5) - Set Potencia:
En el modo trabajo, el pulsador permite acceder al valor de la potencia. En el modo menú pasa a la opción de menú sucesiva y en el modo programación regresa a la opción de submenú sucesivo; las modificaciones aportadas se memorizan.
PULSADOR 6 – Set regulación temperatura agua:
El pulsador permite acceder al ajuste de la temperatura del agua de la caldera y del agua sanitaria.
PULSADOR 7 - Set/menú:
El pulsador permite acceder al menú de los parámetros usuario y técnico. Internamente en el menú accede al menú sucesivo de submenú y durante la fase programación configura el valor y pasa a la opción de menú sucesiva.

13.1.3 Panel de emergencia

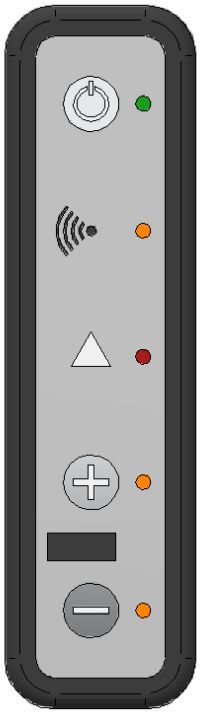

Pulsador ON/OFF: Encendido y apagado manual de la estufa

Led señal: Confirma la recepción de la señal

Led alarma: indica el estado de alarma de la estufa. Restablecer con el pulsador on/off

Pulsador +: incremento della potenza

Pulsador -: disminución de la potencia

13.2 El menú

Al presionar el pulsador P7 (MENÚ) se accede al menú.

El menú está subdividido en varias opciones y niveles que permiten acceder al establecimiento y la programación de la ficha.

Las opciones de menú que permiten acceder a la programación técnica están protegidas por clave.

13.2.1 Menú usuario

El siguiente cuadro describe sintéticamente la estructura del menú y detalla sólo las selecciones disponibles para el usuario.

La opción de menú 01- regula ventiladores sólo está presente si la función correspondiente está habilitada.

nivel 1	*nivel 2*	*nivel 3*	*nivel 4*	*valor*
01 - regula ventiladores				selecciona valor
02 - set reloj				
	01 - día			día de la semana
	02 -horas			hora
	03 -minutos			minuto
	04 -día			día del mes
	05 -mes			mes
	06 -año			año

nivel 1	*nivel 2*	*nivel 3*	*nivel 4*	*valor*
03 - set crono				
	01 - habilita crono			
		01 - habilita crono		on/off
	02 - program diario			
		01 - crono día		on/off
		02 - start 1 día		hora
		03 - stop 1 día		hora
		04 - start 2 día		hora
		05 - stop 2 día		hora
	03 - program sem			
		01 - crono sem		on/off
		02 - start prog 1		hora
		03 - stop prog 1		hora
		04 - lunes prog 1		on/off
		05 - martes prog 1		on/off
		06 - miércoles prog 1		on/off
		07 - jueves prog 1		on/off
		08 - viernes prog 1		on/off
		09 - sábado prog 1		on/off
		10 - domingo prog 1		on/off
		11 - start prog 2		hora
		12 - stop prog 2		hora
		13 - lunes prog 2		on/off
		14 - martes prog 2		on/off
		15 - miércoles prog 2		on/off
		16 - jueves prog 2		on/off
		17 - viernes prog 2		on/off
		18 - sábado prog 2		on/off
		19 - domingo prog 2		on/off
		20 - start prog 3		hora
		21 - stop prog 3		hora
		22 - lunes prog 3		on/off
		23 - martes prog 3		on/off
		24 - miércoles prog 3		on/off
		25 - jueves prog 3		on/off
		26 - viernes prog 3		on/off
		29 - start prog 4		hora
		30 - stop prog 4		hora
		31 - lunes prog 4		on/off
		32 - martes prog 4		on/off
		33 - miércoles prog 4		on/off
		34 - jueves prog 4		on/off
		35 - viernes prog 4		on/off
		36 - sábado prog 4		on/off
		29 - start prog 4		hora
		30 - stop prog 4		hora
		37 - domingo prog 4		on/off
	04 - program week-end			
		01 - crono week-end		
		02 - start 1		
		03 - stop 1		
		04 - start 2		
		05 - stop 2		
04 – selección de idioma				
	01 - italiano			set
	02 - francés			set
	03 - inglés			set
	04 - alemán			set
05 - modo stand-by				on/off
06 - zumbador				on/off
07 - carga inicial				set
08 - estado estufa				-

13.2.2 Menú 01 - regula ventiladores

Permite la regulación independiente de los dos ventiladores adicionales.
Para cada uno de los dos ventiladores, las selecciones de la siguiente tabla son posibles. Presionar los pulsadores P1 y P2 para poder seleccionar.

impostazione	*ventilatore 2*	*ventilatore 3*
A	corrispondente alla potenza selezionata	corrispondente alla potenza selezionata
0	ventola disattivata	ventola disattivata
1	velocità fissa Pr57	velocità fissa Pr62
2	velocità fissa Pr58	velocità fissa Pr63
3	velocità fissa Pr59	velocità fissa Pr64
4	velocità fissa Pr60	velocità fissa Pr65
5	velocità fissa Pr61	velocità fissa Pr66

13.2.3 Menú 02 - set reloj

Establece la hora y la fecha en curso. La ficha está provista de batería de litio que permite al reloj interno una autonomía superior a los 3/5 años.

13.2.4 Menù 03 - set crono

Submenú 03 - 01 - habilita crono
Permite habilitar y deshabilitar globalmente todas las funciones de cronotermostato.

Submenú 03 - 02 - programa diario
Permite habilitar, deshabilitar y programar las funciones de cronotermostato diario.

Se pueden programar dos franjas de funcionamiento delimitadas por los horarios programados según la siguiente tabla, donde la programación OFF indica al reloj que debe ignorar el mando:

selección	*significado*	*valores posibles*
START 1	hora de activación	hora - OFF
STOP 1	hora de desactivación	hora - OFF
START 2	hora de activación	hora - OFF
STOP 2	hora de desactivación	hora - OFF

Submenú 03 - 03 - programa semanal
Permite habilitar, deshabilitar y programar las funciones de cronotermostato semanal.

El programador semanal cuenta con 4 programas independientes cuyo efecto final está formado por la combinación de cada una de las 4 programaciones.
El programador semanal puede activarse o desactivarse.
Por otra parte, si se programa OFF en el campo horario, el reloj ignora el mando correspondiente.
Atención: Realizar la programación con cuidado para evitar, en general, superponer las horas de activación y/o desactivación en el mismo día en diferentes programas.

PROGRAMA 1			
nivel de menú	***selección***	***significado***	***valores posibles***
03-03-02	START PROG 1	hora de activación	hora - OFF
03-03-03	STOP PROG 1	hora di desactivación	hora - OFF
03-03-04	LUNES PROG 1	día de referencia	on/off
03-03-05	MARTES PROG 1		on/off
03-03-06	MIÉRCOLES PROG 1		on/off
03-03-07	JUEVES PROG 1		on/off
03-03-08	VIERNES PROG 1		on/off
03-03-09	SÁBADO PROG 1		on/off
03-03-10	DOMINGO PROG 1		on/off
PROGRAMA 2			
nivel de menú	***selección***	***significado***	***valores posibles***
03-03-11	START PROG 2	hora de activación	hora - OFF
03-03-12	STOP PROG 2	hora di desactivación	hora - OFF
03-03-13	LUNES PROG 2	día de referencia	on/off
03-03-14	MARTES PROG 2		on/off
03-03-15	MIÉRCOLES PROG 2		on/off
03-03-16	JUEVES PROG 2		on/off
03-03-17	VIERNES PROG 2		on/off
03-03-18	SÁBADO PROG 2		on/off
03-03-19	DOMINGO PROG 2		on/off
PROGRAMA 3			
nivel de menú	***selección***	***significado***	***valores posibles***
03-03-20	START PROG 3	hora de activación	hora - OFF
03-03-21	STOP PROG 3	hora di desactivación	hora - OFF
03-03-22	LUNES PROG 3	día de referencia	on/off
03-03-23	MARTES PROG 3		on/off
03-03-24	MIÉRCOLES PROG 3		on/off
03-03-25	JUEVES PROG 3		on/off
03-03-26	VIERNES PROG 3		on/off
03-03-27	SÁBADO PROG 3		on/off
03-03-28	DOMINGO PROG 3		on/off
PROGRAMA 4			
nivel de menú	***selección***	***significado***	***valores posibles***
03-03-29	START PROG 4	hora de activación	hora - OFF
03-03-30	STOP PROG 4	hora di desactivación	hora - OFF
03-03-31	LUNES PROG 4	día de referencia	on/off
03-03-32	MARTES PROG 4		on/off
03-03-33	MIÉRCOLES PROG 4		on/off
03-03-34	JUEVES PROG		on/off
03-03-35	VIERNES PROG 4		on/off
03-03-36	SÁBADO PROG 4		on/off
03-03-37	DOMINGO PROG 4		on/off

Submenú 03 - 04 - programa week-end
Permite habilitar, deshabilitar y programar las funciones de cronotermostato durante el fin de semana (días 5 y 6, o bien, sábado y domingo)

SUGERENCIA: Para evitar confusiones y operaciones de puesta en marcha y de apagado no deseadas, activar un sólo programa por vez si no se conoce exactamente lo que se desea obtener.
Desactivar el programa diario si se desea emplear el semanal. Mantener siempre desactivado el programa week-end si se utiliza el semanal en los programas 1, 2, 3 y 4.
Activar la programación week-end solamente después de haber desactivado la programación semanal.

13.2.5 Menú 04 – selección de idioma

Permite seleccionar el idioma de diálogo de entre los disponibles.

13.2.6 Menú 05 – selección de sonda

Permite seleccionar la sonda interna o la del mando a distancia

13.2.7 Menú 06 - modo stand-by

Activa la modalidad "STAND-BY" que lleva la estufa al apagado después de que la temperatura ambiente se mantiene superior al SET más allá del tiempo definido por Pr44.
Después del apagado producido como consecuencia de esta situación, el reencendido sólo será posible cuando se verifique la siguiente condición: TSET < (Tambiente - Pr43)

13.2.8 Menú 07 - modo zumbador

Cuando "OFF" deshabilita el indicador acústico.

13.2.9 Menú 08 - carga inicial

Permite efectuar con la estufa apagada y fría, una precarga de pellets para un tiempo equivalente a 90". Encender con el pulsador P1 e interrumpir con el pulsador P3. Para los insertables de 12KW de rincón, efectuar la carga inicial 5-6 veces. La misma carga inicial se efectúa en caso de olvidarse de echar pellets en el depósito durante el funcionamiento del insertable. El tornillo sinfín se vacía completamente y se ha de efectuar de nuevo la carga inicial.

13.2.10 Menú 09 - estado estufa

Muestra el estado instantáneo de la estufa e indica el estado de los distintos dispositivos conectados a la misma. Se encuentran disponibles diversas páginas que se visualizan en sucesión.

13.3 Funciones usuario

A continuación, se describe la operatividad normal del controlador que normalmente se encuentra instalado en una estufa de aire, con referencia a las funciones disponibles para el usuario. Las siguientes indicaciones se refieren al controlador con opción de cronotermostato. Por el contrario, en los siguientes apartados se analiza la modalidad de programación técnica.
Antes de encender la estufa, el display se muestra como en la *figura 16*.

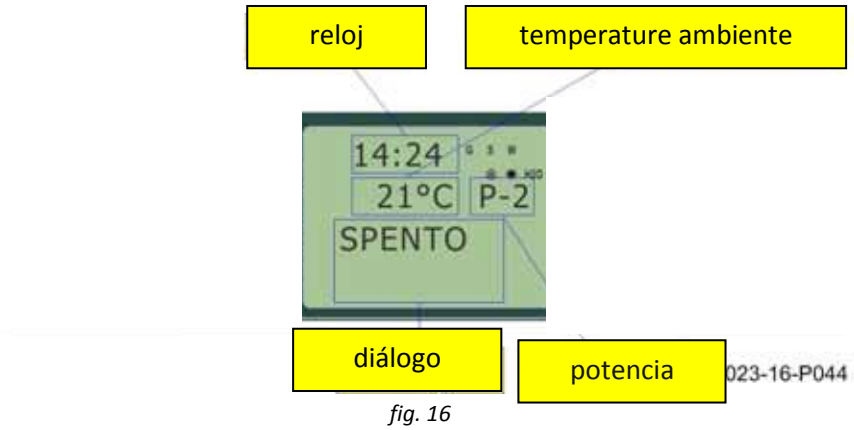

fig. 16

13.3.1 Encendido de la estufa

Para encender la estufa accionar P3 unos segundos El encendido efectivo se indica en el display según se muestra en la *figura 17.*

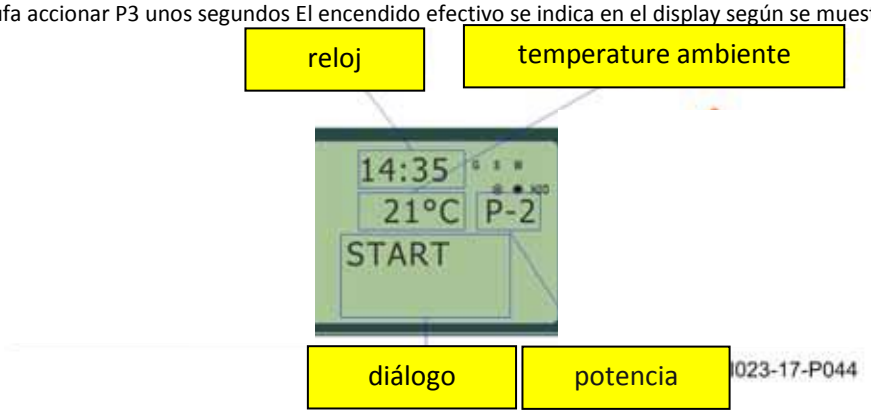

fig. 17

13.3.2 Fase de puesta en marcha

La estufa realiza en secuencia las fases de puesta en marcha según las modalidades definidas por los parámetros que gestionan sus niveles y tiempos.

13.3.3 Fallo en el encendido

Transcurrido el tiempo Pr01, si la temperatura de los humos no alcanzó el valor mínimo admitido, parámetro Pr13, alcanzado con una pendiente de 2° C/min, la estufa entra en estado de alarma.

13.3.4 Estufa en funcionamiento

Terminada positivamente la fase de puesta en marcha, la estufa pasa a la modalidad funcionamiento, que representa la modalidad de funcionamiento normal. Si la temperatura de los humos es superior a Pr15, se habilitan los intercambiadores. Los intercambiadores n.° 2 y n.° 3 solamente se activan si están habilitados.

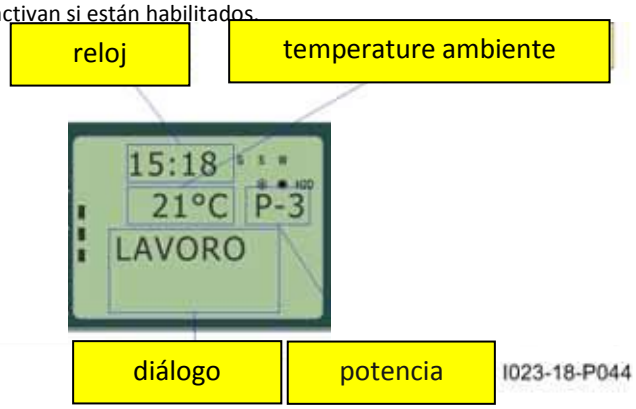

fig. 18

13.3.5 Modificación de la programación de la temperatura ambiente.

Para modificar la temperatura ambiente, basta presionar los pulsadores P1 y P2. El display visualiza el estado en curso delSET de temperatura, figura 19.

fig. 19

13.3.6 Empleo del termostato/cronotermostato exterior

Si se desea utilizar un termostato ambiente exterior, efectuar la conexión a los bornes TERM (conector CN7 pin 7-8).

- **termostato exterior**: en la estufa programar un SET de temperatura igual a 7°C.
- **cronotermostato exterior**: en la estufa programar un SET de temperatura igual a 7°C y deshabilitar del menú 03-01 las funciones crono.

La habilitación de la estufa se produce con la estufa encendida cuando se cierra efectivamente el contacto.

13.3.7 La temperatura ambiente alcanza la temperatura programada (SET de temperatura)

Cuando la temperatura ambiente alcanza el valor programado o bien la temperatura de los humos alcanza el valor Pr13, la potencia calórica se lleva automáticamente al valor mínimo, condición MODULACIÓN, véase *figura 20*.

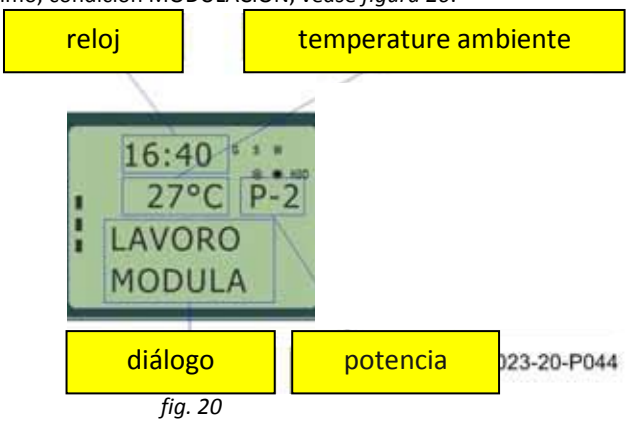

fig. 20

Si está activada la modalidad STAND-BY, la estufa se apaga con un tiempo de espera igual al tiempo Pr44, después de haber alcanzado el SET de temperatura. El reencendido se produce después de que se verifica la siguiente condición: Tambiente > (TSET + Pr43)

13.3.8 Limpieza del brasero

Durante la operatividad normal en modalidad funcionamiento, a intervalos establecidos por el parámetro Pr03, se activa la modalidad “LIMPIEZA DEL BRASERO” durante el tiempo establecido por el parámetro Pr12.

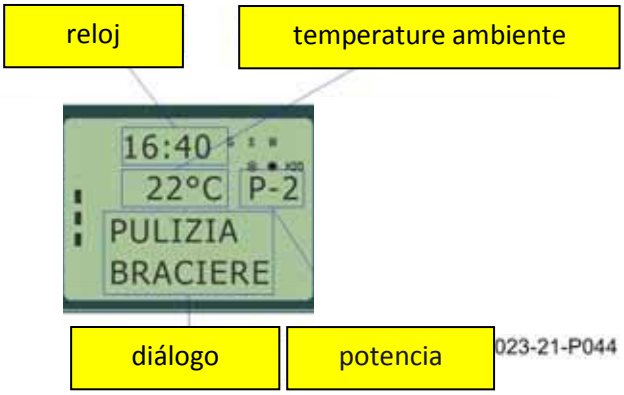

13.3.9 Apagado de la estufa

Para apagar la estufa solo hay que presionar el pulsador P3 unos 2 segundos. El tornillo sin fin se para inmediatamente y el extractor de humos se lleva a alta velocidad. Se lleva a cabo la fase de LIMPIEZA FINAL.
La actividad del extractor de humos se deshabilita transcurrido el tiempo Pr39 después de que la temperatura de los humos desciende por debajo del valor del parámetro Pr13.

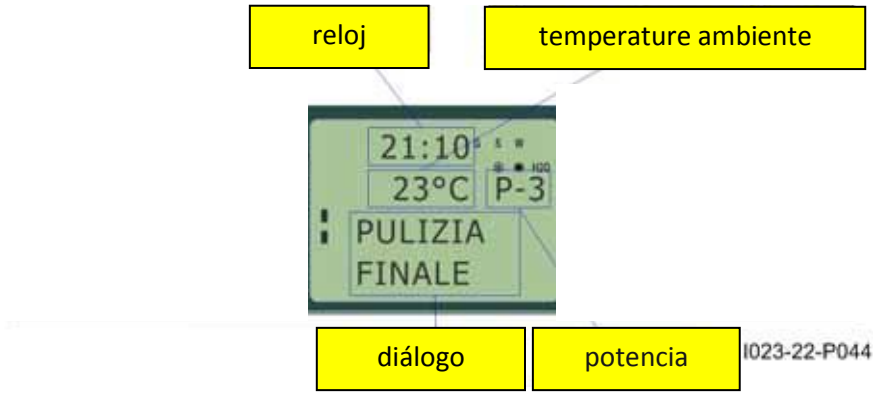

13.3.10 Estufa apagada

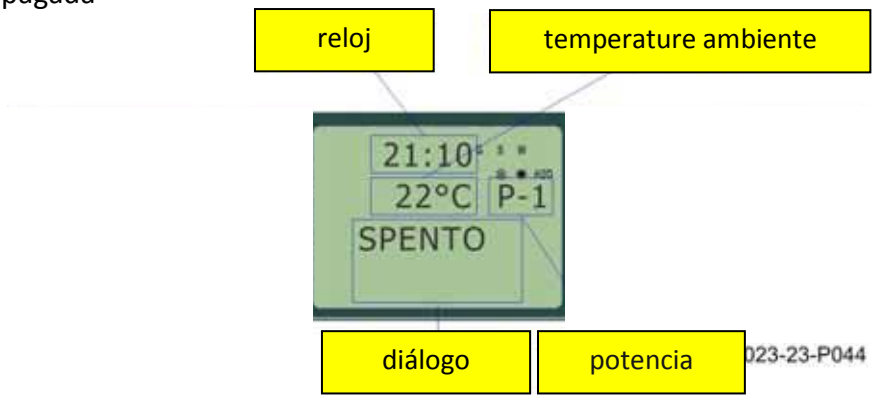

13.3.11 Reencendido de la estufa

No será posible reencender la estufa hasta que la temperatura de los humos descienda por debajo del valor Pr13 y transcurra el tiempo de seguridad Pr38.

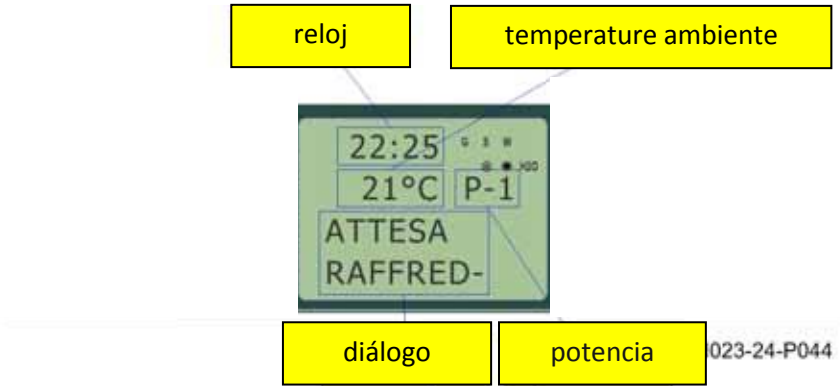

13.4 Qué ocurre si…

13.4.1 El pellet no se enciende

En caso de que el pellet no se encienda, se visualiza el mensaje de alarma NO ENC según muestra la *figura 25.*

fig. 25

13.4.2 Falta la energía eléctrica (black-out)

Pr48 = 0
Si falta la tensión de red, cuando la misma se restablece, la estufa pasa al estado de LIMPIEZA FINAL y se queda esperando a que la temperatura de los humos descienda a un valor inferior a Pr13.

fig. 26

Pr48 = T segundos
Después de la falta de tensión de red, según el estado en el cual se encuentra la estufa, se presentan los siguientes estados:

estado anterior	*duración black-out*	*nuevo estado*
apagado	cualquiera	apagado
encendido	< T	encendido
carga pellet sin precarga	< T	carga pellet
carga pellet con precarga	cualquiera	apaga
espera llama	< T	espera llama
funcionamiento	< T	funcionamiento
limpieza del brasero	< T	limpieza del brasero
apaga	< T	apaga

En todos los casos en los que la duración del black-out es superior a T, la estufa pasa a apagado.

13.5 Alarmas

En caso de que ocurra una anomalía de funcionamiento, la ficha interviene e indica la irregularidad ocurrida operando en diversas modalidades según la tipología de alarma. Están previstas las siguientes alarmas:

Origen de la alarma	Visualización en display
Sonda de temperatura de humos	**ALARM SOND HUMOS**
Exceso de temperatura de humos	**ALARM HOT TEMP**
Fallo en el encendido	**ALARM NO FIRE**
Apagado durante fase funcionamiento	**ALARM NO FIRE**
Falta de alimentación de red	**COOL FIRE (véase apdo. 9.2)**
Presostato de seguridad tornillo sin fin	**ALARM DEP FAIL**
Termostato de seguridad general	**ALARM SIC FAIL**
Ventilador de humos averiado	**ALARM FAN FAIL**

Cualquier condición de alarma causa el apagado inmediato de la estufa.
El estado de alarma se alcanza tras el tiempo Pr11 y puede ponerse a cero presionando el pulsador P3.

13.5.1 Alarma sonda temperatura de humos

Se produce en caso de avería de la sonda que detecta los humos, cuando la misma está averiada o desconectada. Durante la condición de alarma, la estufa lleva a cabo el procedimiento de apagado.

13.5.2 Alarma exceso de temperatura de humos

Se produce en el caso en que la sonda detecta una temperatura superior a 280°C.
Durante la alarma, se activa de inmediato el procedimiento de apagado.

13.5.3 Alarma fallo en el encendido

Se produce cuando falla la fase de encendido. Se activa de inmediato el procedimiento de apagado.

13.5.4 Alarma apagado durante la fase de funcionamiento

Si durante la fase de funcionamiento la llama se apaga y la temperatura de los humos desciende por debajo del umbral mínimo de funcionamiento (parámetro Pr13), se activa la alarma. Se activa de inmediato el procedimiento de apagado.

13.5.5 Alarma presostato de seguridad tornillo sin fin

En caso de que el presostato (depresímetro) detecte una presión inferior al umbral de disparo, aquel interviene para desalimentar el tornillo sin fin (cuya alimentación es en serie) y, simultáneamente, mediante el borne AL2 en CN4, permite al controlador capturar este cambio de estado. Se visualiza el mensaje “Alarm Dep Fail” y se para el sistema.

13.5.6 Alarma termostato general

En caso de que el termostato de seguridad general detecte una temperatura superior al umbral de disparo, aquel interviene para desalimentar el tornillo sin fin (cuya alimentación es en serie) y, simultáneamente, mediante el borne AL1 en CN4, permite al controlador capturar este cambio de estado. Se visualiza el mensaje **ALARM SIC FAIL** y se para el sistema. Desenroscar el tapón negro detrás de la estufa y presionar el pulsador para rearmar el contacto.

13.5.7 Alarma ventilador de aspiración de humos averiado

En caso de que el ventilador de aspiración de humos se avería, la estufa se para y se visualiza el mensaje **ALARM FAN FAIL**, según muestra la siguiente figura. Se activa de inmediato el procedimiento de apagado.

13.5.8 Ricerca Campo (Buscar Campo)

Este mensaje aparece cuando el mando a distancia no comunica con el panel de emergencia. Controlar la alimentación de la tarjeta y que el panel de emergencia (receptor) esté conectado correctamente.

14.1 Introducción

La estufa necesita una simple pero frecuente limpieza para poder garantizar la máxima eficacia y un funcionamiento normal.

Se aconseja que un técnico autorizado realice el mantenimiento regular de la estufa.

No debe pasarse por alto la limpieza de temporada que debe efectuarse cuando se reanude el uso de la estufa. En efecto, durante la temporada estival podrían haberse creado impedimentos para que los gases de escape puedan fluir normalmente (por ej. nidificaciones).

No son poco frecuentes a los primeros fríos o con el viento los incendios del conducto de humos por los residuos que allí se encuentran. A continuación, se brindan algunos consejos en el desafortunado caso de que esto pudiera ocurrir:

- **Bloquear de inmediato el acceso del aire al conducto.**
- **Usar arena o puñados de sal gruesa, no agua, para apagar el fuego y las brasas.**
- **Alejar del conducto candente objetos y muebles.**

TAMBIÉN PARA PREVENIR ESTE TIPO DE ANOMALÍA, ES FUNDAMENTAL LA LIMPIEZA ANUAL DEL CONDUCTO DE HUMOS.

ATENCIÓN:

- **PARA LA LIMPIEZA EXTERIOR DE LA ESTUFA, SÓLO USAR UN PAÑO SECO.**
- **AL FINALIZAR LA TEMPORADA, CON EL ÚLTIMO ENCENDIDO, EL PELLET RESIDUAL EN EL TORNILLO SIN FIN DEBE CONSUMIRSE COMPLETAMENTE. EL TORNILLO SIN FIN DEBE QUEDAR VACÍO PARA EVITAR SU OBSTRUCCIÓN POR RESIDUOS DE SERRÍN SOLIDIFICADO DEBIDO A LA HUMEDAD.**

14.2 Limpieza diaria

Operaciones a realizar con la estufa completamente fría:

- Vaciar la caja de cenizas: aspirándola o arrojando la ceniza en el cesto de la basura.
- Aspirar la cámara de combustión: Cuide que no haya brasas encendidas todavía. De ser así su aspira cenizas se incendiará.
- Retirar la ceniza que se ubica en el interior del fogón y en la puerta.
- Limpiar el vidrio con un paño húmedo o con una bola de periódico humedecida y pasada en la ceniza. Si la operación se realiza con la estufa caliente podría explotar el vidrio.

ATENCIÓN: PARA LA LIMPIEZA EXTERNA DE LA ESTUFA USAR SOLO UN PAÑO SECO. NO UTILIZAR MATERIAL ABRASIVO O PRODUCTOS QUE PUDIERAN CORROER O BLANQUEAR LAS SUPERFICIES.

14.3 Responsabilidad del fabricante

El fabricante declina toda responsabilidad penal y/o civil, directa y/o indirecta, por:

- Incumplimiento de las instrucciones que el manual de instrucciones contiene.
- Modificaciones y reparaciones no autorizadas.
- Uso no conforme con las directivas de seguridad.
- Instalación no conforme con las normas vigentes en el país de instalación y con las directivas de seguridad.
- Falta de mantenimiento.
- Uso de piezas de repuesto no originales o no específicas para el modelo de estufa sucesos extraordinarios.

15. ANOMALÍAS Y SOLUCIONES POSIBLES

PROBLEMA		CAUSA	CAUSA
PRIMER ENCENDIDO		**CON EL FIN DE FAVORECER EL PRIMER ENCENDIDO DEL APARATO, TAL VEZ SEA NECESARIO REPETIR LA FASE DE CARGA INICIAL ALGUNAS VECES YA QUE EL TORNILLO SINFÍN COMPLETAMENTE VACÍO TARDA UN TIEMPO DETERMINADO PARA LLENARSE.**	
DISPLAY APAGADO		AUSENCIA ALIMENTACIÓN	CONTROLAR LA CLAVIJA Y LA PRESENCIA DE ENERGÍA ELÉCTRICA
		CABLE DE CONEXIÓN DEFECTUOSO	LLAMAR A LA ASISTENCIA TÉCNICA
		FUSIBLE INTERRUMPIDO TARJETA	LLAMAR A LA ASISTENCIA TÉCNICA
		TARJETA DEFECTUOSA	LLAMAR A LA ASISTENCIA TÉCNICA
		DISPLAY DEFECTUOSO	LLAMAR A LA ASISTENCIA TÉCNICA
ALARM **NO FIRE**	**NO CARGA EL PELLET**	FALTA PELLET	CONTROLAR DEPÓSITO.
		INTERVENCIÓN TERMOSTATO DE SEGURIDAD	REARMAR EL TERMOSTATO MANUAL EN LA PARTE POSTERIOR DE LA ESTUFA
		TORNILLO SINFÍN BLOQUEADO POR UN CUERPO EXTRAÑO	DESCONECTAR CLAVIJA, VACIAR DEPÓSITO, ELIMINAR POSIBLES CUERPOS EXTRAÑOS, TIPO TORNILLOS, ETC.
		MOTOR TORNILLO SINFÍN DEFECTUOSO	LLAMAR A LA ASISTENCIA TÉCNICA
		ALARMA ACTIVADA	CONSULTAR PÁRRAFO ALARMAS.
	EL PELLET BAJA PERO NO SE ENCIENDE	BRASERO SUCIO	LIMPIAR BRASERO.
		TEMPERATURA DEMASIADO RÍGIDA	REPETIR ENCENDIDO VARIAS VECES Y VACIAR EL BRASERO.
		PELLET MOJADO	VERIFICAR EL LUGAR DE ALMACENAJE PELLET.
		BUJÍA ENCENDIDO DEFECTUOSA	LLAMAR A LA ASISTENCIA TÉCNICA
		SONDA HUMOS DEFECTUOSA	LLAMAR A LA ASISTENCIA TÉCNICA
		VENTILADOR SALIDA HUMO DEFECTUOSO	LLAMAR A LA ASISTENCIA TÉCNICA
		TARJETA DEFECTUOSA	LLAMAR A LA ASISTENCIA TÉCNICA
	LA ESTUFA SE APAGA DURANTE EL FUNCIONAMIENTO	AUSENCIA ALIMENTACIÓN	CONTROLAR LA CLAVIJA Y LA PRESENCIA DE ENERGÍA ELÉCTRICA
		FALTA PELLET	CONTROLAR DEPÓSITO.
		TORNILLO SINFÍN BLOQUEADO POR UN CUERPO EXTRAÑO	DESCONECTAR CLAVIJA, VACIAR DEPÓSITO, ELIMINAR POSIBLES CUERPOS EXTRAÑOS, TIPO TORNILLOS, ETC.
		PELLET DE MALA CALIDAD	CAMBIAR PELLET.
		REGULACIÓN PELLET A LA POTENCIA MÍNIMA INSUFICIENTE	LLAMAR A LA ASISTENCIA TÉCNICA
		ALARMA ACTIVADA	CONSULTAR PÁRRAFO ALARMAS.
LLAMA LENTA		TAPÓN DISPOSITIVO ANTIEXPLOSIÓN NO SITUADO CORRECTAMENTE O AUSENTE.	
		CHIMENEA PARCIALMENTE OBSTRUIDA	CHIMENEA PARCIALMENTE OBSTRUIDA
		AIRE DE COMBUSTIÓN INSUFICIENTE	AIRE DE COMBUSTIÓN INSUFICIENTE
		ESTUFA ATASCADA	ESTUFA ATASCADA
		ASPIRADOR HUMO DEFECTUOSO / SUCIEDAD	ASPIRADOR HUMO DEFECTUOSO / SUCIEDAD
		REGULACIÓN AIRE COMBURENTE INADECUADA	REGULACIÓN AIRE COMBURENTE INADECUADA
ALARM NO RED		INTERRUPCIÓN ENERGÍA ELÉCTRICA	INTERRUPCIÓN ENERGÍA ELÉCTRICA
RiS / ECO		TEMPERATURA AMBIENTE CONFIGURADA ALCANZADA / FUNCIONAMIENTO CORRECTO	
DISPLAY BLOQUEADO		TEMPERATURA AMBIENTE CONFIGURADA ALCANZADA	TEMPERATURA AMBIENTE CONFIGURADA ALCANZADA
STOP FIRE		CICLO PERIÓDICO DE LA LIMPIEZA BRASERO	CICLO PERIÓDICO DE LA LIMPIEZA BRASERO
ALARM DEP		LARGO CHIMENEA EXCESIVO O INADECUADO	LARGO CHIMENEA EXCESIVO O INADECUADO
		EVACUACIÓN OBSTRUIDA	EVACUACIÓN OBSTRUIDA
		CONDICIONES METEOROLÓGICAS DESFAVORABLES	CONDICIONES METEOROLÓGICAS DESFAVORABLES

15. ANOMALÍAS Y SOLUCIONES POSIBLES

ALARM SIC	TEMPERATURA CALDERA DEMASIADO ELEVADA	DEJAR ENFRIAR LA ESTUFA, REARMAR EL TERMOSTATO MANUAL EN LA PARTE POSTERIOR. ENCENDER DE NUEVO LA ESTUFA, DISMINUIR LA POTENCIA DE LA ESTUFA. SI EL PROBLEMA PERSISTE, LLAMAR A UN TÉCNICO ESPECIALIZADO.
	INTERRUPCIÓN TEMPORAL ENERGÍA	DEJAR ENFRIAR LA ESTUFA, REARMAR EL TERMOSTATO MANUAL EN LA PARTE POSTERIOR. ENCENDER DE NUEVO LA ESTUFA.
	VENTILADOR INTERCAMBIADOR DEFECTUOSO	LLAMAR A LA ASISTENCIA TÉCNICA
	TERMOSTATO DE REARME DEFECTUOSO	LLAMAR A LA ASISTENCIA TÉCNICA
	TARJETA DEFECTUOSA	LLAMAR A LA ASISTENCIA TÉCNICA
ALARM SONDA HUMOS	SONDA HUMOS DEFECTUOSA	LLAMAR A LA ASISTENCIA TÉCNICA
	SONDA HUMOS DESCONECTADA	LLAMAR A LA ASISTENCIA TÉCNICA
ALARM HOT TEMP	SONDA HUMOS DEFECTUOSA	LLAMAR A LA ASISTENCIA TÉCNICA
	TARJETA DEFECTUOSA	LLAMAR A LA ASISTENCIA TÉCNICA
	VENTILADOR INTERCAMBIADOR DEFECTUOSO	LLAMAR A LA ASISTENCIA TÉCNICA
	REGULACIÓN PELLET A LA POTENCIA MÁXIMA EXCESIVA	LLAMAR A LA ASISTENCIA TÉCNICA
RADIOMANDO NO SE CONECTA (BUSCAR CAMPO)	POSIBLE INTERFERENCIA	INTENTAR DESCONECTAR ELECTRODOMÉSTICOS O APARATOS QUE PUEDEN GENERAR CAMPOS ELECTROMAGNÉTICOS.
RADIOMANDO NO SE ENCIENDE	DISPLAY APAGADO	CONTROLAR BATERÍAS / RADIOMANDO DEFECTUOSO.

Fecha 1º mantenimiento _____ / _____ / _____

(Sello Centro Técnico)

Fecha 2º mantenimiento _____ / _____ / _____

(Sello Centro Técnico)

Fecha 3º mantenimiento _____ / _____ / _____

(Sello Centro Técnico)

CERTIFICADO DE INSTALACIÓN Y PRUEBA

CLIENTE:_____

CALLE:_____

CIUDAD: _____

C.P.: _____

PROVINCIA: _____

TEL: _____

Fecha de entrega:_____

Documento de entrega: _____

Aparato mod.: _____

Matrícula: Año:

Sello del Revendedor:

Sello del instalador:

Nombre: _____
Apellido: _____
Dirección: _____C.P.:
Localidad: _____
Tel:

El cliente declara, al final de la instalación del Aparato, que los trabajos han sido realizados con todas las de la ley y en conformidad con las instrucciones del manual de uso. Declara además, haber comprobado el perfecto funcionamiento y conocer las indicaciones necesarias para realizar el uso correcto y la correcta conducción y mantenimiento del Aparato.

Firma del CLIENTE

Firma del REVENDEDOR / INSTALADOR

Copia del revendedor o instalador

CERTIFICADO DE INSTALACIÓN Y PRUEBA

CLIENTE:_____

CALLE:_____

CIUDAD: _____

C.P.: _____

PROVINCIA: _____

TEL: _____

Fecha de entrega:_____

Documento de entrega: _____

Aparato mod.: _____

Matrícula: Año:

Sello del Revendedor:

Sello del instalador:

Nombre: _____
Apellido: _____
Dirección: _____C.P.:
Localidad: _____
Tel:

El cliente declara, al final de la instalación del Aparato, que los trabajos han sido realizados con todas las de la ley y en conformidad con las instrucciones del manual de uso. Declara además, haber comprobado el perfecto funcionamiento y conocer las indicaciones necesarias para realizar el uso correcto y la correcta conducción y mantenimiento del Aparato.

Firma del CLIENTE

Firma del REVENDEDOR / INSTALADOR

Felicitaciones y gracias por haber adquirido un producto Eva Stampaggi.

La garantía

La duración de la garantía es de **dos** años si se encuentra descrito fiscalmente como cedido a un privado (Dec. legis. n.° 24 del 2-2-2002) y de **un** año si se encuentra facturado a empresa o profesional (sujeto a IVA).

Puesto que se utiliza el documento fiscal de venta mismo para dar validez y fecha cierta a la garantía, el mismo documento fiscal determinará la duración efectiva.

La garantía puede hacerse valer de la siguiente manera:

El procedimiento de **posventa** es gestionado por nuestro personal, con el cual es posible contactarse llamando al **0438.35469** o enviando un e-mail a evacalor@gmail.it

Nuestro personal especializado puede brindarle información sobre problemas técnicos, sobre instalaciones y mantenimiento.

En el caso en que no sea posible resolver el problema telefónicamente, nuestro personal indicará la anomalía al **C**entro de **A**sistencia **T**écnica de la zona más cercana al usuario, el cual garantizará la intervención dentro de los cinco días hábiles.

Las piezas reemplazadas dentro del período de garantía están garantizadas durante el período restante de garantía del producto adquirido.

Por la falta de uso del producto durante el tiempo necesario para su reparación, el fabricante no reconoce ningún tipo de resarcimiento.

En caso de reemplazo del producto, el fabricante se compromete a entregar el producto al revendedor, quien a su vez se encargará del reemplazo mediante el mismo procedimiento llevado a cabo en el momento de la venta con el usuario final.

La presente garantía tiene validez dentro del territorio italiano. En caso de ventas o instalaciones efectuadas en el extranjero, la garantía debe ser reconocida por el distribuidor presente en el país extranjero.

La garantía se ejecuta con la reparación o con el reemplazo de los elementos defectuosos, las piezas defectuosas o el producto completo, a nuestro criterio.

Cuando se solicita asistencia, es indispensable disponer de lo siguiente:

- Número de serie
- Modelo de la estufa
- Fecha de compra
- Lugar de compra
- Certificado de inicio de garantía completado por C.A.T. autorizado.

Se excluyen de la garantía los siguientes casos:

- **Instalación no conforme con la norma y realizada por personal no cualificado (UNI10683 y UNIEN 1443).**
- **Primer encendido no efectuado por un técnico autorizado;**
- **Uso impropio, como por ejemplo estufa subdimensionada (encendida por demasiado tiempo a potencia máxima).**
- **Mantenimiento anual de la estufa no efectuado por uno de nuestros C.A.T. autorizado;**
- **Limpieza del conducto de humos no llevada a cabo.**

Se excluyen de la garantía todas las siguientes diferencias relacionadas con las características naturales de los materiales de revestimiento:

- **Las vetas de las piedras que constituyen su característica principal y que garantizan su unicidad.**
- **Las pequeñas fisuras o grietas que pueden evidenciarse en los revestimientos de cerámica / mayólica.**
- **Las diferencias de tonalidades y matices en los revestimientos de cerámica / mayólica.**
- **Cristal de la puerta.**
- **Juntas.**
- **Resistencias para el encendido (la garantía vale 1 año).**
- **La garantía no cubre los trabajos de albañilería.**
- **Daños surgidos en las piezas metálicas cromadas y/o anodizadas y/o pintadas o con superficies tratadas, si los mismos se deben a roces o al impacto con otros metales.**
- **Daños surgidos en las piezas metálicas cromadas y/o anodizadas y/o pintadas o con superficies tratadas, si los mismos se deben a mantenimiento inadecuado y/o a limpieza con productos o agentes químicos (dichas piezas sólo deben limpiarse con agua).**
- **Daños surgidos en componentes mecánicos y en piezas mecánicas, por su uso inadecuado o por instalación realizada por personal no especializado o, de todos modos, por instalación realizada incumpliendo con las instrucciones presentes en el embalaje.**
- **Daños surgidos en componentes y en piezas eléctricas o electrónicas, por su uso inadecuado o por instalación realizada por personal no especializado o, de todos modos, por instalación realizada incumpliendo con las instrucciones presentes en el embalaje.**

Atención: Con posterioridad a la compra, conservar el presente certificado de garantía junto con el embalaje original del producto, la certificación de instalación y prueba, y la factura emitida por el revendedor.

Eva Stampaggi S.r.l.
Via Cal Longa Z.I.
I - 31028 Vazzola (TV)
Tel. +39.0438.740433 r.a
Fax +39.0438.740821
E-Mail: info@evacalor.it

Sello y Firma del Revendedor